IM 350/430 series

Guía del usuario

Versión seleccionada

Introducción 1

Copia 2

Fax 3

Impresión 4

Escanear 5

Document Server 6

Web Image Monitor 7

Reposición de papel y tóner 8

Detección de errores 9

Información sobre esta máquina 10

Para información no contenida en los manuales en papel, consulte los manuales en línea disponibles en nuestra web (http://www.ricoh.com/) o vía el panel de mandos.

Para un uso seguro y correcto, lea "Información de seguridad" antes de utilizar la máquina.

CONTENIDO

Cómo leer estos manuales....7
Símbolos utilizados en estos manuales....7

1. Introducción

Nombres de las funciones principales....9
Información específica del modelo....10
Guía de nombres y funciones de componentes....11
Guía de componentes....11
Conexión y configuración de la red....18
Configuración de la red LAN con cable....18
Ajustar la LAN inalámbrica....21
Cómo conectar la interfaz USB....31
Conectar a la interfaz USB (tipo B)....31
Conectar a la interfaz de host USB....31
Cómo conectar la máquina a una línea telefónica y a un teléfono/auricular....33
Conectar a la línea telefónica Región A (principalmente, Europa y Asia)....33
Conectar a la línea telefónica Región B (principalmente, Norteamérica)....34
Selección del tipo de línea....35
Ajustes necesarios para cada función....37
Guía de funciones de las opciones externas de la máquina Región A (principalmente Europa y Asia)....38
Guía de funciones de las opciones externas de la máquina Región B (principalmente Norteamérica)....39
Orden de la instalación de opciones....40
Instalar la unidad de alimentación de papel....41
El número de la bandeja que puede instalarse....43
Instalar la grapadora fuera de línea....44
Instalar la tarjeta de interfaz de LAN inalámbrica....48
Instalar la tarjeta de interfaz IEEE 1284....50
Conectar a la interfaz IEEE 1284....51
Instalar la tarjeta de USB ampliado....52
Instalar el servidor de dispositivo USB....53
Procedimiento para instalar el servidor del dispositivo USB....53
Conexión a la interfaz Ethernet adicional con la opción Servidor de dispositivos USB....54
Especificación de una dirección IP para el servidor de dispositivos USB....56

Instalar el conversor de formatos de archivo....59
Instalar las opciones de la tarjeta SD....60
Instalar el auricular Región B (principalmente, Norteamérica)....62
Conexión del auricular....62
Cómo conectar el teléfono....65
Guía de nombres y funciones del panel de mandos de la máquina....66
Cambio del idioma de la pantalla....68
Cómo utilizar la pantalla [Inicio]....69
Operaciones posibles en la pantalla de la aplicación estándar....71
Cómo añadir accesos directos en la pantalla [Inicio]....73
Cómo añadir accesos directos a marcadores en la pantalla [Inicio]....73
Cómo añadir accesos directos a programas en la pantalla [Inicio]....74
Cómo añadir widgets a la pantalla [Inicio]....74
Cómo utilizar cada aplicación....75
Pantalla [Copia] (estándar)....76
Pantalla [Fax] (estándar)....78
Pantalla [Escáner] (estándar)....84
Cómo registrar las funciones utilizadas con más frecuencia....90
Conectar/desconectar la alimentación....93
Cómo encender/apagar la máquina....93
Inicio de sesión en la máquina....95
Autentificación de código de usuario....95
Iniciar/cerrar sesión mediante el panel de mandos....95
Colocación de los originales....97
Colocación de originales en el cristal de exposición....97
Colocación de originales en el alimentador automático de documentos....98

2. Copia

Procedimiento básico....99
Reduc./Ampl. auto....100
Copia dúplex....101
Especificar la orientación del original y de la copia....102
Copia combinada....104
Combinar una cara....105

Combinar dos caras....106
Copiar en papel de tamaño personalizado....108
Copia en sobres....109
Clasificar....110
Cambiar el número de juegos....110
Almacenar datos en el Document Server....112

3. Fax

Procedimiento básico para transmisiones de fax (Transmisión en memoria)....113
Registrar un destino de fax....114
Cambiar o eliminar un destino de fax....116
Transmisión mientras se comprueba la conexión al destino (Transmisión inmediata)....119
Cancelar una transmisión de fax....120
Cancelación de una transmisión antes de escanear el original....120
Cancelación de una transmisión mientras se escanea el original....120
Cancelación de una transmisión después de escanear el original....121
Almacenar un documento de fax....122
Enviar documentos de fax almacenados....123
Imprimir los registros manualmente....125

4. Impresión

Instalar el driver de la impresora para la conexión de red (Windows)....127
Instalación del driver de impresora PCL 6 desde el CD-ROM....127
Instalar el controlador de la impresora para la conexión USB (Windows)....131
Instalación del driver de la impresora desde el CD-ROM....131
Visualización de las propiedades del driver de impresora....134
Impresión estándar....135
Al usar el controlador de impresora PCL 6....135
Impresión en las dos caras del papel....140
Cómo imprimir en las dos caras del papel (Al usar el driver de impresora PCL 6)....140
Combinar varias páginas en una sola página....141
Cómo imprimir varias páginas en una sola hoja (Al usar el driver de impresora PCL 6)....141
Imprimir en sobres....143
Configuración de los ajustes para sobres mediante el panel de mandos....143
Imprimir en sobres mediante el driver de impresora....143

Almacenar e imprimir con el Document Server....144
Almacenar documentos en el Document Server....144
Gestión de los documentos almacenados en el Document Server....145
Cómo utilizar la función Liberación impresión rápida....146
Cómo utilizar la función Imprimir/Escanear (Dispositivo de memoria de almacenamiento)....148

5. Escanear

Procedimiento básico cuando se utilice Escanear a carpeta....151
Crear una carpeta compartida en un ordenador con Windows/Confirmar la información de un ordenador....152
Registrar una carpeta SMB....154
Eliminar una carpeta SMB registrada....158
Introducir la ruta al destino manualmente....159
Procedimiento básico para enviar archivos escaneados por correo electrónico....160
Registrar un destino de E-mail....160
Cambiar o eliminar un destino de E-mail....162
Introducir una dirección de e-mail manualmente....163
Procedimiento básico para almacenar archivos escaneados....164
Comprobación de un archivo almacenado seleccionado de la lista....166
Especificación del tipo de archivo....168
Especificación de Ajustes de escaneo....169

6. Document Server

Almacenar datos....171
Imprimir documentos almacenados....174

7. Web Image Monitor

Visualización de la página principal....177

8. Reposición de papel y tóner

Cargar papel....179
Carga de papel en las bandejas....179
Carga de papel en la bandeja bypass....182
Cargar papel de orientación fija o papel a dos caras....185
Especificar el ajuste de papel para la bandeja bypass....188
Papel recomendado....190
Para cargar papel grueso....196

Para cagar sobres..... 198
Añadir tóner..... 201
Operaciones de fax/escaneo cuando se ha agotado el tóner.....203
Eliminar el cartucho de impresión usado..... 203

9. Detección de errores

Cuando se muestra un icono de estado en el panel de mandos..... 205
Cuando el indicador luminoso para [Comprobar estado] esté encendido o parpadeando.....206
Cuando la máquina emite un pitido.....208
Si tiene problemas al utilizar la máquina..... 210
Cuando no se pueden ejecutar simultáneamente varias funciones..... 217
Mensajes que se muestran cuando se utiliza la función Copia/Document Server..... 218
Mensajes que se muestran al utilizar la función de fax.....220
Mensajes que aparecen en el panel de mandos cuando se utiliza la función de impresora..... 232
Mensajes impresos en los informes o los registros de errores cuando se utiliza la función de impresora.....236
Mensajes que se muestran en el panel de mandos cuando se utiliza la función de escáner.....247
Mensajes que se muestran en el ordenador cliente cuando se utiliza la función de escáner..... 259
Cuando aparecen otros mensajes..... 266
Precauciones para retirar el papel atascado.....275
Retirar papel atascado.....281
Cómo localizar el papel atascado..... 282

10. Información sobre esta máquina

Programa ENERGY STAR..... 285
Funciones de ahorro de energía..... 286
Información para el usuario acerca de los dispositivos eléctricos y electrónicos Región A (principalmente Europa)..... 288
Usuarios de aquellos países en que la aparición de este símbolo en esta sección se ha especificado según la ley nacional de recogida y tratamiento de residuos electrónicos..... 288
Otros usuarios.....288
Para usuarios en la India..... 288
Nota sobre el símbolo de la batería y/o el acumulador (solo para países de la UE) Región A (principalmente Europa)..... 289
Aviso medioambiental para los usuarios Región A (principalmente Europa)..... 290
Usuarios de la UE, Suiza y Noruega..... 290

Notas para los usuarios del estado de California (Notas para los usuarios de los Estados Unidos) Región B (principalmente Norteamérica) 291
Especificaciones para la unidad principal 292
Especificaciones para el Document Server 298
Especificaciones para el fax 299
Transmisión y recepción de fax 299
Transmisión y recepción de IP-Fax 299
Transmisión y recepción de Internet Fax 300
Transmisión y recepción de e-mails y Transmisión de carpetas 301
Especificaciones para la impresora 303
Especificaciones para el escáner 305
Especificaciones para la bandeja inferior de papel (250 hojas) 308
Especificaciones para la bandeja inferior de papel (500 hojas) 309
Especificaciones para la tarjeta de interfaz IEEE 1284 310
Especificaciones para la tarjeta de interfaz de LAN inalámbrica 311
Especificaciones para el alimentador automático de documentos 313
Especificaciones para el servidor de dispositivos USB 314
Copyright Information about Installed Applications 315
ÍNDICE 317

Cómo leer estos manuales

Símbolos utilizados en estos manuales

En este manual se utilizan los siguientes símbolos:

Importante

Indica aspectos a los que se debe prestar atención cuando se utilizan las funciones. Este símbolo indica aspectos que pueden hacer que el producto o servicio no se pueda utilizar o que pueden provocar la pérdida de datos si no se siguen las instrucciones. Asegúrese de leer estas explicaciones.

Nota

Incluye explicaciones adicionales acerca de las funciones de la máquina e instrucciones sobre cómo resolver los errores de usuario.

Referencia

Indica dónde puede encontrar más información relevante.

[ ]

Indica los nombres de las teclas o botones del producto o pantalla.

Región A (principalmente Europa y Asia), (principalmente Europa) o (principalmente Asia)

Región B (principalmente Norteamérica)

Las diferencias entre las funciones de los modelos de la región A y la región B se indican mediante estos dos símbolos. Lea la información indicada por el símbolo correspondiente a la región del modelo que está utilizando. Para obtener información detallada acerca de qué símbolo se corresponde con el modelo que está utilizando, consulte Pág. 10 "Información específica del modelo".

1. Introducción

Este capítulo describe cómo comenzar a utilizar esta máquina.

Nombres de las funciones principales

En este manual, se hace referencia a los componentes principales de la máquina de la siguiente manera:

- Alimentador automático de documentos → ADF

Información específica del modelo

Esta sección explica cómo identificar la región a la que pertenece su máquina.

Hay una etiqueta en la parte posterior de la máquina, ubicada en la posición que se indica abajo. Esta etiqueta contiene información que identifica la región a la que pertenece su máquina. Lea la etiqueta.

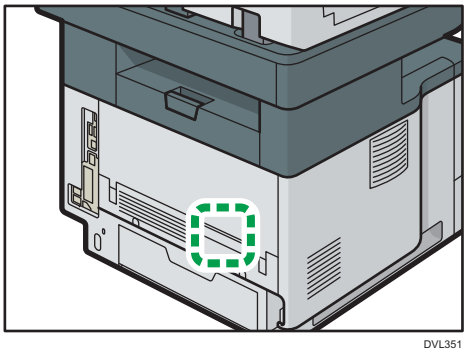

DVL351

La siguiente información es específica de la región. Lea la información situada debajo del símbolo correspondiente a la región de su máquina.

Región A (principalmente Europa y Asia)

Si la etiqueta contiene lo siguiente, la máquina es un modelo de la región A:

- CODE XXXX -27, -29
- 220-240 V

Región B (principalmente Norteamérica)

Si la etiqueta contiene lo siguiente, la máquina es un modelo de la región B:

- CODE XXXX -17
- 120–127 V

Nota

- En este manual las dimensiones aparecen en unidades de dos sistemas de medida: en metros y en pulgadas. Si su máquina es un modelo para la Región A, consulte las unidades métricas. Si su máquina es un modelo para la Región B, consulte las unidades en pulgadas.
- Si su máquina es un modelo de la región A y en la etiqueta aparece impreso "CÓDIGO XXXX -27", consulte también "Región A (principalmente Europa)".
- Si su máquina es un modelo de la región A y "CÓDIGO XXXX -29" está impreso en la etiqueta, consulte también "Región A (principalmente Asia)".

Guía de nombres y funciones de componentes

Guía de componentes

⚠PRECAUCIÓN

- No obstruya las rejillas de ventilación de la máquina. De lo contrario, el sobrecalentamiento de los componentes internos podría provocar un incendio.

Importante

- No ejerza fuerza excesiva ni golpee la unidad de grapado. Si lo hace, podría dañarlo. Si tras recibir un impacto, la grapadora no grapa, es posible que las grapas del cartucho estén rotas.
- No sujete la máquina por la unidad de grapado cuando la mueva.

Vista delantera y derecha

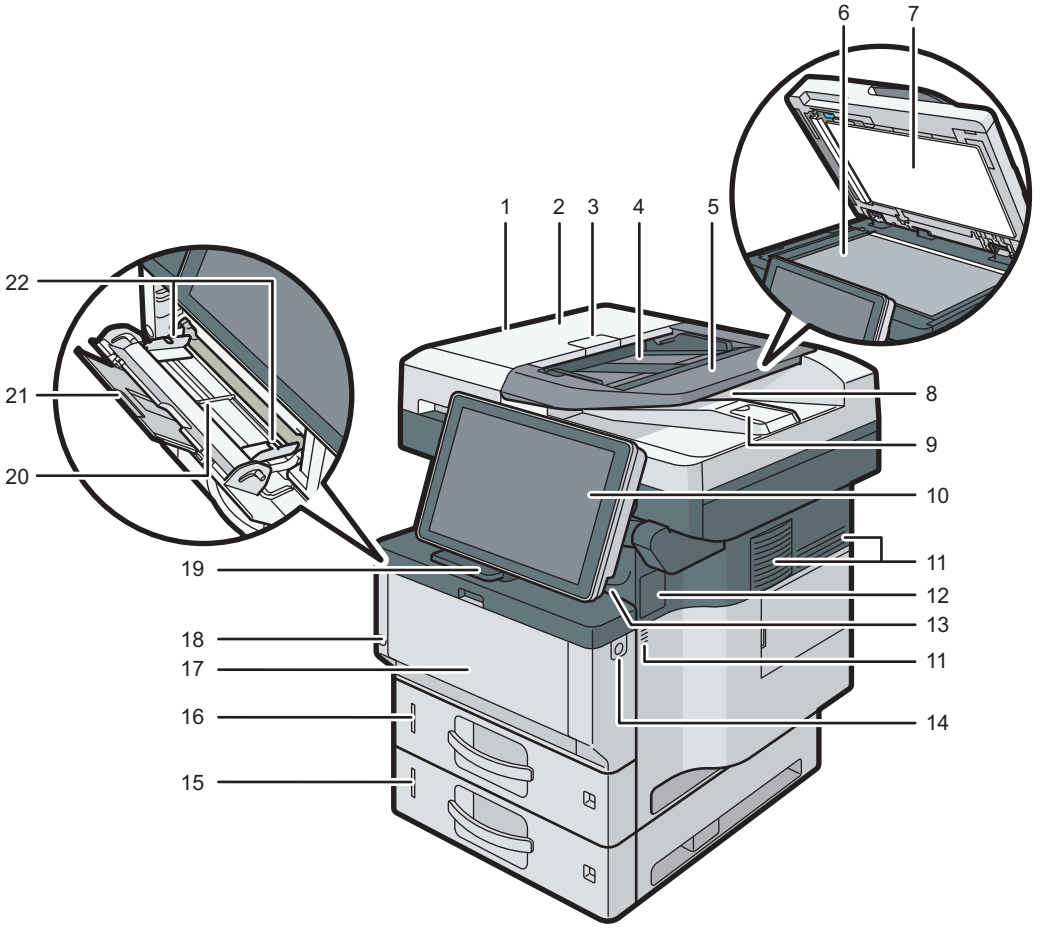

1. **ADF**

   Baje el ADF sobre los originales situados sobre el cristal de exposición.

   Si coloca una pila de originales en el alimentador automático de documentos (ADF), este procesará automáticamente los originales de uno en uno.

2. **Tapa del ADF**

   Abra esta tapa para retirar los originales atascados en el ADF.

3. **Palanca de abertura de la tapa del ADF**

   Tire de esta palanca para abrir la tapa del ADF.

4. **Bandeja de entrada del ADF**

   Coloque aquí las pilas de originales.

5. **Extensor para la bandeja del ADF**

   Extiéndalo cuando coloque papel de un tamaño superior al A4 en la bandeja de entrada del ADF.

6. **Cristal de exposición**

   Coloque aquí los originales hacia abajo.

7. **Tapa del cristal de exposición**

   Abra esta tapa para colocar los originales en el cristal de exposición.

8. **Bandeja de salida del ADF**

   Los originales escaneados con el ADF quedan aquí.

9. **Tope para el ADF**

   Tire de esta guía para evitar que se caigan los originales.

10. **Panel de mandos**

    Consulte Pág. 66 "Guía de nombres y funciones del panel de mandos de la máquina".

11. **Orificios de ventilación**

    Evitan un sobrecalentamiento.

12. **Tapa para instalar una grapadora fuera de línea**

    Retírela cuando instale la grapadora fuera de línea.

13. **Bandeja interna**

    El papel copiado o impreso y los mensajes de fax se entregan aquí.

14. **Botón de apertura de la tapa frontal**

    Pulse este botón para abrir la tapa frontal.

15. **Bandeja inferior de papel**

    Cargue el papel aquí.

    Para obtener información detallada, consulte Pág. 38 "Guía de funciones de las opciones externas de la máquina Región A (principalmente Europa y Asia)" o Pág. 39 "Guía de funciones de las opciones externas de la máquina Región B (principalmente Norteamérica)".

16. **Bandeja 1**

    Cargue el papel aquí.

17. **Tapa delantera**

    Abra para tener acceso al interior de la máquina y para extraer el papel atascado.

    Ábrala también para cambiar el cartucho de la impresora y la unidad del tambor.

18. **Botón de alimentación principal**

    Para poner en funcionamiento la máquina, debe estar encendido el interruptor de funcionamiento. Si está apagado, encienda el interruptor.

    Consulte Pág. 93 "Conectar/desconectar la alimentación".

19. **Tope**

    Tire de esta guía para evitar que se caiga el papel.

20. **Bandeja bypass**

    Para copiar o imprimir en papel grueso, transparencias OHP, sobres y papel de etiqueta (etiquetas adhesivas).

21. **Extensor para la bandeja bypass**

    Saque el extensor cuando cargue hojas de tamaño A4, $8^1/_2 \times 11$ o superior en la bandeja de papel bypass.

22. **Guías de papel**

    Cuando cargue papel en la bandeja de bypass, alinee las guías del papel contra el papel.

Vista posterior e izquierda

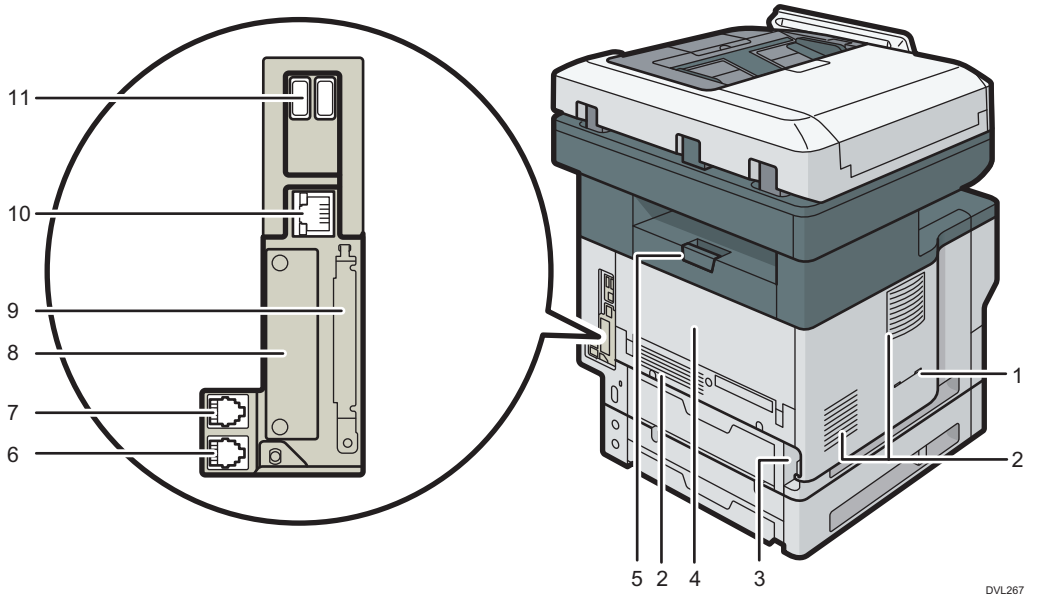

1. **Ranura del auricular** Región B **(principalmente, Norteamérica)**

   Inserte el soporte del auricular en la ranura.

2. **Rejillas de ventilación**

   Evitan un sobrecalentamiento.

3. **Conector de alimentación**

   Conecte el cable de alimentación a la máquina. Inserte el otro extremo en una toma de corriente.

4. **Tapa trasera**

   Abra para tener acceso al interior de la máquina y para extraer el papel atascado.

   Abra aquí para sustituir la unidad de fusión.

5. **Palanca de apertura de la tapa trasera**

   Tire de esta palanca para abrir la tapa posterior.

6. **Conector de teléfono externo**

   Para conectar un teléfono externo.

7. **Conector de la interface de unidad G3**

   Para conectar una línea telefónica.

8. **Ranura**

   Es posible insertar tarjetas de interface opcional.

9. **Ranuras para la tarjeta de expansión**

   Retire la tapa para instalar las tarjetas SD.

10. **Puerto Ethernet**

    Utilice un cable de interface de red para conectar la máquina a una red.

11. **Interfaz de host USB**

    Conecta dispositivos externos tales como un dispositivo de autenticación de tarjetas.

Interior: vista delantera

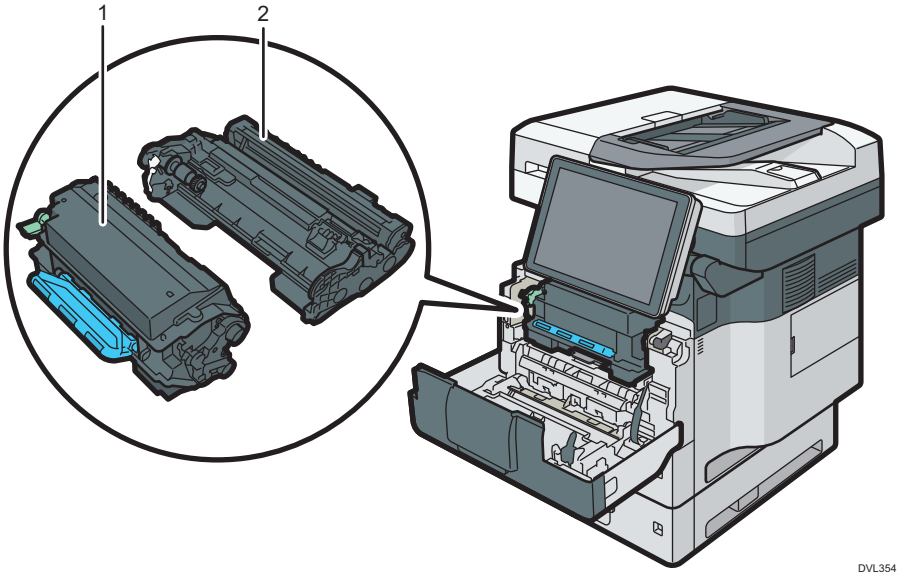

1. **Cartucho de impresión**

   Para retirar papel atascado, extraiga el cartucho de impresión y la unidad del tambor como una sola unidad.

   Se muestran mensajes en la pantalla cuando el cartucho de impresión debe sustituirse, o bien cuando debe prepararse uno nuevo.

   Para obtener información detallada acerca de los mensajes que aparecen en la pantalla cuando es necesario reponer consumibles, consulte el documento Mantenimiento.

   Cuando retire papel atascado, extraiga la unidad de tóner junto con la unidad del tambor. Si desea retirar únicamente el cartucho de impresión, tire de la palanca del lado izquierdo del cartucho de impresión hacia abajo y, a continuación, extráigalo.

2. **Unidad del tambor**

   Se muestran mensajes en la pantalla cuando la unidad del tambor debe sustituirse, o bien cuando debe prepararse una nueva.

   Para obtener información detallada acerca de los mensajes que aparecen en la pantalla cuando es necesario reponer consumibles, consulte Mantenimiento.

   Para IM 350F, IM 350, IM 430F:

   Cuando sea necesario sustituir la unidad de tambor, contacte con su representante de servicio.

Interior: vista posterior

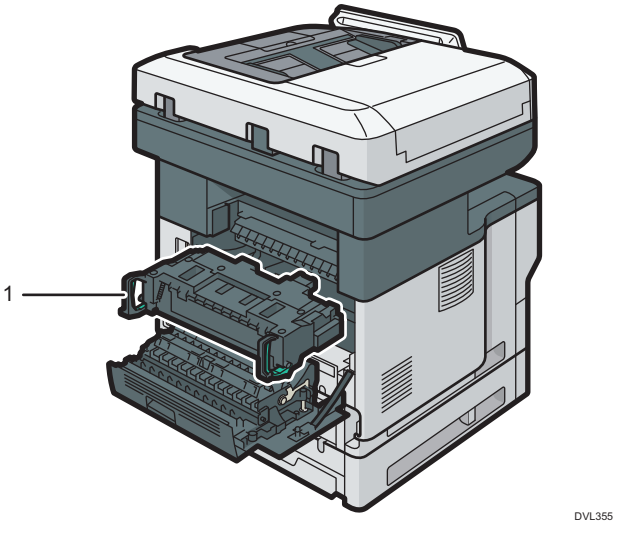

1. **Unidad de fusión**

   Extraiga la unidad de fusión y retire el papel atascado.

   Se muestran mensajes en la pantalla cuando la unidad de fusión debe sustituirse, o bien cuando debe prepararse una nueva.

   Para obtener información detallada acerca de los mensajes que aparecen en la pantalla cuando es necesario reponer consumibles, consulte Mantenimiento.

   Para IM 350F, IM 350, IM 430F:

   Cuando sea necesario sustituir la unidad de fusión, contacte con su representante de servicio.

Unidad de grapas

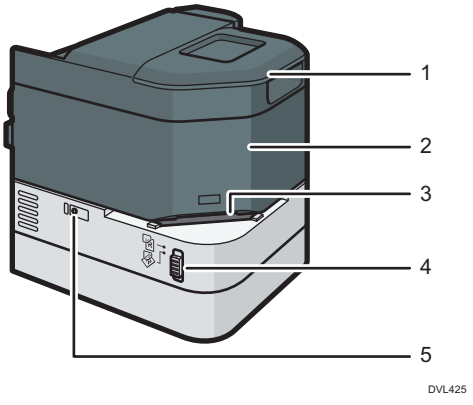

1. Base de la unidad de grapas
2. Unidad de grapas
3. Ranura de grapado
4. Conmutador deslizante
5. LED (para indicar que se han agotado las grapas)

Cartucho de grapas

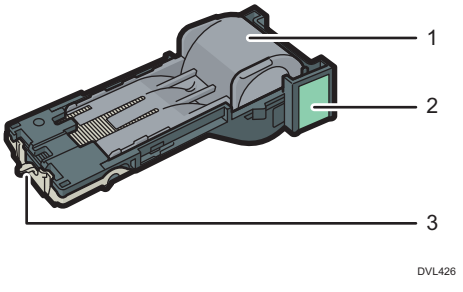

1. Soporte de grapas
2. Cartucho de grapas
3. Placa frontal

Conexión y configuración de la red

1

Configuración de la red LAN con cable

Cómo conectar la interfaz de Ethernet

En esta sección se describe cómo conectar un cable de interfaz de Ethernet al puerto Ethernet.

Si utiliza un cable de interfaz Ethernet que admita 1000BASE-T, defina [Velocidad Ethernet] en [Selec.auto:Habilitar 1Gbps] en [Ajustes de interface] de [Ajustes del sistema].

Importante

- Utilice los siguientes cables Ethernet.
  - Al usar 100BASE-TX/10BASE-T:

    Cable no blindado de par trenzado (UTP) o cable blindado de par trenzado (STP) y Categoría tipo 5 o superior
  - Al usar 1000BASE-T:

    Cable no blindado de par trenzado (UTP) o cable blindado de par trenzado (STP) y Categoría tipo 5e o superior
- Cuando utilice IPv6, defina [Protocolo en vigor] como [Activo] en [Ajustes de interface], en [Ajustes sistema]. El IPv6 se configura como inactivo en fábrica. Cuando habilite el IPv6, se configurará automáticamente una dirección con enlace local.
- Para utilizar el IPv6, consulte con el administrador de red.

1. **Asegúrese de que el interruptor principal de alimentación esté apagado.**
2. **Conecte el cable de interfaz de Ethernet al puerto Ethernet.**

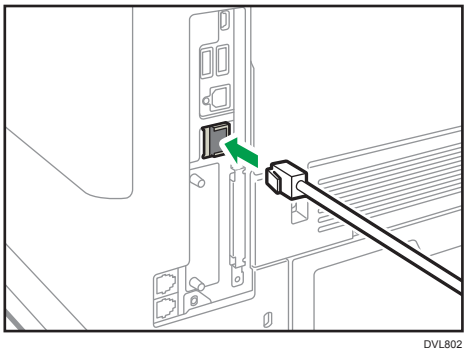

DVL802

3. **Conecte el otro extremo del cable de interfaz de Ethernet a un dispositivo de conexión a la red como, por ejemplo, un hub.**

4. **Encienda el interruptor principal de alimentación de la máquina.**

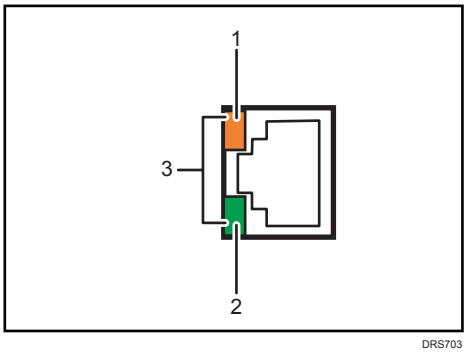

1. **Indicador (naranja)**

   Cuando 100BASE-TX está en funcionamiento, el LED está naranja.

2. **Indicador (verde)**

   Cuando 10BASE-T está en uso, el LED se enciende en verde.

3. **Indicadores (naranja y verde)**

   Cuando 1000BASE-T está funcionando, ambos LED se encienden.

Nota

- Cuando el modo Ahorro de energía está activado, es posible que los LED no se iluminen.

Cómo obtener una dirección IP automáticamente (IPv4 DHCP)

La máquina está configurada para obtener direcciones IP de forma automática.

1. **Pulse [Inicio] ( ) en la parte inferior central de la pantalla.**
2. **Deslice con el dedo la pantalla hacia la izquierda y, a continuación, pulse el icono [Herramientas usuario] ( ).**
3. **Pulse [Características máquina].**

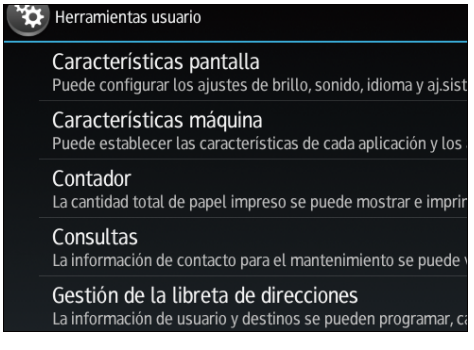

4. **Pulse [Ajustes del sistema].**
5. **Pulse la pestaña [Ajustes de interface].**
6. **Pulse [Red].**

7. **Pulse [Dirección IPv4 de la máquina].**
8. **Pulse [Obtener auto (DHCP)].**
9. **Pulse [Aceptar].**

Cómo especificar una dirección IP (IPv4)

1. **Pulse [Inicio] ( ) en la parte inferior central de la pantalla.**
2. **Deslice con el dedo la pantalla hacia la izquierda y, a continuación, pulse el icono [Herramientas usuario] ( ).**
3. **Pulse [Características máquina].**

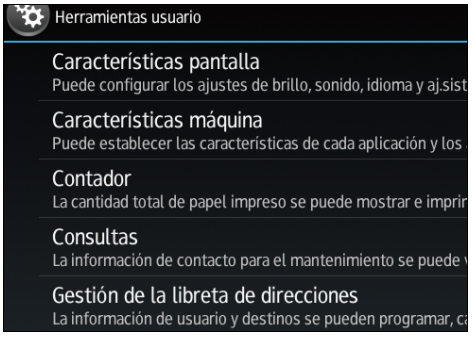

4. **Pulse [Ajustes del sistema].**
5. **Pulse la pestaña [Ajustes de interface].**
6. **Pulse [Red].**
7. **Pulse [Dirección IPv4 de la máquina].**
8. **Pulse [Especificar].**
9. **Pulse [Cambiar], situado al lado de [Dirección IPv4 de la máquina] y, a continuación, introduzca la dirección IP.**

   Una vez introducida la dirección IP, pulse [#].
10. **Pulse [Aceptar].**
11. **Pulse [Cambiar], situado al lado de [Máscara de subred] y, a continuación, introduzca la máscara de subred.**

    Cuando haya introducido la máscara de subred, pulse [#].
12. **Pulse [Aceptar].**
13. **Pulse [Direcc. Gateway IPv4] y, a continuación, introduzca la dirección de la puerta de enlace.**
14. **Pulse [Aceptar].**

Ajustar la LAN inalámbrica

La conexión inalámbrica LAN estará disponible cuando se instale la tarjeta de interfaz de LAN inalámbrica.

Consulte Pág. 48 "Instalar la tarjeta de interfaz de LAN inalámbrica" para saber cómo instalar la tarjeta de interfaz de LAN inalámbrica.

Cómo seleccionar el modo de comunicación para la LAN inalámbrica.

Seleccione el modo de comunicación según el entorno.

Cómo seleccionar el modo

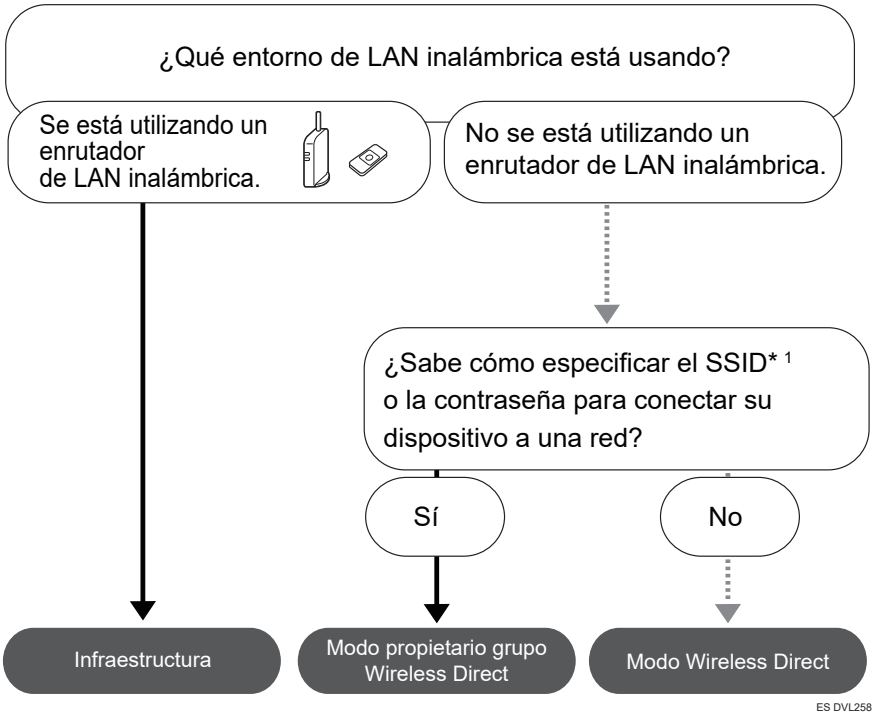

*1 SSID es un identificador que se utiliza para diferenciar redes LAN inalámbricas. También se denomina "Nombre de red" o "Nombre de punto de acceso".

También se puede establecer la conexión mediante el modo Ad hoc. Para obtener información deallada, consulte la explicación de cada modo.

Acerca de los modos

Modo	Descripción
Modo de infraestructura 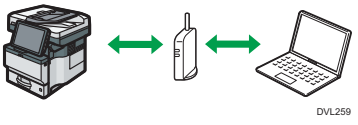 DVL259	En el modo infraestructura, se pueden conectar varios dispositivos y la máquina mediante el router LAN inalámbrico. También puede imprimir datos en una red, como, por ejemplo, un sitio web, incluso cuando está conectado un dispositivo. El modo de comunicación de la máquina se configura en modo infraestructura en fábrica.
Modo Wireless Direct • Modo de propietario de grupo Wireless Direct 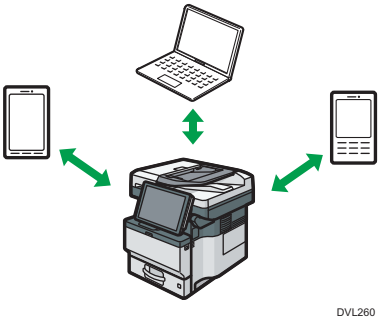 DVL260 • Wireless Direct 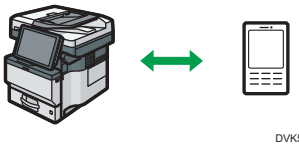 DVK542	En el modo Wireless Direct, puede conectar la máquina y un dispositivo sin utilizar un router LAN inalámbrico. Existen dos tipos de métodos de conexión en el modo Wireless Direct. • Modo de propietario de grupo Wireless Direct Se pueden conectar varios dispositivos, incluyendo dispositivos que no son compatibles con Wi-Fi Direct. Es necesario introducir el SSID y la contraseña de la máquina en el dispositivo que se desea conectar. • Wireless Direct Se puede conectar la máquina al dispositivo directamente. Seleccione la máquina desde el dispositivo que desee conectar. Es posible conectar, únicamente, dispositivos Android 4.0 o posteriores que sean compatibles con Wi-Fi Direct. No se pueden imprimir datos en una red, como, por ejemplo, un sitio web, cuando esté conectado un dispositivo.

Modo	Descripción
Modo Ad-hoc 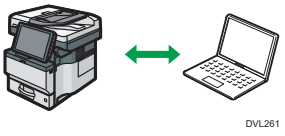 	Es necesario ajustar el canal ad-hoc y otros parámetros en el dispositivo que se pretende conectar. No se puede seleccionar WPA2 como método de seguridad. No se pueden imprimir datos en una red, como, por ejemplo, un sitio web, cuando esté conectado un dispositivo.

Procedimiento para realizar los ajustes

Para obtener información acerca del modo Ad hoc, consulte Pág. 23 "Conectar en modo Ad hoc".

Para obtener información acerca del modo infraestructura, consulte Pág. 25 "Conectar en modo infraestructura".

Para obtener información acerca del modo conexión directa, consulte Pág. 27 "Conectar en Modo de conexión directa".

Para obtener información acerca del modo conexión directa de propietario de grupo, consulte Pág. 29 "Conectar en Modo de conexión directa de propietario de grupo".

Conectar en modo Ad hoc

En el modo Ad hoc, puede especificar un SSID para la máquina y conectar el ordenador directamente a la máquina, a través de una LAN inalámbrica.

Importante

- La tarjeta de interfaz de la LAN inalámbrica debe estar instalada para utilizar el modo Ad hoc.

1. **Pulse [Inicio] ( ) en la parte inferior central de la pantalla.**
2. **Deslice con el dedo la pantalla hacia la izquierda y, a continuación, pulse el icono [Herramientas usuario] ( ).**

3. **Pulse [Características máquina].**

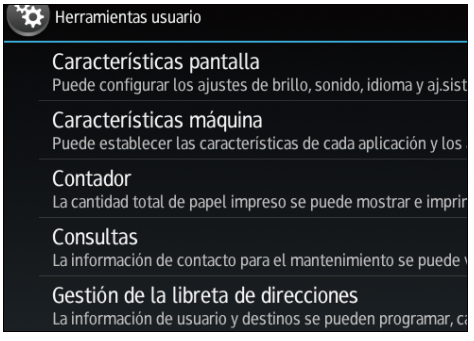

4. **Pulse [Ajustes del sistema].**
5. **Pulse la pestaña [Ajustes de interface].**
6. **Pulse [Red].**
7. **Pulse [Tipo de LAN].**
8. **Pulse [LAN inalámbrica].**
9. **Pulse [LAN inalámbrica].**
10. **Pulse [Modo de comunicación] y, a continuación, pulse [Modo Ad-hoc 802.11].**
11. **Pulse [Aceptar].**
12. **Pulse [Ajuste SSID].**
13. **Pulse [Introduzca el SSID], introduzca el SSID y, a continuación, pulse [OK].**
14. **Pulse [Aceptar].**
15. **Pulse [Canal Ad-hoc] y, a continuación, pulse el canal que desee utilizar.**
16. **Pulse [Aceptar].**
17. **Pulse [Método seguridad].**
18. **Pulse [WEP].**

    Para no utilizar el ajuste de seguridad, seleccione [No].
19. **Pulse [Introd.] en [Clave (Encriptac.) WEP].**
20. **Introduzca la clave WEP y, a continuación, pulse [OK].**
21. **Pulse [Aceptar].**

Se habrán completado los ajustes.

Es posible conectar un dispositivo en modo Ad hoc si se especifica el SSID, el canal y el método de seguridad que se especificaron para la máquina.

Consulte las instrucciones facilitadas con el dispositivo para saber cómo realizar la conexión en modo Ad hoc.

Conectar en modo infraestructura

Utilice el modo de infraestructura para conectar la máquina a un punto de acceso.

Importante

- La tarjeta de interfaz de la LAN inalámbrica debe estar instalada para utilizar el modo de infraestructura.
- Cuando utilice IPv6, defina Protocolo efectivo como Activo en los Ajsutes de interfaz, bajo Ajustes del sistema. El IPv6 se configura como inactivo en fábrica. Cuando habilite el IPv6, se configurará automáticamente una dirección con enlace local.
- Para utilizar el IPv6, consulte con el administrador de red.

1. Pulse [Inicio] ( ) en la parte inferior central de la pantalla.
2. Deslice la pantalla hacia la izquierda con el dedo y pulse el icono de Herramientas del usuario ( ).
3. Pulse [Características máquina].

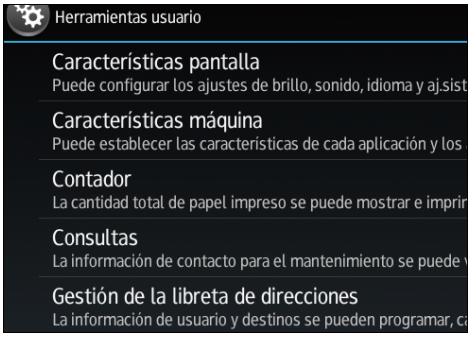

4. Pulse [Ajustes del sistema].
5. Pulse la pestaña [Ajustes de interface].
6. Pulse [Red].
7. Pulse [Tipo de LAN].
8. Pulse [LAN inalámbrica].
9. Pulse [LAN inalámbrica].
10. Pulse [Modo de comunicación] y, a continuación, pulse [Modo infraestructura].
11. Pulse [Aceptar].
12. Pulse [Ajuste SSID].
13. Pulse [Introduzca el SSID] e introduzca el SSID del punto de acceso al que desee conectarse y, a continuación, pulse [Aceptar].
14. Pulse [Aceptar].
15. Pulse [Método seguridad].

16. **Introduzca el método de seguridad especificado para el punto de acceso al que desee conectarse.**

    Pulse [WEP] o [WPA2] y, a continuación, pulse [Introducir] en la pantalla, para introducir la contraseña.

    Si no utiliza un ajuste de seguridad, seleccione [No].

17. **Pulse [Aceptar].**

Se habrán completado los ajustes.

Para comprobar el estado de la conexión, pulse [Señal de la LAN inalámbrica] en [LAN inalámbrica], en los [Ajustes de interface] de [Ajustes sistema] y confirme el estado de la señal.

Cómo obtener una dirección IP automáticamente (IPv4 DHCP)

La máquina está configurada para obtener direcciones IP de forma automática.

1. **Pulse [Inicio] ( ) en la parte inferior central de la pantalla.**
2. **Deslice con el dedo la pantalla hacia la izquierda y, a continuación, pulse el icono [Herramientas usuario] ( ).**
3. **Pulse [Características máquina].**

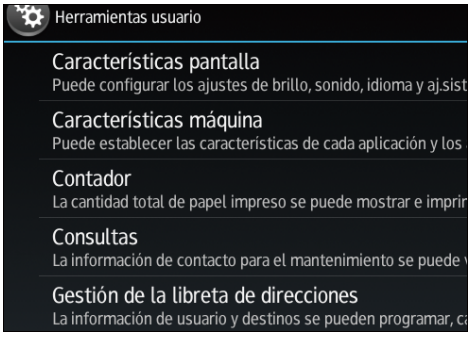

4. **Pulse [Ajustes del sistema].**
5. **Pulse la pestaña [Ajustes de interface].**
6. **Pulse [Red].**
7. **Pulse [Dirección IPv4 de la máquina].**
8. **Pulse [Obtener auto (DHCP)].**
9. **Pulse [Aceptar].**

Cómo especificar una dirección IP (IPv4)

1. **Pulse [Inicio] ( ) en la parte inferior central de la pantalla.**
2. **Deslice con el dedo la pantalla hacia la izquierda y, a continuación, pulse el icono [Herramientas usuario] ( ).**

3. **Pulse [Características máquina].**

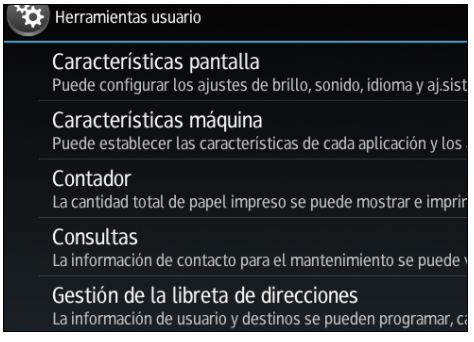

4. **Pulse [Ajustes del sistema].**
5. **Pulse la pestaña [Ajustes de interface].**
6. **Pulse [Red].**
7. **Pulse [Dirección IPv4 de la máquina].**
8. **Pulse [Especificar].**
9. **Pulse [Cambiar], situado al lado de [Dirección IPv4 de la máquina] y, a continuación, introduzca la dirección IP.**

   Una vez introducida la dirección IP, pulse [#].
10. **Pulse [Aceptar].**
11. **Pulse [Cambiar], situado junto a [Máscara subred] y, a continuación, introduzca la máscara de subred.**

    Cuando haya introducido la máscara de subred, pulse [#].
12. **Pulse [Aceptar].**
13. **Pulse [Direcc. Gateway IPv4] y, a continuación, introduzca la dirección de la puerta de enlace.**
14. **Pulse [Aceptar].**

Conectar en Modo de conexión directa

Para conectar otro dispositivo y la máquina directamente mediante la función de conexión inalámbrica directa, utilice el modo Wireless Direct.

Importante

- La tarjeta de interfaz de LAN inalámbrica debe estar instalada para utilizar el modo Wireless Direct.

1. **Pulse [Inicio] ( ) en la parte inferior central de la pantalla.**

2. **Deslice con el dedo la pantalla hacia la izquierda y, a continuación, pulse el icono [Herramientas usuario] ( ).**
3. **Pulse [Características máquina].**

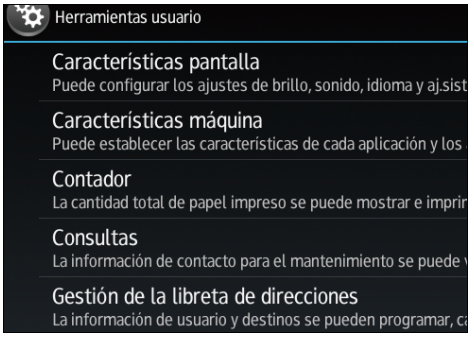

4. **Pulse [Ajustes del sistema].**
5. **Pulse la pestaña [Ajustes de interface].**
6. **Pulse [Red].**
7. **Pulse [Tipo de LAN].**
8. **Pulse [LAN inalámbrica].**
9. **Pulse [LAN inalámbrica].**
10. **Pulse [Modo de comunicación] y, a continuación, pulse [Modo conexión directa].**
11. **Pulse [Aceptar].**
12. **Pulse [Conexión directa].**
13. **Pulse [Activo/Inactivo] y, a continuación, pulse [Activo].**
14. **Pulse [Aceptar].**
15. **Pulse [Ajustes Conexión directa].**
16. **Compruebe el [Nombre de dispositivo] y la [Contraseña de conexión] y, a continuación, pulse [OK].**
17. **Pulse [LAN inalámbrica].**
18. **Pulse [LAN inalámbrica: Config.fácil/Conex.directa].**
19. **Pulse [Botón de comando].**
20. **Pulse [Conectar].**

Se habrán completado los ajustes.

Toque los botones del dispositivo que desee conectar.

Consulte las instrucciones facilitadas con el dispositivo para saber cómo conectarlo en modo Wireless Direct.

Conectar en Modo de conexión directa de propietario de grupo

Para conectar varios dispositivos compatibles con conexión inalámbrica directa mediante la máquina como un punto de acceso simple, utilice el modo de conexión directa de propietario de grupo. Se pueden conectar hasta nueve dispositivos. Los dispositivos que no sean compatibles con la conexión inalámbrica directa también se pueden conectar.

Importante

- La tarjeta de interfaz de la LAN inalámbrica debe estar instalada para utilizar el modo de propietario de grupo Wireless Direct.

1. **Pulse [Inicio] ( ) en la parte inferior central de la pantalla.**
2. **Deslice la pantalla hacia la izquierda con el dedo y pulse el icono de Herramientas del usuario ( ).**
3. **Pulse [Características máquina].**

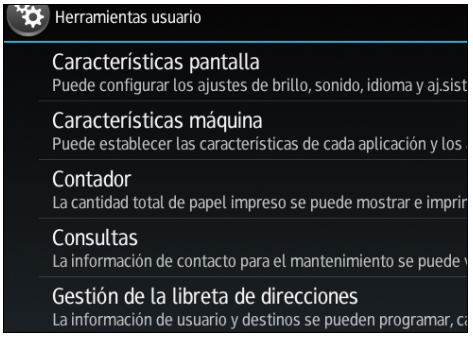

4. **Pulse [Ajustes del sistema].**
5. **Pulse la pestaña [Ajustes de interface].**
6. **Pulse [Red].**
7. **Pulse [Tipo de LAN].**
8. **Pulse [LAN inalámbrica].**
9. **Pulse [LAN inalámbrica].**
10. **Pulse [Modo de comunicación] y, a continuación, [Conexión directa: Modo propietario grupo].**
11. **Pulse [Aceptar].**
12. **Pulse [Conexión directa].**
13. **Pulse [Activo/Inactivo] y, a continuación, pulse [Activo].**
14. **Pulse [Aceptar].**
15. **Pulse [Ajustes Conexión directa].**
16. **Compruebe el [Nombre de dispositivo] y la [Contraseña de conexión] y, a continuación, pulse [OK].**

17. **Pulse [LAN inalámbrica].**
18. **Pulse [LAN inalámbrica: Config.fácil/Conex.directa].**
19. **Pulse [Botón de comando].**
20. **Pulse [Conectar].**

Se habrán completado los ajustes.

Toque los botones del dispositivo que desee conectar.

Consulte las instrucciones facilitadas con el dispositivo para saber como conectarlo mediante el modo Wireless Direct.

Nota

- Si especifica el SSID y el método de seguridad en la opción [LAN inalámbrica] de los [Ajustes de interface], bajo [Ajustes sistema], mientras la máquina está configurada en modo de propietario de grupo Wireless Direct, los dispositivos inalámbricos no compatibles con conexión Wireless Direct podrán acceder a la máquina si se especifican el SSID y el método de seguridad de la misma.

Cómo conectar la interfaz USB

Conectar a la interfaz USB (tipo B)

En esta sección se explica cómo conectar un cable de interfaz USB 2.0 (Tipo B) al puerto USB 2.0 de la máquina.

No se incluye cable de interfaz USB. Asegúrese de adquirir el cable apropiado para la máquina (forma del conector) y para su ordenador.

Utilizar un cable de cinco metros (197 pulgadas), o de menor longitud, que soporte la interfaz USB2.0 (Tipo B).

1. **Conecte el cable de interfaz USB2.0 (Tipo B) al puerto USB2.0.**

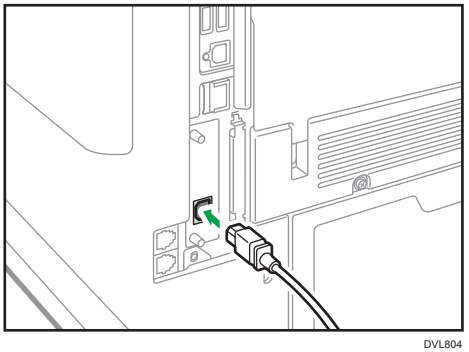

DVL804

Conectar a la interfaz de host USB

En esta sección se explica cómo conectar un dispositivo al interfaz de host USB de la máquina.

No se incluye cable de interfaz USB. Asegúrese de adquirir el cable apropiado para la máquina (forma del conector) y para su equipo.

Utilice un cable de cinco metros (197 pulgadas), o de menor longitud, compatible con una interfaz host USB.

⚠PRECAUCIÓN

- Conecte cualquiera de los siguientes dispositivos a la interfaz USB 2.0: cámara digital, teclados USB y lectores de tarjeta IC. Conectar otros dispositivos puede causar un fallo de funcionamiento.

1. **Conecte un extremo del dispositivo interfaz USB a la interfaz de host USB de la máquina.**

   Si utiliza un cable de interfaz USB, conecte el otro extremo a un dispositivo de autenticación de tarjetas.

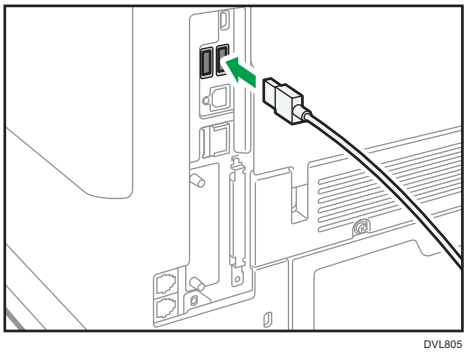

DVL805

Cómo conectar la máquina a una línea telefónica y a un teléfono/auricular

Conectar a la línea telefónica Región A (principalmente, Europa y Asia)

Para conectar la máquina a una línea telefónica, use un conector de tipo modular de inserción a presión.

Importante

- Antes de comenzar, asegúrese de que el conector sea del tipo correcto.
- Conecte la red pública telefónica conmutada (PSTN) a la línea. La conexión de líneas distintas a PSTN a la máquina puede provocar un funcionamiento incorrecto.

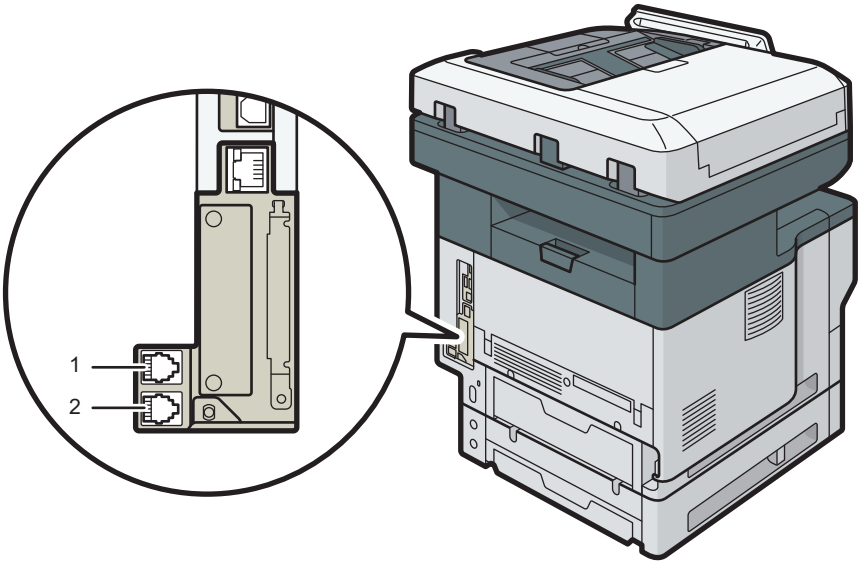

DVL807

1. **LÍNEA (Conector de la unidad de interface G3)**

   Conecte una línea telefónica.

   Si conecta un cable modular al conector de la unidad de interfaz G3, haga dos lazos de 1,5 cm (0,6 pulgadas) (1) en el extremo del cable modular (lado de conexión a la máquina) y una el núcleo de ferrita incluido a los lazos como se muestra.

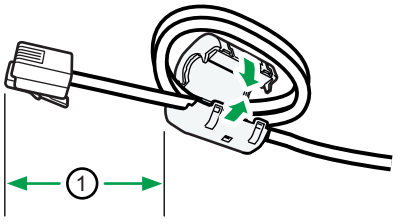

CVC014

2. **TEL (Conector del teléfono externo)**

   Conecte el auricular opcional o un teléfono externo.

Nota

- Si hay una tapa en el conector "TEL", retírela antes de empezar a utilizar dicho conector.

Conectar a la línea telefónica Región B (principalmente, Norteamérica)

Para conectar la máquina a una línea telefónica, use un conector de tipo modular de inserción a presión.

⚠PRECAUCIÓN

- Se debe utilizar un cable de línea telefónica con núcleo de ferrita para suprimir las interferencias de radiofrecuencia.

Importante

- **Antes de comenzar, asegúrese de que el conector sea del tipo correcto.**
- **Conecte la red pública telefónica conmutada (PSTN) a la línea. La conexión de líneas distintas a PSTN a la máquina puede provocar un funcionamiento incorrecto.**

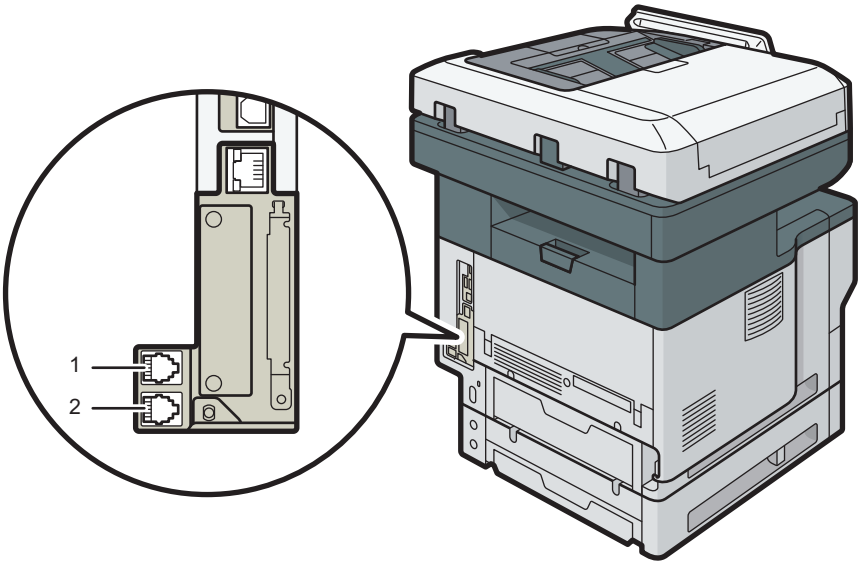

DVL807

1. **Conector de la unidad de interface G3**

   Conecte una línea telefónica.

2. **Conector del teléfono externo**

   Conecte el auricular opcional o un teléfono externo.

Nota

- Si hay una tapa en el conector "TEL", retírela antes de empezar a utilizar dicho conector.
- Utilice el cable modular incluido con un núcleo de ferrita. Conecte el extremo del cable con el núcleo de ferrita a la máquina.

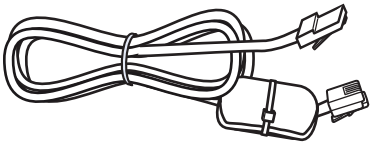

DLN707

Selección del tipo de línea

Seleccione el tipo de línea al cual está conectada la máquina. Hay dos tipos: marcación por tonos y marcación por pulsos.

Seleccione el tipo de línea mediante Herramientas admin..

Nota

- Esta función no está disponible en algunas regiones.

Ajustes necesarios para cada función

Los requerimientos de ítems de menú de [Ajustes de interface] en [Ajustes del sistema], varían dependiendo de la función o el entorno de interfaz que usted esté utilizando. Consulte la Lista requerimientos de ajustes de red y especifique los elementos necesarios para las funciones que figuran a continuación.

- Impresora/LAN-Fax
- Internet Fax
- Función de correo electrónico
- Función de carpeta
- WSD (escáner)
- Escáner TWAIN de red
- Document Server

Importante

- **Esta configuración debe ser realizada por el administrador del sistema o con la ayuda del mismo.**

Nota

- Para obtener información detallada acerca de los ajustes del fax, consulte Fax.
- Para obtener información detallada acerca de los ajustes de escaneo, consulte Escaneo.

Guía de funciones de las opciones externas de la máquina Región A (principalmente Europa y Asia)

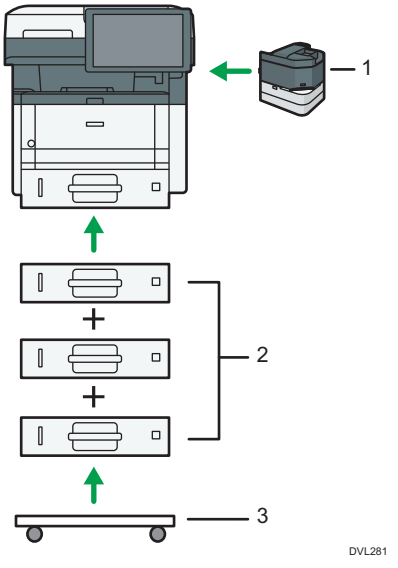

1. **Unidad de grapas**

   Puede instalar la unidad de grapado para grapar el papel impreso.

2. **Bandejas de papel inferiores**

   Puede incorporar hasta tres bandejas inferiores de papel.

   Hay dos tipos de bandejas, con capacidad para 250 o 500 hojas de papel.

   Estas unidades pueden utilizarse en cualquier combinación.

   El técnico de servicio instalará la bandeja de papel en función del número de la bandeja. Póngase en contacto con un representante del servicio técnico. Para obtener información detallada, consulte el documento Instalación.

3. **Mesa con ruedas**

   Una mesa con ruedas para colocar la máquina.

Guía de funciones de las opciones externas de la máquina Región B (principalmente Norteamérica)

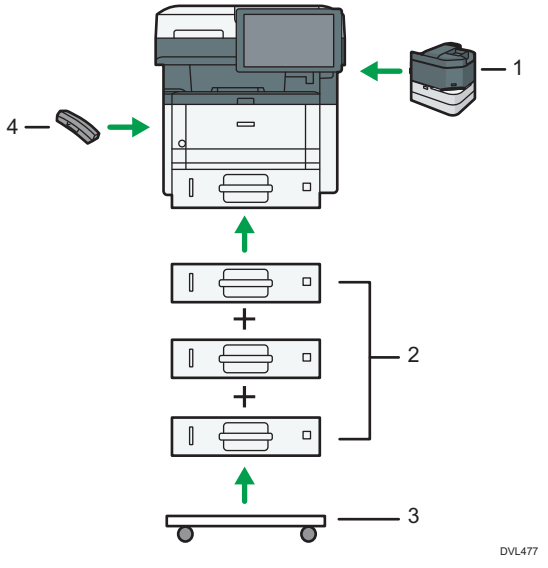

1. **Unidad de grapas**

   Puede instalar la unidad de grapado para grapar el papel impreso.

2. **Bandejas de papel inferiores**

   Puede incorporar hasta tres bandejas inferiores de papel.

   Hay dos tipos de bandejas, con capacidad para 250 o 500 hojas de papel.

   Estas unidades pueden utilizarse en cualquier combinación.

   En función del número de niveles que se deseen instalar, puede ser necesario un técnico de servicio para realizar la instalación. Póngase en contacto con el representante de servicio autorizado. Para obtener información detallada, consulte el documento Instalación.

3. **Mesa con ruedas**

   Una mesa con ruedas para colocar la máquina.

4. **Auricular**

   Se usan de receptor.

   Le permite utilizar las funciones de marcación manual y marcación sin descolgar. También permite utilizar la máquina como teléfono.

Orden de la instalación de opciones

Cuando instale múltiples opciones, se recomienda seguir el siguiente orden:

1. **Instale la bandeja inferior de papel (250 hojas) y la bandeja inferior de papel (500 hojas).**

   Puede instalar un máximo de tres unidades de alimentación de papel con cualquier combinación.

2. **Instale la grapadora fuera de línea.**
3. **Instale el teléfono.**
4. **Instale la tarjeta de interface.**

   Instálela en la ranura de la placa del controlador.

   Solamente se puede instalar una placa de interfaz.

5. **Introduzca la tarjeta SD.**

   Insértela en la ranura para tarjeta SD de la tarjeta del controlador.

   Hay dos ranuras para tarjetas SD.

   Cada ranura es compatible con diferentes tipos de tarjetas SD.

   Si desea usar dos o más tarjetas SD que pueden insertarse en la misma ranura, póngase en contacto con su distribuidor o representante de servicio técnico.

Instalar la unidad de alimentación de papel

⚠ADVERTENCIA

- Es peligroso manipular el conector del cable de alimentación con las manos mojadas. Hacerlo podría provocar una descarga eléctrica.

⚠PRECAUCIÓN

- La máquina pesa aproximadamente 30,5 kg (67,3 lb) (solo la unidad principal, consumibles incluidos).
- Cuando mueva la impresora, utilice las asas de sujeción en ambos laterales y levántela con cuidado. La máquina se romperá o provocará daños si cae.
- Si levanta la unidad de alimentación de papel sin tener cuidado o la deja caer podría lesionarse.

⚠PRECAUCIÓN

- Desenchufe el cable de alimentación de la toma de corriente antes de mover la máquina. Cuando mueva la máquina, tenga cuidado de que el cable de alimentación no acabe debajo de la máquina y resulte dañado. Si no se toman estas precauciones podría producirse un incendio o una descarga eléctrica.

Importante

- No coloque la máquina directamente en el suelo.
- Si va a instalar varias opciones, instale primero la unidad de alimentación de papel.
- Para instalar dos unidades de alimentación de papel a la vez, ponga una sobre la otra e instálelas como una sola unidad.
- Antes de encender la alimentación, retire el material de embalaje de la unidad de alimentación de papel.

1. **Compruebe el contenido de la caja.**
2. **Apague la máquina y desenchufe el cable de alimentación.**
3. **Retire el embalaje de la unidad de alimentación de papel.**

4. **Levante la máquina mediante las asas de agarre colocadas a ambos lados.**

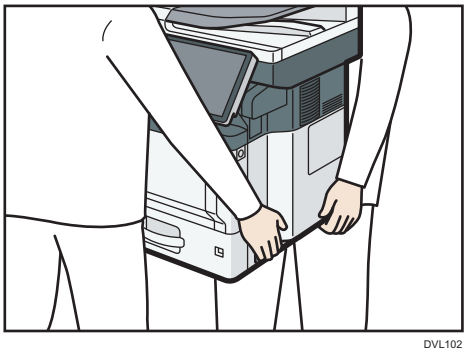

DVL102

Cuando mueva la máquina, no la sujete por los componentes que se indican a continuación, ya que ello podría causar un mal funcionamiento:

- El asa de la bandeja de alimentación de papel estándar
- La parte inferior de la bandeja bypass

5. **Hay tres pins verticales en la unidad de alimentación de papel opcional. Alinéelos con los tres orificios de la parte inferior de la máquina y bájela con cuidado.**

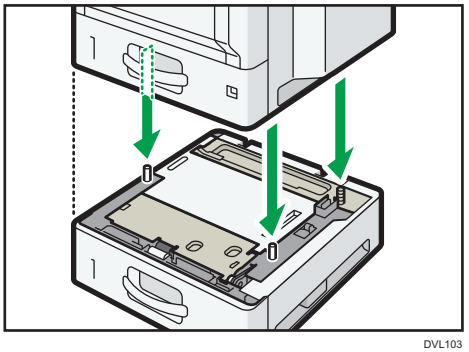

DVL103

6. **Enchufe el cable de alimentación y luego encienda la máquina.**
7. **Imprima una página de configuración para confirmar que la unidad se ha instalado correctamente.**

El número de la bandeja que puede instalarse.

Persona que realiza la instalación	Uso sobre una mesa: impresora y una o dos unidades de alimentación de papel opcionales		Uso sobre una mesa: impresora y tres unidades de alimentación de papel opcionales *1
	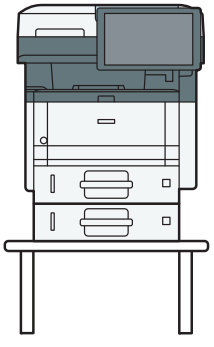	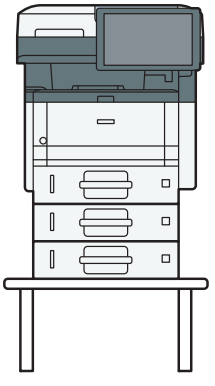	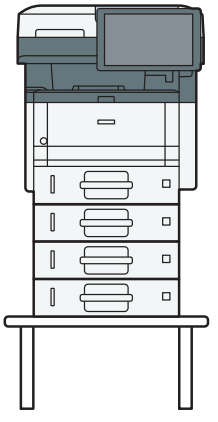
Usuario	✓		
Técnico del cliente	✓		

*1 Se requiere una mesa con ruedas para instalar tres unidades de alimentación de papel en la máquina.

Instalar la grapadora fuera de línea

Esta sección describe cómo instalar y utlizar la unidad de grapado.

Importante

- No retire la grapadora fuera de línea tras presionarla para fijarla en el papel adhesivo.
- No presione ni golpee la grapadora fuera de línea con una fuerza excesiva. Si lo hace, podría dañarlo.
- No agarre la grapadora fuera de línea para mover la máquina.

1. **Apague la alimentación de la máquina y, a continuación, desenchufe el cable de alimentación de la toma de corriente.**
2. **Con una moneda, abra la cubierta del lado derecho de la máquina.**

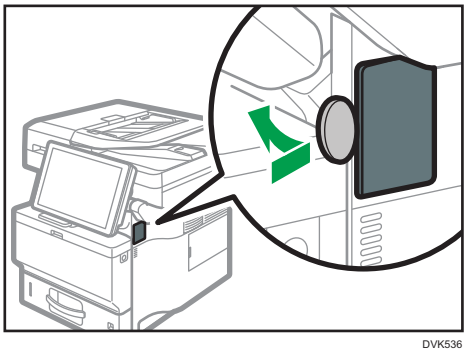

DVK536

3. **Extraiga la grapadora fuera de línea de la caja.**

   La grapadora fuera de línea consta de una unidad de grapas y una base para la unidad de grapas. Estas piezas están separadas en la caja.

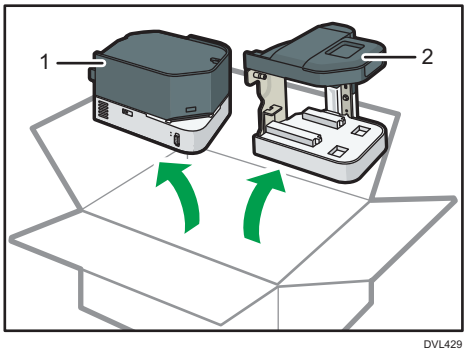

DVL429

1. Unidad de grapas
2. Base de la unidad de grapas

4. **Pliegue hacia fuera la partes del papel adhesivo que no estén adheridas a las cintas de doble cara pegadas en la parte posterior de la base de la unidad de grapas.**

   La adherencia del papel adhesivo es fuerte, por lo que no podrá despegarse una vez que se haya pegado. No pegue el papel adhesivo hasta el paso 7.

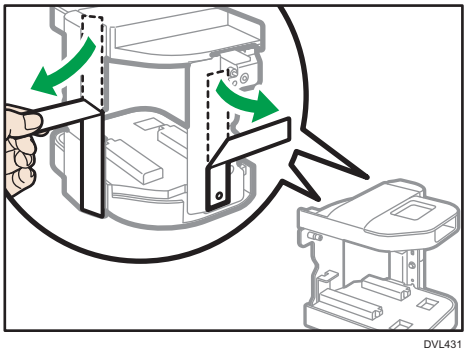

DVL431

5. **Alinee el orificio de la base de la unidad de grapas con la protuberancia situada en el lado derecho de la máquina e inserte el tornillo en el orificio.**

   Si el lado derecho de la máquina estuviera sucio, limpie la superficie antes de montar la base de la unidad de grapas en la máquina.

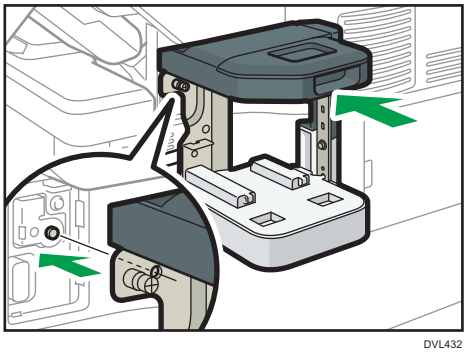

DVL432

6. **Alinee las líneas de la máquina y de la base de la unidad de grapas, tal y como se muestra en la ilustración y, a continuación, gire el tornillo hasta que se detenga.**

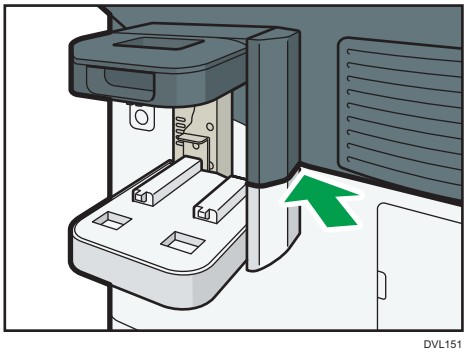

DVL151

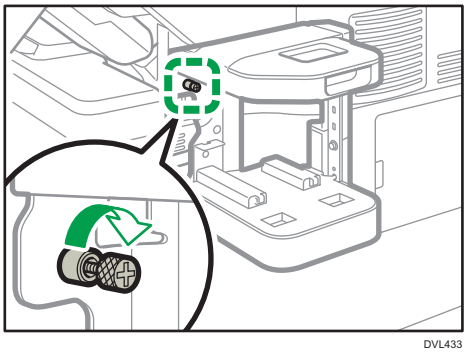

DVL433

7. **Retire las partes de papel adhesivo que se plegaron hacia fuera y, a continuación, presione la base de la unidad de grapas contra la máquina.**

   Sujete la base de la unidad de grapas con una mano, de forma que no se desplace al retirar el papel adhesivo. No presione la unidad de grapas en exceso. El papel adhesivo podría romperse. Tire lentamente del papel adhesivo hacia los lados.

   Tras retirar el papel adhesivo, presione con fuerza la base de la unidad de grapas, para fijarla en la máquina.

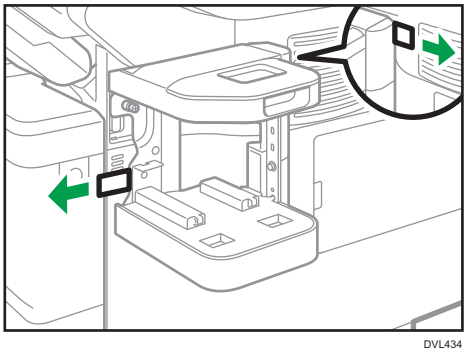

DVL434

8. **Inserte la unidad de grapas en su soporte.**

   Presione la unidad de grapas firmemente hacia atrás.

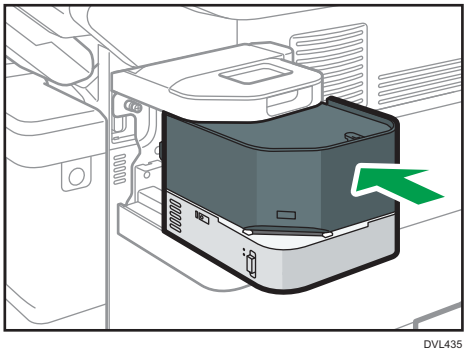

DVL435

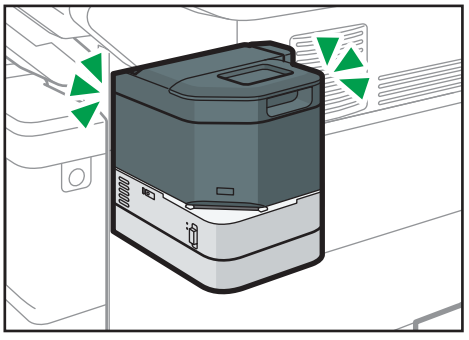

DVL436

9. **Encienda la alimentación de la máquina.**

   La alimentación de la grapadora fuera de línea también se encenderá.

Instalar la tarjeta de interfaz de LAN inalámbrica

Importante

- Antes de empezar a trabajar, toque un objeto de metal para descargar la electricidad estática. La electricidad estática puede dañar las unidades de interfaz.
- Evite que la tarjeta de interfaz de LAN inalámbrica sufra golpes.

1. **Compruebe el contenido de la caja.**
2. **Apague la máquina y desenchufe el cable de alimentación.**
3. **Desenrosque ambos tornillos y retire la tapa de la ranura.**

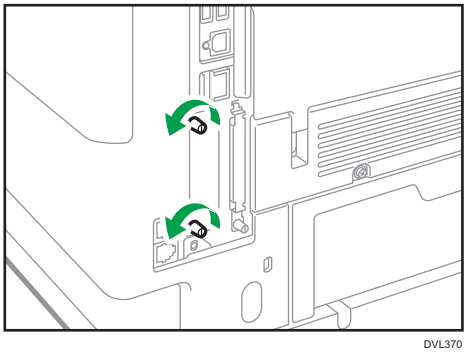

DVL370

La tapa que ha retirado no necesita volver a utilizarse.

4. **Introduzca totalmente la tarjeta de interfaz.**

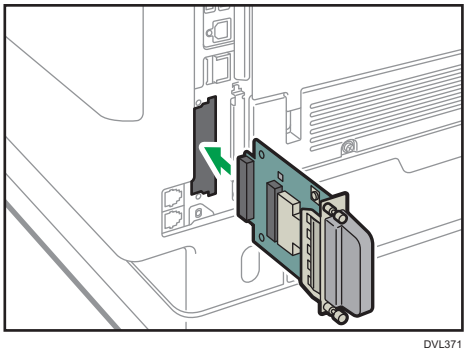

DVL371

Confirme que la tarjeta de interface está correctamente conectada a la tarjeta del controlador.

5. **Apriete los dos tornillos para fijar la tarjeta de interfaz.**
6. **Enchufe el cable de alimentación y luego encienda la máquina.**

7. **Imprima la página de configuración para confirmar que la placa se ha instalado correctamente.**

   Tras instalar la tarjeta de interfaz de la LAN inalámbrica, consulte Pág. 21 "Ajustar la LAN inalámbrica " para especificar los ajustes de la LAN inalámbrica.

Instalar la tarjeta de interfaz IEEE 1284

Importante

- Antes de empezar a trabajar, toque un objeto de metal para descargar la electricidad estática. La electricidad estática puede dañar las unidades de interfaz.
- Evite que la unidad de interfaz IEEE 1284 sufra golpes.

1. **Compruebe el contenido de la caja.**
2. **Apague la máquina y desenchufe el cable de alimentación.**
3. **Desenrosque ambos tornillos y retire la tapa de la ranura.**

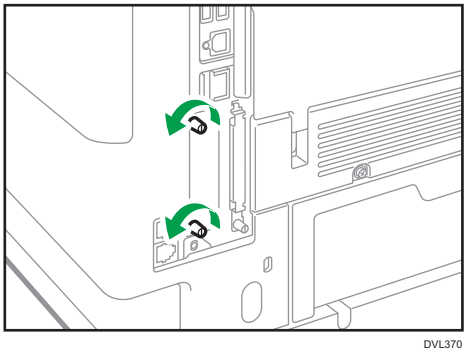

DVL370

La tapa que ha retirado no necesita volver a utilizarse.

4. **Introduzca totalmente la tarjeta de interfaz IEEE 1284.**

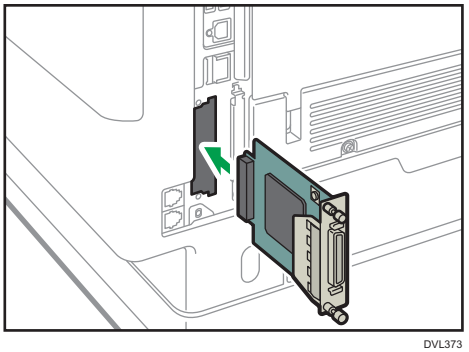

DVL373

Confirme que la tarjeta de interfaz IEEE 1284 está correctamente conectada a la tarjeta controladora.

5. **Apriete los dos tornillos para fijar la tarjeta de interfaz.**
6. **Enchufe el cable de alimentación y luego encienda la máquina.**
7. **Imprima la página de configuración para confirmar que la placa se ha instalado correctamente.**

Conectar a la interfaz IEEE 1284

En esta sección se describe cómo conectar el cable de interfaz IEEE 1284 a la tarjeta de interfaz IEEE 1284 opcional.

Esta máquina no incluye un cable de interfaz IEEE 1284. Asegúrese de adquirir el cable apropiado para la máquina (forma del conector) y para su ordenador.

Utilizar un cable de 5 metros (197 pulgadas) o menos que admita IEEE 1284 y cuyo funcionamiento se haya garantizado en la PC host.

1. **Asegúrese de que el interruptor principal de alimentación de la máquina esté apagado.**
2. **Encienda el interruptor principal de alimentación del ordenador host.**
3. **Conecte el cable de interfaz IEEE 1284 al puerto IEEE 1284.**

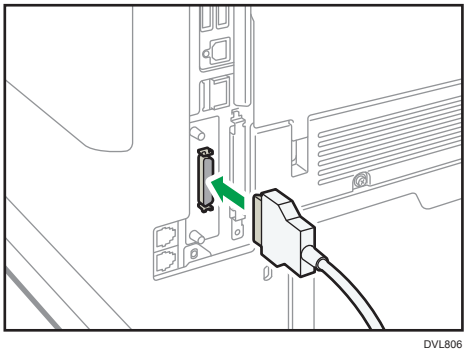

DVL806

Puede que necesite usar un adaptador de conversión para conectar el cable al interfaz. Si desea información detallada sobre cómo adquirir un adaptador de conversión, consulte con su representante de ventas o de servicio técnico.

4. **Conecte el otro extremo del cable en el conector de interfaz en el ordenador host.**

   Antes de conectar el cable al ordenador, controle el perfil del conector. Conecte el cable firmemente.

5. **Encienda el interruptor principal de alimentación de la máquina.**
6. **Encienda el ordenador host.**

   Si utiliza Windows 7/8.1/10 y Windows Server 2008/2008 R2/2012/2012 R2/2016, podría aparecer una pantalla de instalación del driver de la impresora al encender el ordenador. En este caso, haga clic en [Cancelar], en la pantalla.

Instalar la tarjeta de USB ampliado

Importante

- Antes de empezar a trabajar, toque un objeto de metal para descargar la electricidad estática. La electricidad estática puede dañar las unidades de interfaz.
- Evite que la tarjeta USB ampliada sufra algún golpe.

1. **Compruebe el contenido de la caja.**
2. **Apague la máquina y desenchufe el cable de alimentación.**
3. **Desenrosque ambos tornillos y retire la tapa de la ranura.**

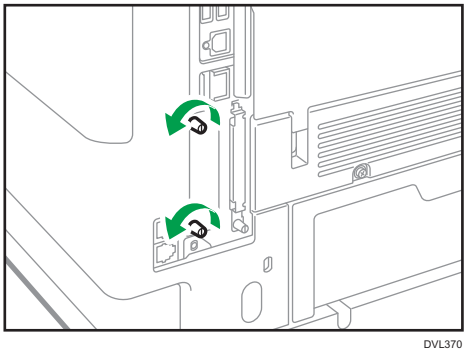

DVL370

La tapa que ha retirado no necesita volver a utilizarse.

4. **Introduzca totalmente la tarjeta de interfaz.**

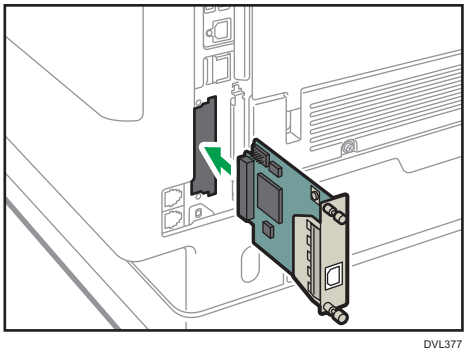

DVL377

Compruebe que la tarjeta de interfaz esté correctamente conectada a la placa del controlador.

5. **Apriete los dos tornillos para fijar la tarjeta de interfaz.**
6. **Enchufe el cable de alimentación y luego encienda la máquina.**
7. **Imprima la página de configuración para confirmar que la placa se ha instalado correctamente.**

   Consulte Pág. 31 "Cómo conectar la interfaz USB" para conectar con la interfaz de USB.

Instalar el servidor de dispositivo USB

Importante

- **Antes de empezar a trabajar, toque un objeto de metal para descargar la electricidad estática. La electricidad estática puede dañar las unidades de interfaz.**
- **Evite que el servidor de dispositivos USB sufra algún golpe.**

El servidor del dispositivo USB opcional es una placa de interfaz que añade un puerto de Ethernet a la máquina.

Con esta opción instalada, es posible conectar dos cables Ethernet a la vez utilizando el puerto estándar de la máquina y un puerto adicional en la placa de interfaz del servidor del dispositivo USB. Puede asignar distintas direcciones IP a cada puerto, de forma que la máquina pueda imprimir trabajos desde distintos segmentos de la red.

Procedimiento para instalar el servidor del dispositivo USB

1. **Compruebe el contenido de la caja.**
2. **Apague la máquina y desenchufe el cable de alimentación.**
3. **Desenrosque ambos tornillos y retire la tapa de la ranura.**

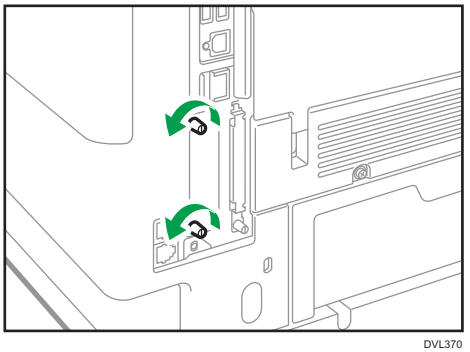

DVL370

La tapa que ha retirado no necesita volver a utilizarse.

4. **Introduzca totalmente la tarjeta de interfaz.**

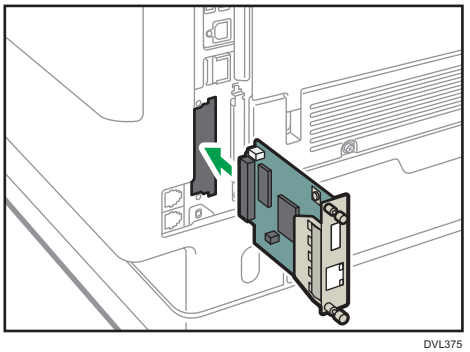

Compruebe que la tarjeta de interfaz esté correctamente conectada a la placa del controlador.

5. **Apriete los dos tornillos para fijar la tarjeta de interfaz.**
6. **Conecte el servidor del dispositivo USB a la máquina.**

   Para obtener información detallada, consulte la guía de instalación que se adjunta con el servidor del dispositivo USB.

Conexión a la interfaz Ethernet adicional con la opción Servidor de dispositivos USB

En esta sección se describe cómo conectar el cable de interfaz de Ethernet al puerto Ethernet del Servidor de dispositivos USB opcional.

La opción Servidor de dispositivos USB es una placa de interfaz que permite añadir un puerto Ethernet adicional. Si instala la opción Servidor de dispositivos USB puede conectar dos cables Ethernet de forma simultánea: uno al puerto Ethernet de la máquina, y otro al puerto Ethernet de la opción Servidor de dispositivos USB. Es posible asignar una dirección IP a cada conexión, y puede usar una máquina para imprimir desde segmentos de red diferentes.

Retire la cubierta del puerto USB 2.0 de la máquina y conecte el puerto al puerto USB del Servidor de dispositivos USB.

⚠PRECAUCIÓN

- Se debe utilizar un cable de interfaz con núcleo de ferrita para suprimir las interferencias de radiofrecuencia.

Importante

- Utilice los siguientes cables Ethernet.
  - Al usar 100BASE-TX/10BASE-T:

    Cable no blindado de par trenzado (UTP) o cable blindado de par trenzado (STP) y Categoría tipo 5 o superior

- Al usar 1000BASE-T:

  Cable no blindado de par trenzado (UTP) o cable blindado de par trenzado (STP) y Categoría tipo 5e o superior

1. **Asegúrese de que el interruptor principal de alimentación esté apagado.**
2. **Haga un lazo a una distancia de unos centímetros (1) de cada extremo del cable de interfaz Ethernet y, a continuación, acople a cada lazo el núcleo de ferrita incluido con la opción Servidor de dispositivos USB.**

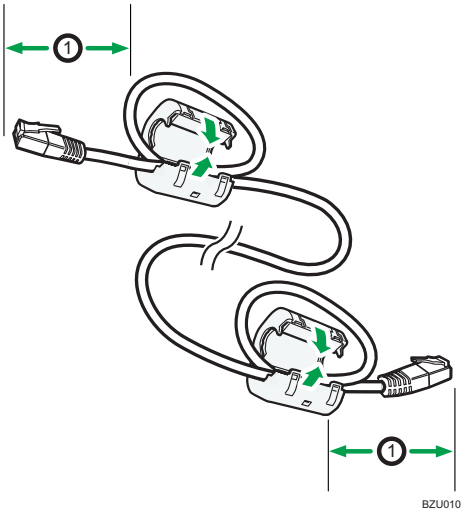

BZU010

3. **Conecte el cable de interfaz Ethernet al puerto Ethernet de la opción Servidor de dispositivos USB.**

   Para conectar la opción Servidor de dispositivos USB puede utilizar un cable Ethernet cruzado o directo.

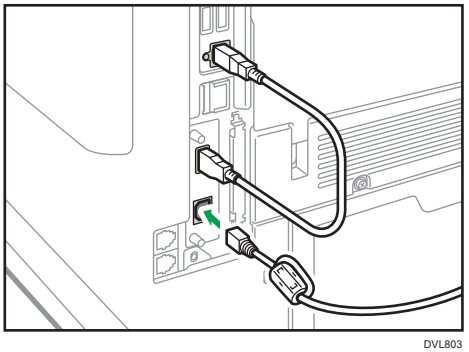

DVL803

4. **Conecte el otro extremo del cable de interfaz de Ethernet a un dispositivo de conexión a la red como, por ejemplo, un hub.**

   El equipo podría tardar varios segundos en reconocer la opción Servidor de dispositivos USB. Si ha desconectado el cable USB, conéctelo de nuevo.

5. **Encienda el interruptor principal de alimentación de la máquina.**

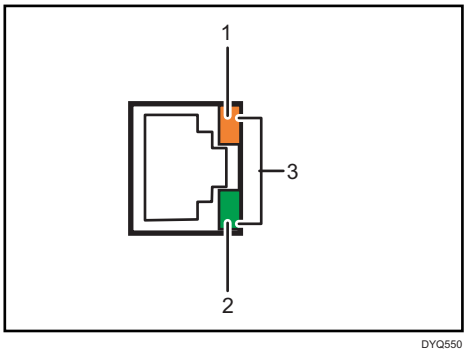

1. **Indicador (naranja)**

   Cuando 100BASE-TX está en funcionamiento, el LED está naranja.

2. **Indicador (verde)**

   Cuando 10BASE-T está en uso, el LED se enciende en verde.

3. **Indicadores (naranja y verde)**

   Cuando 1000BASE-T está funcionando, ambos LED se encienden.

Especificación de una dirección IP para el servidor de dispositivos USB

Especifique la dirección IP del servidor de dispositivos USB de forma manual.

Puede compartir el equipo entre varias redes mediante la especificación de una dirección IP de un segmento diferente al del equipo.

La configuración de red predeterminada del servidor de dispositivos USB es la siguiente:

- DHCPv4: deshabilitar
- Dirección IPv4: 192.168.100.100
- Máscara de subred: 255.255.255.0
- Puerta de enlace predeterminada: 0.0.0.0
- PnP de red: habilitado
- mDNS: habilitado
- Interfaz LAN: automático
- Servidor WINS primario: 0.0.0.0
- Servidor WINS secundario: 0.0.0.0

Para cambiar la dirección IP del servidor de dispositivos USB, acceda a la pantalla de ajuste del equipo con un navegador web. Si desea obtener más información sobre los elementos de ajuste, consulte la ayuda del servidor de dispositivos USB.

Importante

- Para usar el servidor de dispositivos USB en un entorno IPv6, es necesario modificar la configuración de red primero en un entorno IPv4.
- El estado del equipo no aparece en el ordenador porque el servidor de dispositivos USB no admite la comunicación bidireccional.
- No puede ajustar la dirección IP del servidor de dispositivos USB con el panel de mandos del equipo.
- La contraseña predeterminada del administrador no se encuentra especificada. Se recomienda especificar la contraseña del administrador en la pantalla [Información de mantenimiento] utilizando hasta siete caracteres alfanuméricos.
- Si olvida la dirección IP del servidor de dispositivos USB o ha cambiado el valor predeterminado, siga el procedimiento descrito a continuación para inicializar la configuración del servidor de dispositivos USB:
  1. Apague el interruptor principal de alimentación del equipo.
  2. Mantenga pulsado el interruptor de la interfaz con un elemento puntiagudo, como un bolígrafo, y encienda el equipo.

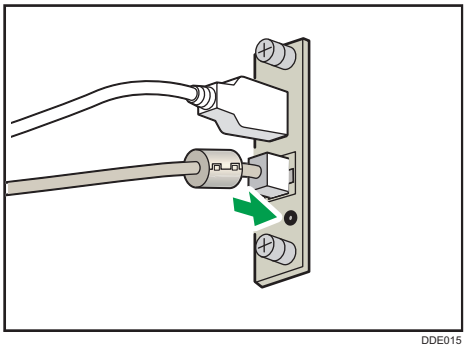

DDE015

  3. Los LED superior e inferior del puerto Ethernet se encienden. Asegúrese de comprobar que el LED superior se apaga y las luces LED inferiores se iluminan en color amarillo y, a continuación, libere el interruptor.
- Confirme la dirección IP de su ordenador antes de iniciar el proceso de configuración. La dirección IP predeterminada del servidor de dispositivos USB es "192.168.100.100" y la máscara de subred predeterminada es "255.255.255.0". Para realizar la configuración inicial del servidor de dispositivos USB, defina la dirección IP de su ordenador como "192.168.100.XXX" (defina XXX en cualquier número, distinto de 100, entre 0 y 255) y la máscara de subred como "255.255.255.0". Se recomienda anotar la dirección IP actual antes de modificarla.

1. Escriba "http://192.168.100.100/" en la barra de direcciones de la web para acceder a la pantalla de configuración de la máquina.
2. Haga clic en [Configuración de red].
3. Escriba "root" como nombre de usuario y haga clic en [OK].

4. **Especifique los valores de Dirección IP, Máscara de subred y Puerta de enlace predeterminada.**

   Cuando el DHCP está habilitado, la dirección IP puede obtenerse automáticamente de un dispositivo de red con la función de servidor DHCP.

5. **Configure el resto de ajustes según sea necesario y, a continuación, haga clic en [Enviar].**
6. **Cierre el navegador web.**
7. **Desconecte el cable de interfaz Ethernet del ordenador utilizado para la configuración y, a continuación, conecte el cable a un dispositivo de red, como por ejemplo un concentrador.**
8. **Ajuste la dirección IP del servidor de dispositivos USB en el driver de impresora utilizado para imprimir.**

Nota

- El servidor de dispositivos USB no es compatible con "Instalación rápida" y con la instalación a través del puerto de SmartDeviceMonitor for Client. Si hay instalado un driver de impresora, debe establecerse un puerto de forma independiente.
- Para imprimir con el puerto 9100 o LPR, consulte la Guía de instalación del driver y realice los ajustes que se indican a continuación:
  1. Especifique la dirección IP del servidor de dispositivos USB con el "Asistente para añadir puerto de impresora TCP/IP estándar".
  2. Seleccione "Personalizado" como tipo de dispositivo.
  3. Para el puerto 9100, seleccione "Raw" como protocolo y especifique "9100" como número de puerto. Para LPR, seleccione "LPR" como protocolo y, a continuación, especifique "lp" como nombre de cola.
- Para la impresión IPP, consulte la Guía de instalación del driver. Para especificar la URL de la máquina durante el proceso de adición de impresoras, escriba "http://(dirección IP del servidor de dispositivos USB) /ipp/lp".

Instalar el conversor de formatos de archivo

Importante

- Antes de empezar a trabajar, toque un objeto de metal para descargar la electricidad estática. La electricidad estática puede dañar las unidades de interfaz.
- Evite que el conversor de formatos de archivo sufra algún golpe.

1. **Compruebe el contenido de la caja.**
2. **Apague la máquina y desenchufe el cable de alimentación.**
3. **Desenrosque ambos tornillos y retire la tapa de la ranura.**

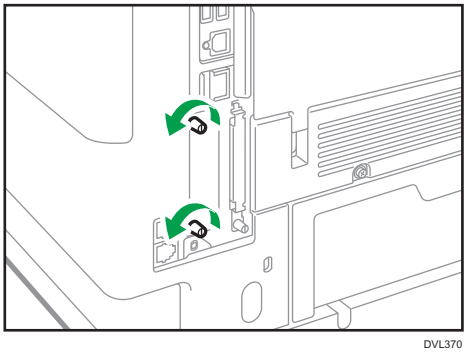

DVL370

La tapa que ha retirado no necesita volver a utilizarse.

4. **Inserte completamente el conversor de formatos de archivo.**

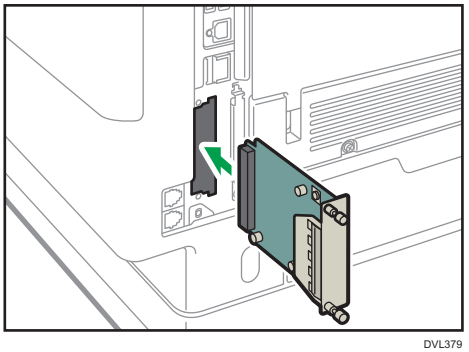

DVL379

Compruebe que el conversor de formatos de archivo esté firmemente conectado a la tarjeta del controlador.

5. **Apriete los dos tornillos para fijar el conversor de formatos de archivo.**
6. **Enchufe el cable de alimentación y luego encienda la máquina.**
7. **Imprima la página de configuración para confirmar que la placa se ha instalado correctamente.**

Instalar las opciones de la tarjeta SD

⚠PRECAUCIÓN

- Mantenga las tarjetas de memoria SD lejos del alcance de los niños. Si un niño ingiere una tarjeta de memoria SD por error, consulte inmediatamente a un médico.

Importante

- Evite que la tarjeta sufra golpes.

1. **Apague la máquina y desenchufe el cable de alimentación.**
2. **Afloje el tornillo y retire en ángulo la tapa de la ranura de tarjeta SD.**

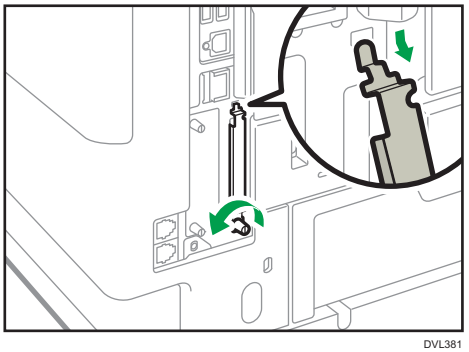

DVL381

3. **Introduzca la tarjeta SD en la ranura hasta que haga clic.**

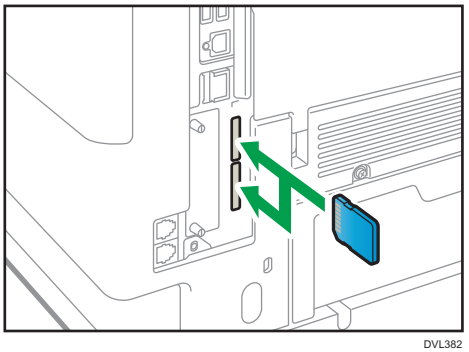

DVL382

Si desea utilizar tres o más tarjetas SD a la vez, póngase en contacto con un representante del servicio técnico.

Si utiliza una tarjeta SD disponible en el mercado para realizar la copia de seguridad de la libreta de direcciones, insértela en la ranura inferior.

4. **Enganche la tapa de la ranura de tarjeta SD en la abertura, acóplela de forma que quede plana sobre la tarjeta del controlador y luego fíjela con el tornillo.**

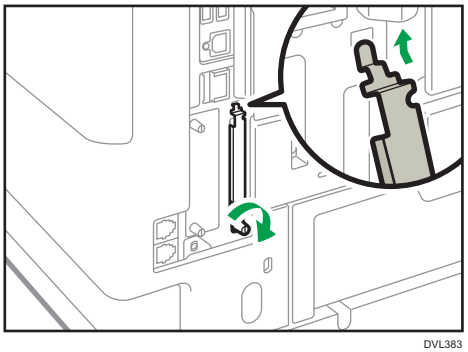

DVL383

5. **Enchufe el cable de alimentación y luego encienda la máquina.**
6. **Confirme que la tarjeta SD se ha instalado correctamente.**

Instalar el auricular Región B (principalmente, Norteamérica)

La conexión del auricular le permite usar la máquina como teléfono, y cambiar fácilmente el modo de recepción cuando se recibe una llamada.

Para obtener información detallada acerca de cómo modificar el modo de recepción, consulte Fax.

Importante

- No someta la pantalla a fuertes impactos ni ejerza una fuerza excesiva sobre el soporte, dado que podrían quedar dañados. La presión máxima permitida es de 50 N aproximadamente (5 kgf). (N = Newton, kgf = kilogramo fuerza. 1 kgf = 9,8 N)
- Si fija la base del teléfono al soporte del auricular, no la atornille con demasiada fuerza. Si lo hace, puede dañar la base o el soporte.
- Un núcleo de ferrita se acopla al cable del auricular para reducir las interferencias. No retire el núcleo de ferrita.

Conexión del auricular

1. **Debe disponer de los siguientes componentes.**

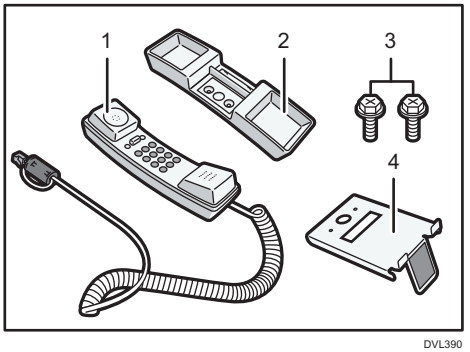

DVL390

1. Auriculares
2. Base del auricular
3. Tornillos (2)
4. Soporte del auricular

2. **Retire la cinta protectora del soporte del auricular.**

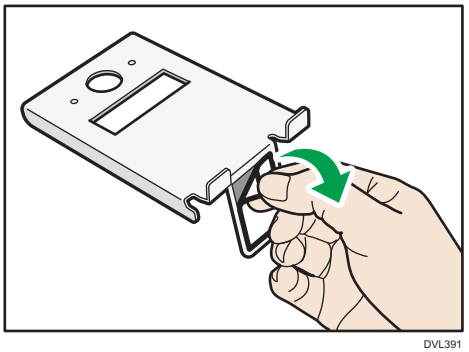

DVL391

3. **Acople el soporte al lado izquierdo de la máquina, tal como se muestra a continuación.**

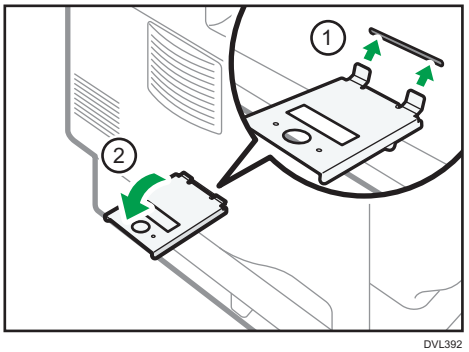

DVL392

4. **Retire la tarjeta de consulta de la base del auricular.**

   La tarjeta puede extraerse fácilmente si se empuja desde la parte posterior del auricular.

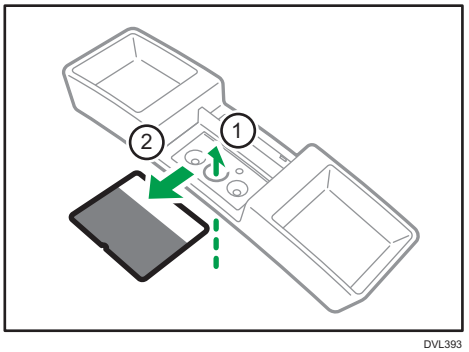

DVL393

5. **Apriete los tornillos con una moneda para fijar la base al soporte del auricular.**

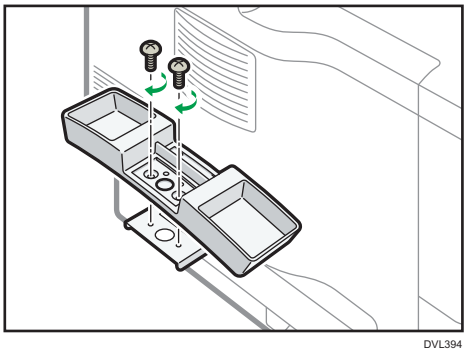

DVL394

6. **Vuelva a colocar la tarjeta de consulta en la base del auricular.**

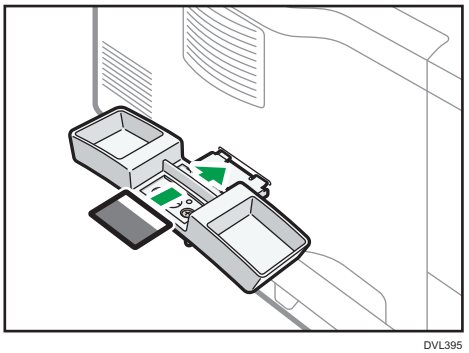

DVL395

7. **Coloque el auricular en la base y conecte el cable al conector externo del teléfono.**

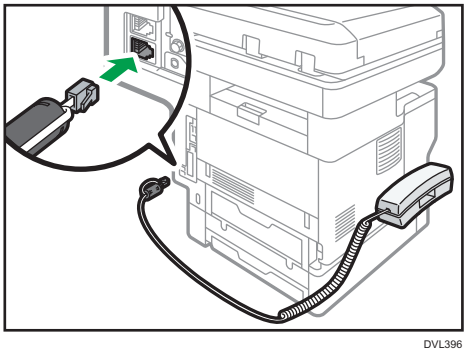

DVL396

Configuración del auricular

Selección de un tipo de línea telefónica para el auricular

Mediante un objeto puntiagudo, ajuste el selector del auricular al tipo de línea que use.

Teléfono de teclas: Push

Teléfono de disco: 10 (PPS)

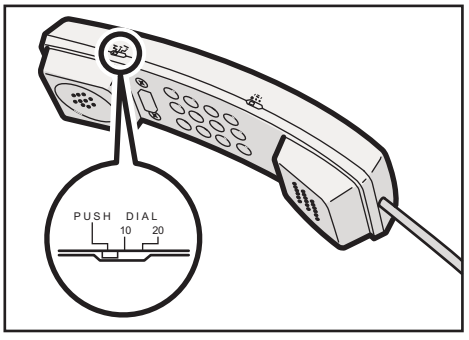

CHP106

Ajuste del volumen de llamada del auricular

Mediante un objeto puntiagudo, ajuste el volumen del timbre mediante el selector de volumen.

Alto: H

Bajo: L

Sin sonido: OFF

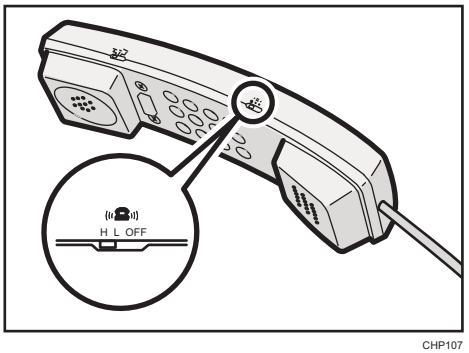

CHP107

Cómo conectar el teléfono

1. **Conecte el cable del teléfono al conector "TEL".**

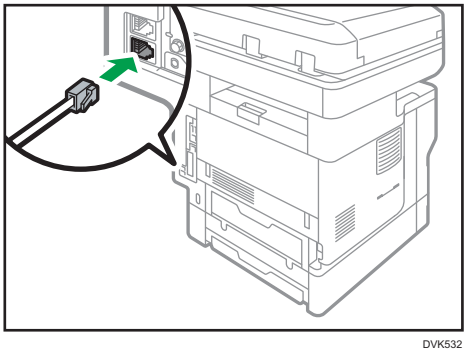

DVK532

Guía de nombres y funciones del panel de mandos de la máquina

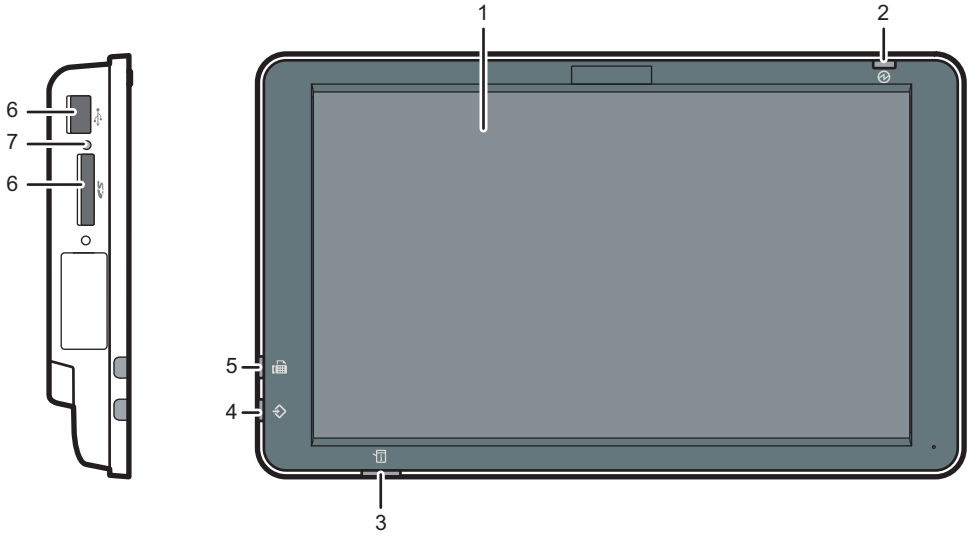

DCH009

1. **Pantalla**

   Se trata de una pantalla táctil que cuenta con iconos, teclas, accesos directos y widgets que le permiten navegar por las pantallas de las diversas funciones y aplicaciones y le ofrecen información sobre el estado de funcionamiento y otros mensajes. Consulte Pág. 69 "Cómo utilizar la pantalla [Inicio]" y Pág. 75 "Cómo utilizar cada aplicación".

2. **Indicador de alimentación principal**

   El indicador de alimentación principal se ilumina cuando se enciende el interruptor de alimentación principal. Cuando la máquina está en el modo Reposo, el indicador de alimentación principal parpadea lentamente. En el modo de desactivación de la unidad de fusión, el indicador de alimentación principal se ilumina.

3. **Indicador de estado**

   Indica el estado del sistema. Permanece encendida cuando se produce un error o el tóner se agota.

4. **Indicador de entrada de datos (modos de fax e impresora)**

   Parpadea cuando la máquina recibe trabajos de impresión o documentos de LAN-Fax desde un ordenador. Consulte Fax e Impresión.

5. **Indicador de fax**

   Indica el estado de las funciones de fax. Parpadea durante la transmisión y la recepción de datos. Permanece iluminado cuando recibe un fax a través de la Recepción sustituta o confidencial.

6. **Ranuras para soportes**

   Utilícela para insertar una tarjeta SD o un dispositivo de memoria flash USB. Para obtener información detallada, consulte el documento Para nuevos usuarios.

7. **Indicador de acceso a memoria**

   Se ilumina cuando se inserta una tarjeta SD en la ranura de soportes. Parpadea cuando se está accediendo a la tarjeta SD.

Cambio del idioma de la pantalla

Puede cambiar el idioma utilizado en la pantalla. El inglés es el idioma predeterminado.

1. **Pulse [Inicio] ( ) en la parte inferior central de la pantalla.**
2. **Deslice la pantalla hacia la izquierda y, a continuación, pulse el [Widget Camb.idiomas].**
3. **Seleccione el idioma que desea visualizar.**
4. **Pulse [Aceptar].**

Nota

- Puede registrar los idiomas de visualización. Para obtener información detallada acerca de Seleccionar idiomas, consulte Configuración.

Cómo utilizar la pantalla [Inicio]

La pantalla [Inicio] se establece como pantalla predeterminada al encender la máquina.

Se asigna un icono a cada función, y estos iconos se muestran en la pantalla [Inicio]. Puede agregar accesos directos a funciones o páginas web utilizadas con frecuencia a la pantalla [Inicio]. También puede registrar widgets como el Widget Camb.idiomas. La pantalla [Inicio] y la pantalla de cada función podrían ser diferentes dependiendo de las unidades opcionales que se instalen.

Para mostrar la pantalla [Inicio], pulse [Inicio] ( ) en la parte inferior central de la pantalla.

Importante

- **No someta la pantalla a fuertes impactos ni a demasiada fuerza, ya que podría resultar dañada. La presión máxima posible es de 30 N aprox.(3 kgf). (N = Newton, kgf = kilogramo fuerza. 1 kgf = 9,8 N)**

Para cambiar de pantalla, deslice el dedo por la pantalla hacia la derecha o hacia la izquierda.

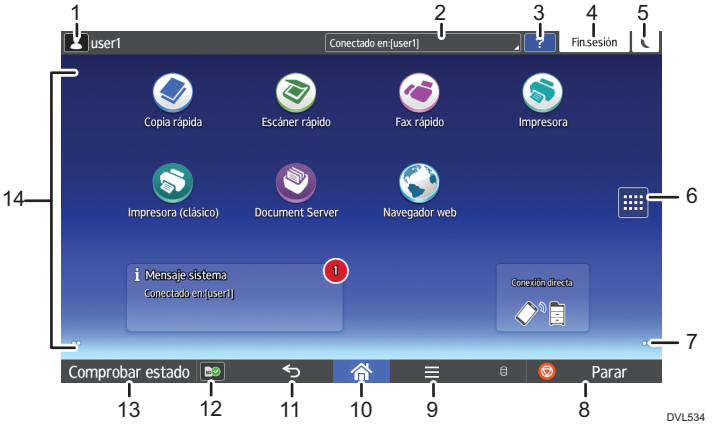

1. **Icono de sesión iniciada por el usuario**

   Cuando se habilite la autenticación de usuario, se mostrará un icono para indicar que el usuario ha iniciado sesión.

   Pulse el icono para mostrar los nombres de los usuarios que han iniciado sesión en un momento determinado.

2. **Mensaje del sistema**

   Muestra mensajes de las aplicaciones y del sistema de la máquina.

3. **[Ayuda]**

   Muestra ayuda para utilizar la máquina.

4. **[Inicio sesión]/[Fin sesión]**

   Estas teclas aparecen cuando se habilita la autenticación de usuarios. Al pulsar [Inicio sesión], aparece la pantalla de autenticación. Si ya ha iniciado sesión en la máquina, aparecerá [Fin.sesión]. Para finalizar sesión en la máquina, pulse [Fin.sesión].

   Para obtener información detallada acerca de cómo iniciar y cerrar sesión, consulte Pág. 95 "Inicio de sesión en la máquina".

5. **[Ahorro energía]**

   Púlsela para cambiar al modo Suspensión.

   Para obtener información detallada acerca de los distintos modos, consulte el documento Para nuevos usuarios.

6. **Icono de la lista de aplicaciones**

   Pulse para visualizar la lista de aplicaciones. Puede crear accesos directos a las aplicaciones en la pantalla [Inicio].

   Para utilizar una aplicación incluida en la pestaña [Widget] y la pestaña [Programar], cree un acceso directo para dicha aplicación en la pantalla [Inicio]. Para obtener información detallada, consulte el documento Para nuevos usuarios.

7. **Iconos para cambiar de pantalla**

   Pulse para cambiar entre las cinco pantallas de inicio. Los iconos aparecen en la parte inferior derecha e izquierda de la pantalla, el número de iconos indica el número de pantallas a cada lado de la pantalla actual.

8. **[Parar]**

   Pulse aquí para detener un trabajo en curso como, por ejemplo, una copia, escaneo, envío de fax o impresión.

9. **[Menú]**

   Muestra la pantalla de menú de la aplicación que está utilizando. En función de la aplicación que esté utilizando, esta tecla podría estar deshabilitada. Asimismo, puede pulsar esta tecla en la pantalla [Inicio] para restablecer los valores predeterminados de los ajustes de la pantalla [Inicio].

10. **[Inicio]**

    Pulse para mostrar la pantalla [Inicio].

11. **[Volver]**

    Pulse esta tecla para volver a la pantalla anterior mientras la opción Características pantalla está habilitada o se están utilizando aplicaciones. En función de la aplicación que esté utilizando, esta tecla podría estar deshabilitada. Puede especificar si la tecla está habilitada o no en ciertas aplicaciones. Para obtener información detallada acerca de los ajustes, consulte Configuración.

12. **[Media Information] (Información de medios)**

    Pulse para expulsar la tarjeta SD o la memoria USB introducidas en la ranura de medios. Para obtener información detallada, consulte el documento Para nuevos usuarios.

13. **[Comprobar estado]**

    Pulse para comprobar el estado del sistema de la máquina, los ajustes de red, el estado operativo de cada función y los trabajos en curso. También puede mostrar el historial de trabajos y la información de mantenimiento de la máquina.

    Si pulsa [Cambiar ajustes] en el estado de red, se mostrará el menú de ajustes de red y podrá modificarlos.

14. **Área de visualización de iconos**

    Muestra los widgets e iconos de las funciones o aplicaciones. Los iconos mostrados difieren en las cinco pantallas de inicio. Para obtener información detallada acerca de los iconos de cada pantalla, consulte el documento Para nuevos usuarios.

También puede añadir accesos directos y organizar los iconos utilizando carpetas. Para obtener información detallada, consulte el documento Para nuevos usuarios.

Nota

- Puede cambiar el fondo de escritorio de la pantalla [Inicio]. Para obtener información detallada, consulte el documento Para nuevos usuarios.
- Puede cambiar de modo si pulsa los iconos que se muestran en la pantalla [Inicio]. También es posible cambiar de modo pulsando las teclas de función. Para obtener información detallada acerca de las teclas de función, consulte el documento Para nuevos usuarios.
- No se puede cambiar de modo en ninguno de los siguientes casos:
  - Durante el escaneo de un original con la función de fax o de escáner
  - Al acceder a las siguientes pantallas:
    - Características máquina
    - Contador
    - Consultas
    - Gestión de la Libreta direcciones
    - Ajustes pap. band.
    - Trabajo actual/Historial trabajos
  - Cuando se interrumpe la copia
  - Durante la marcación sin descolgar para la transmisión de fax
- La pantalla [Inicio] se establece como pantalla predeterminada al encender la máquina. Puede cambiar este ajuste predeterminado en Prioridad función. Consulte el documento Configuración.

Operaciones posibles en la pantalla de la aplicación estándar

- Pellizcar

  Coloque el pulgar y el índice en la pantalla y junte los dedos para reducir la pantalla. Tocar la pantalla dos veces también puede ser efectivo para realizar esta operación.

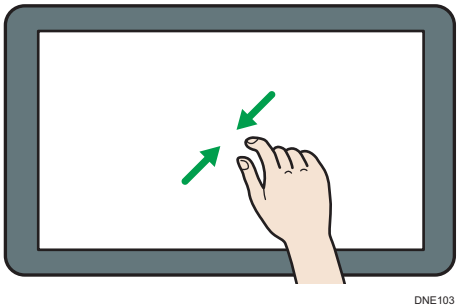

DNE103

- Separar los dedos

Coloque el pulgar y el índice en la pantalla y separe los dedos para acercar la imagen en pantalla. Tocar la pantalla dos veces también puede ser efectivo para realizar esta operación.

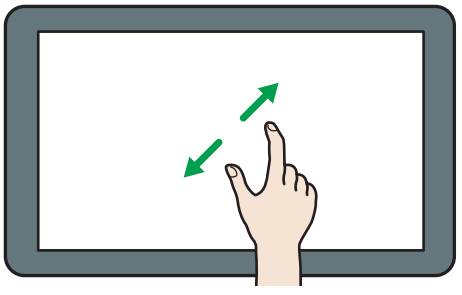

DNE104

- Deslizar

  Deslice el dedo hacia la derecha o hacia la izquierda en la pantalla para pasar de una pantalla a otra.

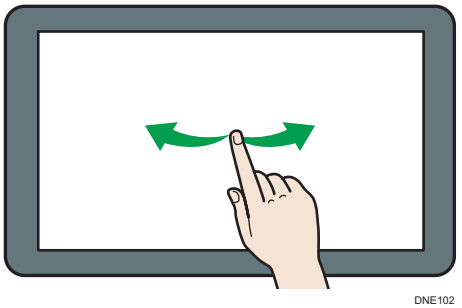

DNE102

- Mantener pulsado

  Coloque el dedo en la pantalla y manténgalo hasta que aparezca la siguiente pantalla. Puede mostrar la pantalla de menú de la aplicación que está utilizando.

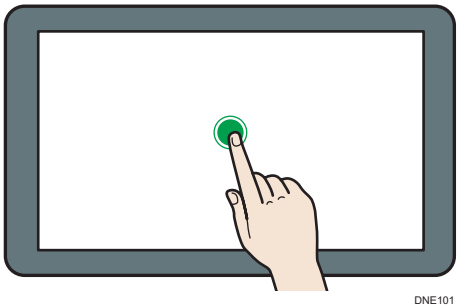

DNE101

- Arrastrar

  Deslice el dedo a la vez que lo presiona contra la pantalla. Puede mover el icono al lugar de la pantalla en el que desee colocarlo.

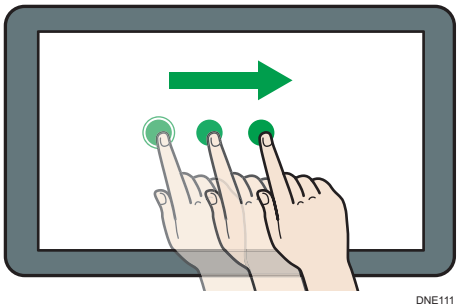

Cómo añadir accesos directos en la pantalla [Inicio]

Puede agregar accesos directos a las funciones de la máquina.

Puede mostrar los iconos de las funciones de la máquina y de las aplicaciones de software incrustadas después de eliminarlos de la pantalla [Inicio].

1. **Pulse [Inicio] ( ) en la parte inferior central de la pantalla.**
2. **Pulse .**
3. **Pulse la pestaña [Aplicaciones] para añadir un acceso directo a una aplicación distinta a la Aplicaciones clásicas. Pulse la pestaña [PROGRAMAR] para añadir un acceso directo a una de las Aplicaciones clásicas.**
4. **Mantenga pulsado el icono de la aplicación para añadir un acceso directo a una aplicación distinta a Aplicaciones clásicas. Mantenga pulsado el icono [Aplicaciones clásicas] para añadir un acceso directo a una de las Aplicaciones clásicas.**

   Aparecerá la imagen del lugar en el que se colocará el acceso directo en la pantalla [Inicio].
5. **Arrastre el icono al lugar de la pantalla en el que desee colocarlo.**

   Si desea agregar un acceso directo a las aplicaciones clásicas, prosiga con el paso 6.
6. **Seleccione las Aplicaciones clásicas que desee agregar de la lista.**

Cómo añadir accesos directos a marcadores en la pantalla [Inicio]

Puede agregar accesos directos a los marcadores que ha registrado en favoritos en el Navegador web en la pantalla [Inicio].

1. **Pulse [Inicio] ( ) en la parte inferior central de la pantalla.**
2. **Pulse .**
3. **Pulse la pestaña [PROGRAMAR].**
4. **Mantenga pulsado el icono [Marcador].**

   Aparecerá la imagen del lugar en el que se colocará el acceso directo en la pantalla [Inicio].

5. **Arrastre el icono al lugar de la pantalla en el que desee colocarlo.**
6. **Seleccione el marcador que desea agregar de la lista de marcadores.**

Cómo añadir accesos directos a programas en la pantalla [Inicio]

Puede agregar accesos directos a programas registrados en el modo copiadora, fax, escáner o en las aplicaciones rápidas.

1. **Abra la pantalla de función en la que desee registrar un programa.**
2. **Cuando use las aplicaciones estándares o rápidas, pulse [Menú] ( ) en la parte inferior central de la pantalla. Cuando use las Aplicaciones clásicas, pulse [Recuperar/Progr./Cambiar progr.] en la esquina inferior izquierda de la pantalla.**
3. **Registre un programa.**
4. **Pulse [Inicio] ( ) en la parte inferior central de la pantalla.**
5. **Pulse .**
6. **Pulse la pestaña [PROGRAMAR].**
7. **Para mostrar un programa registrado en las aplicaciones estándares o rápidas, mantenga pulsado el icono de la aplicación. Para mostrar un programa registrado en las aplicaciones clásicas, mantenga pulsado el icono [Aplicaciones clásicas].**

   Aparecerá la imagen del lugar en el que se colocará el acceso directo en la pantalla [Inicio].
8. **Arrastre el icono al lugar de la pantalla en el que desee colocarlo.**
9. **Seleccione el programa que desea agregar de la lista.**

Cómo añadir widgets a la pantalla [Inicio]

Puede agregar widgets a la pantalla [Inicio] para mostrar la cantidad de tóner restante o cambiar el idioma de la pantalla.

1. **Pulse [Inicio] ( ) en la parte inferior central de la pantalla.**
2. **Pulse .**
3. **Pulse la pestaña [Widget].**
4. **Mantenga pulsado el widget que desee añadir.**

   Aparecerá la imagen del lugar en el que se colocará el widget en la pantalla [Inicio].
5. **Arrastre el icono al lugar de la pantalla en el que desee colocarlo.**

Cómo utilizar cada aplicación

Puede abrir las pantallas de funciones si pulsa iconos como, por ejemplo, [Copia], [Fax], o [Escáner] en la pantalla [Inicio].

Cada función puede usar tres tipos de pantallas (pantalla de aplicaciones estándar, pantalla de Aplicaciones clásicas y pantalla de aplicaciones rápidas).

Pantalla de aplicaciones estándar

Las funciones y la configuración que más se usan aparecen en la pantalla superior. Desplace la pantalla hacia arriba y hacia abajo con el dedo para seleccionar un elemento de configuración. Cuando seleccione un elemento, aparecerá el menú desplegable o el elemento de configuración. Para obtener información detallada acerca de las operaciones que pueden realizarse en esta pantalla, consulte Pág. 71 "Operaciones posibles en la pantalla de la aplicación estándar". Para obtener información detallada acerca de cómo utilizar la pantalla, consulte Pág. 76 "Pantalla [Copia] (estándar)", Pág. 78 "Pantalla [Fax] (estándar)" y Pág. 84 "Pantalla [Escáner] (estándar)".

Pantalla de Aplicaciones clásicas

Puede seleccionar funciones avanzadas y una configuración detallada según las funciones y configuraciones que use con más frecuencia. Para obtener información detallada acerca de cómo utilizar esta pantalla, consulte el documento Para nuevos usuarios. Para obtener información detallada acerca de las teclas que figuran en la pantalla de cada Aplicación clásica, consulte el documento Para nuevos usuarios.

Pantalla de aplicaciones rápidas

Puede establecer fácilmente las operaciones básicas, como la copia dúplex, el envío de documentos escaneados por correo electrónico u otras operaciones. Para obtener información detallada acerca de cómo utilizar esta pantalla, consulte el documento Para nuevos usuarios.

Funciones utilizables en cada pantalla

Pantalla	Funciones utilizables
Pantalla de aplicaciones estándar 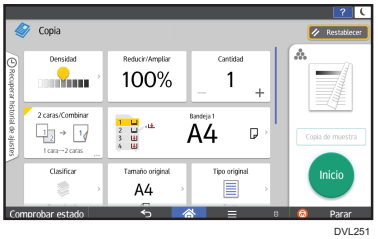 DVL251	• Copiadora • Fax • Escáner

Pantalla	Funciones utilizables
Pantalla de Aplicaciones clásicas 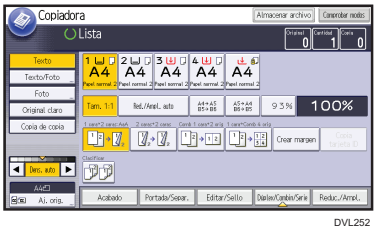 DVL252	• Copiadora • Fax • Escáner • Impresora • Document Server
Pantalla de aplicaciones rápidas DVL253	• Copiadora • Fax • Escáner

Nota

- Los iconos [Copiadora (clásico)], [Fax (clásico)], [Escáner (clásico)] e [Impresora (clásico)] se muestran en la lista de aplicaciones. Para obtener información detallada acerca de cómo registrarlos en la pantalla [Inicio], consulte el documento Para nuevos usuarios.

Pantalla [Copia] (estándar)

Puede acceder a cualquiera de las dos pantallas descritas en esta sección si desliza la pantalla hacia arriba o hacia abajo.

Los elementos que aparecen en la pantalla varían en función de los ajustes de la máquina.

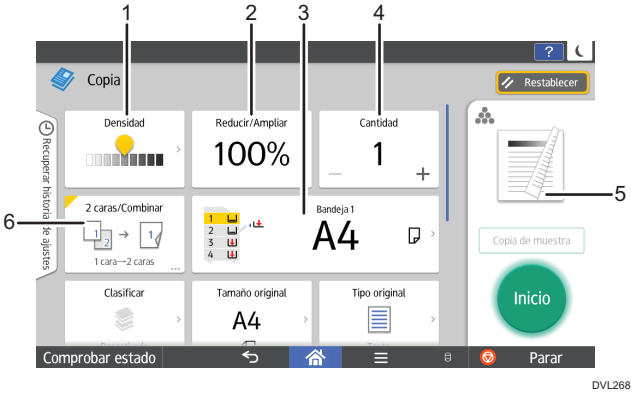

DVL268

N.º	Icono	Descripción
1		Puede ajustar la densidad de todo el original en nueve pasos. Especifique la densidad tocando el icono y arrastrándolo hacia la derecha o la izquierda.
2	100%	Puede reducir o ampliar las imágenes.
3	A4	Puede especificar la bandeja de papel que contiene el papel en el que desea copiar.
4	1	Puede especificar el número de copias que desea hacer. Pulse un número para introducir el número de copias con el teclado. También puede especificar el número de copias con [+] o [−].
5		La vista previa de la impresión cambia en función de la configuración que se defina.
6		Puede combinar dos originales de una cara o un original de dos caras en una cara de una hoja. La máquina selecciona un porcentaje de reproducción automáticamente y copia los originales en una sola hoja.

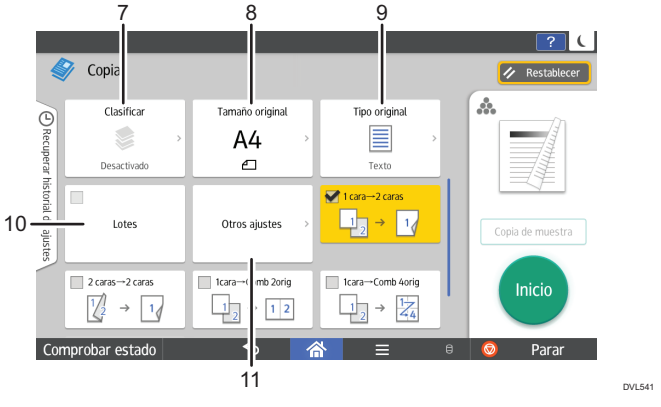

N.º	Icono	Descripción
7		Puede ordenar las copias como un grupo de forma consecutiva y apilar copias de cada página en un original de varias páginas.

N.º	Icono	Descripción
8	A4	Puede especificar el tamaño del original al copiar originales con un tamaño personalizado.
9		Puede seleccionar un tipo de original adecuado para sus originales.
10	Lotes	Puede dividir un original con muchas páginas y escanearlo en lotes más pequeños mientras lo copia como un único documento. Para ello, coloque varias páginas del original en el ADF.
11	Otros ajustes	Puede encontrar otro tipo de configuración.

Pantalla [Fax] (estándar)

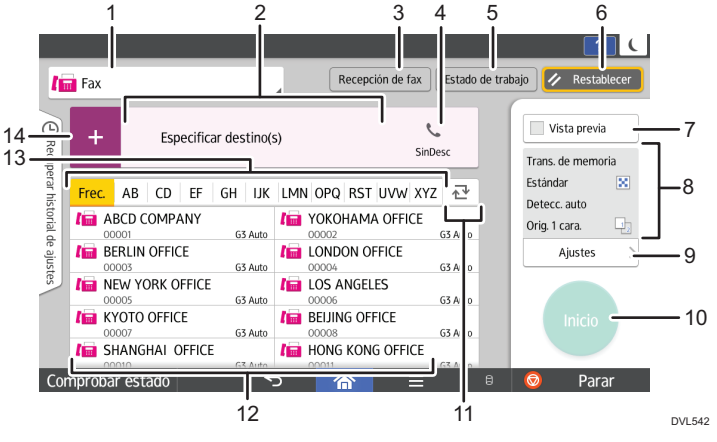

N.º	Icono	Descripción
1	Fax	Puede cambiar entre varios elementos en el tipo de transmisión.
2	Especificar destino(s)	Aquí se muestra el destino especificado. Al tocar el destino, puede registrarlo en la libreta de direcciones o quitarlo de los destinos. Al deslizar el dedo hacia arriba o hacia abajo, puede confirmar los destinos seleccionados.

N.º	Icono	Descripción
3	Recepción de fax	Puede realizar las siguientes operaciones relacionadas con la Recepción de fax: • Compr. arch.recepción almac. • Utilizar el Box personal • Imprimir archivos de impresión con ID requerida • Recepción manual • Imprimir bloq. mem. • Compr. aj. archivo recepción
4	SinDesc	Esta función le permite marcar mientras escucha el tono de marcación procedente del altavoz interno con el auricular de la máquina o el teléfono externo colgados.
	1 Comproba	Aparece el número total de destinos seleccionados. Pulse para ver una pantalla y confirmar los destinos. En la pantalla de confirmación de los destinos puede hacer lo siguiente: • Registrar destinos en la libreta de direcciones • Editar destinos • Quitar destinos de la lista de destinos
5	Estado de trabajo	Puede realizar las siguientes operaciones relacionadas con Estado de trabajo: • Confirme Archivo en espera TX • Compruebe Resultado transmisión • Compruebe Resultado recepción • Imprimir resumen
6	Restablecer	Pulse esta tecla para borrar la configuración actual.
7	Vista previa	Pulse para ver la pantalla de vista previa después de escanear los originales.

N.º	Icono	Descripción
8	Trans. de memoria	Puede comprobar la configuración en Ajustes.
9	Ajustes	Pulse para abrir la pantalla de configuración. Para obtener información detallada, consulte Pág. 80 "Pantalla [Ajustes]".
10	Inicio	Pulse para escanear originales e iniciar el envío.
11		Pulse para cambiar la sección de la libreta de direcciones.
12	ABCD COMPANY 00001	Muestra los destinos en la libreta de direcciones.
13	Frec. AB CD	Las secciones de la libreta de direcciones.
14	+	Pulse para agregar un destino. El destino se puede agregar de la siguiente manera: • Introduzca los destinos de forma manual • Realice una selección en el historial de transmisiones • Especifique un número de registro de la libreta de direcciones • Busque un destino en la libreta de direcciones o en el servidor LDAP • Pulse para mostrar Información memoria restante También puede añadir destinos en la libreta de direcciones.

Pantalla [Ajustes]

Puede acceder a cualquiera de las tres pantallas descritas en esta sección si desliza la pantalla hacia arriba o hacia abajo.

Los elementos que aparecen en la pantalla varían en función de los ajustes de la máquina.

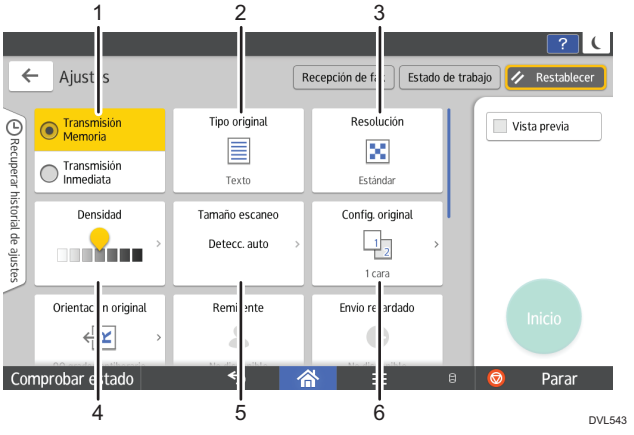

N.º	Icono	Descripción
1	Transmisión Memoria	Puede cambiar a modo de transmisión inmediata.
2	Texto	Puede seleccionar un tipo de original adecuado para sus originales.
3		Pulse para seleccionar la resolución de acuerdo con el tamaño del texto de su original.
4		Pulse para especificar la densidad para escanear el original. También puede especificar la densidad tocando el icono y arrastrándolo hacia la derecha o la izquierda.
5	Detecc. auto	Pulse para seleccionar el tamaño de escaneado del original.
6		Pulse para seleccionar los lados del original.

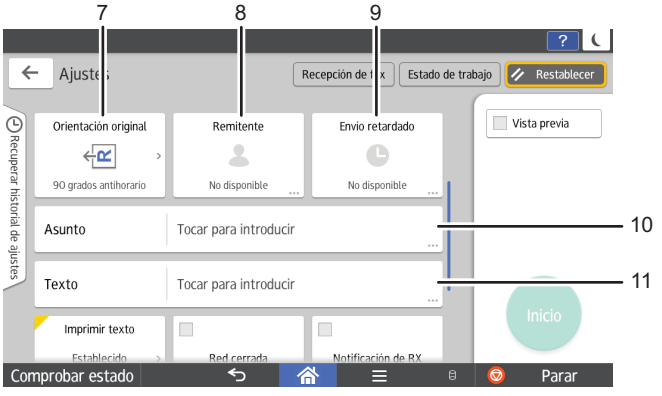

DVL544

N.º	Icono	Descripción
7		Pulse para seleccionar la orientación del original.
8		Pulse para especificar el remitente.
9		Puede especificar los ajustes para enviar automáticamente archivos a una hora determinada.
10	Asunto	Especifique el asunto del Internet Fax.
11	Texto	Especifique el texto del Internet Fax.

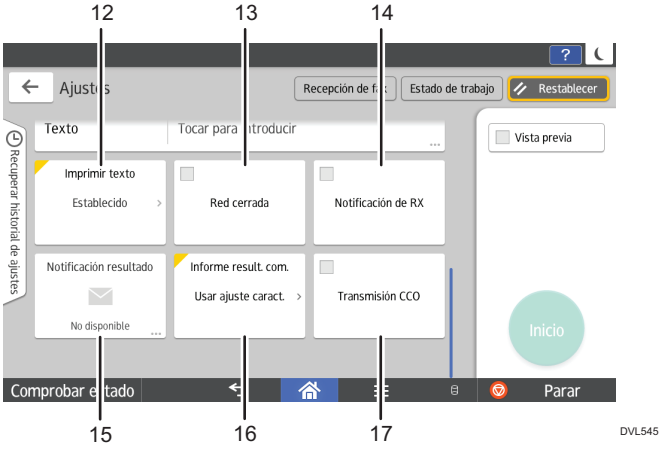

N.º	Icono	Descripción
12	Establecido	Puede seleccionar un mensaje estándar para imprimirlo.
13	Red cerrada	Puede enviar archivos a una red cerrada.
14	Notificación de RX	Solicitud de acuse de recibo.
15		Puede recibir una notificación de transmisión por correo electrónico.
16	Usar ajuste caract.	Una vez completa la transmisión de memoria se habrá impreso el resultado.
17	Transmisión CCO	Cómo especificar destinos de Internet Fax como direcciones CCO.

Pantalla [Escáner] (estándar)

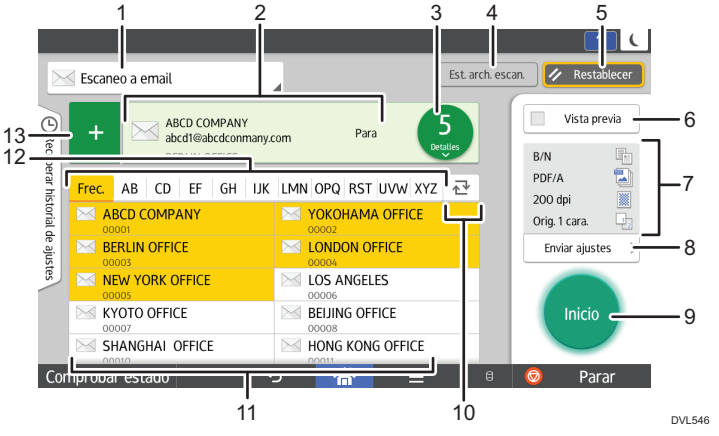

N.º	Icono	Descripción
1	Escaneo a email	Muestra el tipo de destino del escáner. Pulse para alternar entre los destinos de carpeta y los de email.
2	ABCD COMPANY	Aquí se muestra el destino especificado. Al tocar el destino, puede registrarlo en la libreta de direcciones o quitarlo de los destinos. Al deslizar el dedo hacia arriba o hacia abajo, puede confirmar los destinos seleccionados.
3	5 Detalles	Aparece el número total de destinos seleccionados. Pulse para ver una pantalla y confirmar los destinos. En la pantalla de confirmación de los destinos puede hacer lo siguiente: • Cambiar los campos "Para", "Cc" y "Cco" de los destinos de correo electrónico • Registrar destinos en la libreta de direcciones • Editar destinos • Quitar destinos de la lista de destinos

N.º	Icono	Descripción
4	Est. arch. escan.	Pulse para que se muestre la pantalla de resultados de la transmisión. En la pantalla de resultados de la transmisión puede hacer lo siguiente: • Comprobar los trabajos enviados • Comprobar las descripciones de los errores • Cancelar la transmisión de un documento en espera • Imprimir una lista de resultados de la transmisión
5	Restablecer	Pulse esta tecla para borrar la configuración actual.
6	Vista previa	Pulse para ver la pantalla de vista previa después de escanear los originales.
7	B/N	Puede comprobar la configuración en Configuración de envío.
8	Enviar ajustes	Pulse para abrir la pantalla de configuración de envío. Para obtener información detallada, consulte Pág. 86 "Pantalla [Enviar ajustes]".
9	Inicio	Pulse para escanear originales e iniciar el envío.
10		Pulse para cambiar la sección de la libreta de direcciones.
11	ABCD COMPANY 00001	Muestra los destinos en la libreta de direcciones. Si se ha especificado una contraseña o un código de protección en un destino de carpeta, introduzca la contraseña o el código de protección en la pantalla que aparece después de tocar el destino de carpeta.
12	Frec. AB CD	Las secciones de la libreta de direcciones.

N.º	Icono	Descripción
13	+	Pulse para agregar un destino. El destino se puede agregar de la siguiente manera: • Introduzca los destinos de forma manual • Realice una selección en el historial de transmisiones • Especifique un número de registro de la libreta de direcciones • Busque un destino en la libreta de direcciones o en el servidor LDAP

Pantalla [Enviar ajustes]

Puede acceder a cualquiera de las cuatro pantallas descritas en esta sección deslizando la pantalla hacia arriba o hacia abajo.

Los elementos que aparecen en la pantalla varían en función de los ajustes de la máquina.

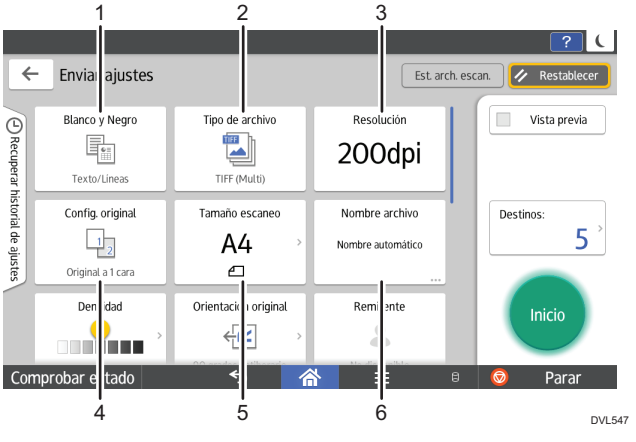

N.º	Icono	Descripción
1		Pulse para seleccionar los ajustes adecuados para el tipo de original y el modo de color.
2		Pulse para seleccionar un tipo de archivo.

N.º	Icono	Descripción
3	200 dpi	Pulse para seleccionar la resolución para escanear el original.
4	1 2	Pulse para seleccionar las caras del original que se van a escanear, solo una o las dos.
5	A4	Pulse para seleccionar el tamaño de escaneado del original.
6	Nombre automático	Pulse para especificar un nombre de archivo.

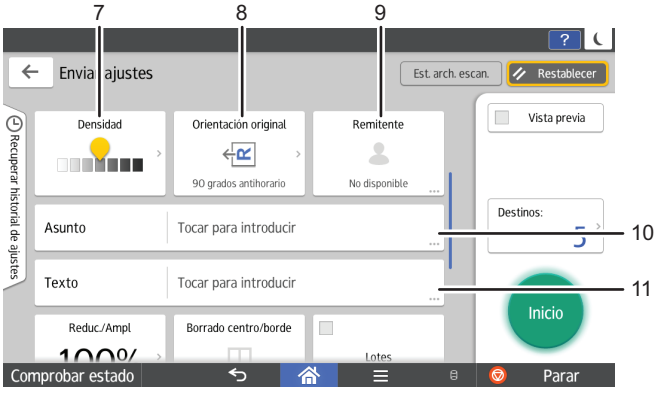

DVL548

N.º	Icono	Descripción
7		Pulse para especificar la densidad para escanear el original. También puede especificar la densidad si toca el icono y lo arrastra hacia la derecha o la izquierda.
8		Pulse para seleccionar la orientación del original.
9		Pulse para especificar el remitente.

N.º	Icono	Descripción
10	Asunto	Pulse para especificar el asunto del correo electrónico.
11	Texto	Pulse para introducir el texto principal del correo electrónico.

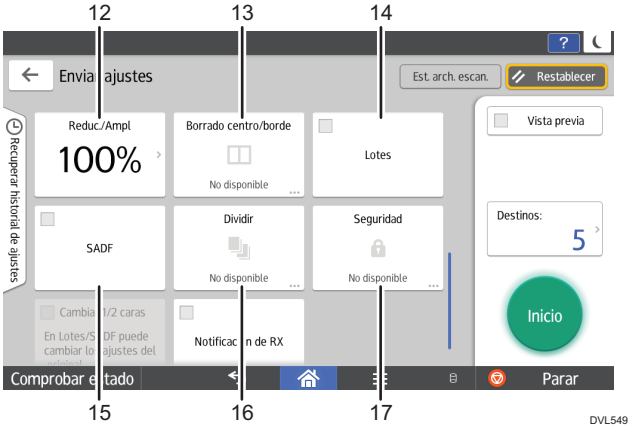

N.º	Icono	Descripción
12	100%	Pulse para especificar el porcentaje de ampliación al escanear el original.
13		Pulse para borrar la imagen de una anchura concreta alrededor del documento y del centro del documento al escanearlo.
14	Lotes	Pulse para escanear un gran número de originales en varios lotes y enviarlos juntos en un solo trabajo. Puede colocar originales con varias páginas en el ADF.
15	SADF	Pulse para escanear un gran número de originales en varios lotes y enviarlos juntos en un solo trabajo. Coloque los originales en el ADF de uno en uno.
16		Pulse para dividir un original con varias páginas en partes con un número concreto de páginas y, a continuación, envíe los documentos.

N.º	Icono	Descripción
17		Pulse para firmar y cifrar el correo electrónico.

N.º	Icono	Descripción
18	Cambiar 1/2 caras	Para cambiar el ajuste de escaneo en uso para añadir más originales a [Original a 1 cara] tras escanear una cara de la última página de un lote de originales a dos caras mediante el cristal de exposición, pulse [Cambiar 1/2 caras] y, a continuación, pulse [Original a 1 cara]. Solo puede seleccionarlo si también ha seleccionado [Lotes] o [SADF].
19	Notificación de RX	Pulse para comunicar al remitente que el destinatario ha abierto el correo electrónico.

Cómo registrar las funciones utilizadas con más frecuencia

Puede almacenar en la memoria de la máquina los ajustes de trabajo más frecuentes para poder acceder a ellos con posterioridad.

Dependiendo de las funciones, el número de programas que se puede registrar es diferente.

Aplicaciones estándares

- Copia: 25 programas
- Fax: 100 programas
- Escáner: 100 programas

Aplicaciones rápidas

- Copia rápida: 25 programas
- Fax rápido: 100 programas
- Escáner rápido: 100 programas

Los siguientes ajustes se pueden registrar en programas:

Aplicaciones estándares

- Copia:

  auto usuario, Cantidad, Densidad, Bandeja de papel, 2 caras, Combinar, Clasificado, Tamaño original, Tipo original, Lote, Otros ajustes
- Fax:

  Destino, Vista previa, Ajustes
- Escáner

  Destino, Vista previa, Enviar ajustes

Aplicaciones rápidas

- Copia rápida:

  Bandeja de papel, Cantidad, auto usuario, 2 caras, Combinar, Orientación original
- Fax rápido:

  Destino, Línea, Densidad, Resolución, Orientación original, Caras original, Formato de escaneo, Tipo original, Vista previa
- Escáner rápido:

  Destino, Tipo original, Tipo de archivo, Resolución, Orientación original, Caras original, Formato de escaneo, Vista previa

En esta sección se explica cómo asignar funciones a un programa con esta aplicación.

Aplicaciones estándares/rápidas

1. **Edite los ajustes para que todas las funciones que desee asignar a un programa estén seleccionadas en la pantalla [Copia], [Fax], [Escáner], [Copia rápida], [Fax rápido] o [Escáner rápido].**
2. **Pulse [Menú] ( ) en la parte inferior central de la pantalla.**
3. **Pulse [Reg. ajuste actual en programa].**
4. **Pulse el número de programa que desee registrar.**
5. **Introduzca el nombre del programa.**
6. **Seleccione el icono del programa.**
7. **Pulse [Pantalla ant].**

   Cuando utilice la aplicación rápida, pulse [Atrás].
8. **Pulse [Aceptar].**
9. **Pulse [Programar].**

   Incluso si selecciona [No programar], puede añadir accesos directos al programa en la pantalla [Inicio] una vez completado el proceso de registro del programa.
10. **Pulse [Salir].**

Nota

- El número de caracteres que puede introducir para un nombre de programa varía dependiendo de las funciones siguientes:
  - Aplicaciones estándares
    - Copia: 40 caracteres
    - Fax: 40 caracteres
    - Escáner: 40 caracteres
  - Aplicaciones rápidas
    - Copia rápida: 40 caracteres
    - Fax rápido: 40 caracteres
    - Escáner rápido: 40 caracteres
- Cuando se registra un programa específico como el predeterminado, sus valores se convierten en los ajustes predeterminados, que se muestran sin recuperar el programa, cuando los modos se borran o reinician y después de que la máquina se encienda. Consulte el documento Para nuevos usuarios.
- Si la bandeja de papel que especificó en un programa está vacía y si hay más de una bandeja de papel con el papel del mismo tamaño en ella, se seleccionará primero la bandeja de papel con prioridad en [Prioridad de la bandeja papel: Copiadora] o en [Prioridad de la bandeja papel: Fax] en la pestaña [Ajust. papel band.]. Si desea más información, consulte Configuración.

- Los destinos podrán registrarse en un programa del modo de escáner solo cuando se haya seleccionado [Incluir destinos] para [Programar Ajustes para destinos] en [Características escáner]. Para obtener más información sobre el ajuste, consulte Escaneo.
- Los destinos de carpeta que presenten códigos de protección no podrán registrarse en un programa del modo de escáner.
- Los programas no se eliminan al apagar la máquina o al pulsar [Reiniciar] a no ser que se elimine el contenido o se sobrescriba.
- Al utilizar Aplicaciones clásicas, los números de programa con ⇨ al lado indican que los programas se han registrado.
- Los programas se pueden registrar en la pantalla [Inicio] y se pueden volver a llamar fácilmente. Para obtener información detallada, consulte el documento Para nuevos usuarios. Los accesos directos a programas almacenados en el modo Document Server no se pueden registrar en la pantalla [Inicio].

Conectar/desconectar la alimentación

Importante

- **Cuando pulse el interruptor principal, espere al menos 0,5 segundos hasta que se confirme que el indicador de alimentación se ha encendido o apagado.**

El interruptor de alimentación principal se encuentra en el lado izquierdo de la máquina. Al encender este interruptor, la alimentación principal se activa y el indicador de alimentación principal a la derecha del panel de mandos se ilumina. Al apagar este interruptor, la alimentación principal se desactiva y el indicador de alimentación principal a la derecha del panel de mandos se apaga. Cuando esto ocurre, la alimentación de la máquina se desconecta.

Cuando se instala la unidad de fax, es posible que los archivos de fax de la memoria se pierdan si apaga este interruptor. Utilice este interruptor solamente cuando sea necesario.

Esta máquina entra automáticamente en el modo Modo desact. U. fusión Act./Desact. o en modo de reposo si no la utiliza durante un tiempo. Para obtener más información, consulte Para nuevos usuarios.

Cómo encender/apagar la máquina

⚠PRECAUCIÓN

- Cuando desconecte el cable de alimentación de la toma de corriente, tire siempre del conector, nunca del cable. Si tira del cable, podría dañarlo. El uso de cables de alimentación dañados puede desencadenar un incendio o provocar una descarga eléctrica.

Importante

- **No apague la máquina mientras esté en funcionamiento.**
- **No mantenga pulsado el interruptor de alimentación principal al apagar la alimentación principal. De lo contrario, se apagará a la fuerza la alimentación de la máquina y se podría dañar el disco duro o la memoria y provocar averías.**
- **Si está previsto un corte de electricidad en el entorno de trabajo como, por ejemplo, el corte del suministro eléctrico en el edificio para realizar tareas de mantenimiento, apague la alimentación principal de antemano. Si el corte de electricidad se produce mientras la alimentación está encendida, podría producirse un fallo de funcionamiento.**

Cómo encender la alimentación principal

1. **Asegúrese de que el cable de alimentación esté enchufado firmemente a la toma eléctrica.**
2. **Pulse el interruptor de alimentación principal.**

   El indicador de alimentación principal se iluminará.

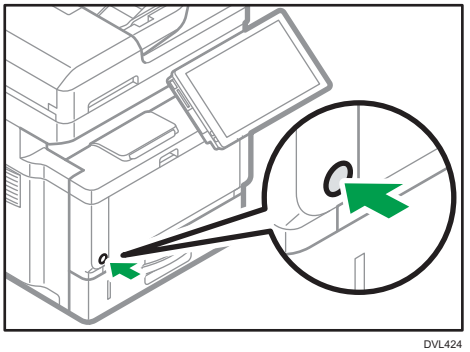

DVL424

Apagado de la alimentación principal

1. **Pulse el interruptor de alimentación principal.**

El indicador de alimentación principal se apagará. La alimentación principal se desactiva automáticamente cuando la impresora se apaga. Si la pantalla del panel de mandos no desaparece, póngase en contacto con su representante de servicio.

Inicio de sesión en la máquina

Para iniciar sesión en la máquina cuando la autenticación de usuario esté habilitada, introduzca el nombre de usuario, la contraseña o el código de usuario, según el método de autenticación.

- Autenticación individual

  Si están habilitadas la autenticación básica, la autenticación de Windows o la autenticación LDAP, introduzca el Nombre usuario inicio sesión y la Contraseña inicio sesión para iniciar sesión.

- Autenticación de código de usuario

  Si está habilitada la Autenticación de código de usuario, introduzca el Cód. usu. para iniciar sesión.

Importante

- **Solicite al administrador de usuarios el Nombre usuario inicio sesión y la Contraseña inicio sesión y el Código usuario. Para obtener más información sobre la autenticación de usuario, consulte Seguridad.**
- **El Código de usuario para entrar en la Autenticación de código de usuario es el valor numérico registrado en la Lib. direcc. como "Código de usuario".**

Autentificación de código de usuario

Si la Autenticación de código de usuario está activada, aparecerá una pantalla que le pedirá que introduzca un Código usuario.

1. **Introduzca un Código usuario (hasta ocho dígitos) y, a continuación, pulse [OK].**

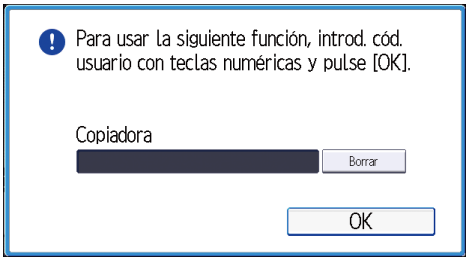

Iniciar/cerrar sesión mediante el panel de mandos

Esta sección explica el procedimiento de inicio de sesión en la máquina cuando esté activada Autenticación básica, Autenticación de Windows o Autenticación de LDAP.

Cuando la autentificación de código de usuario esté activa, consulte Pág. 95 "Autentificación de código de usuario".

Importante

- Para evitar que usuarios no autorizados utilicen la máquina, finalice sesión siempre una vez que haya terminado de utilizar la máquina.

Inicio de sesión a través del panel de mandos

1. Pulse [Inicio de sesión] en la esquina superior derecha de la pantalla.

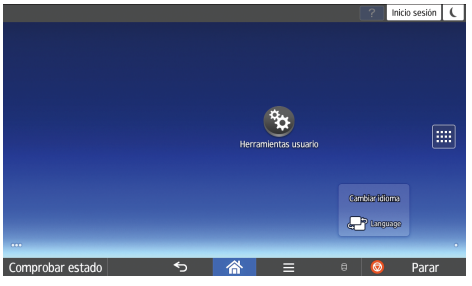

2. Pulse [Nombre de usuario].

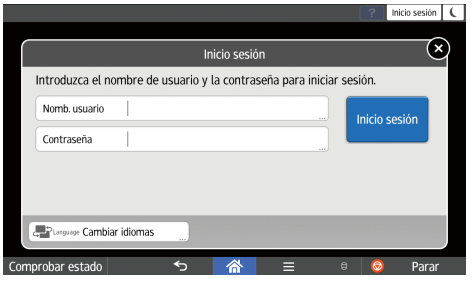

3. Introduzca un nombre de usuario de inicio de sesión y, a continuación, pulse [Listo].
4. Pulse [Contraseña].
5. Introduzca una contraseña de inicio de sesión y pulse [Listo].
6. Pulse [Inicio sesión].

Finalizar sesión a través del panel de mandos

1. Pulse [Fin.sesión] en la parte superior derecha de la pantalla.

2. Pulse [Aceptar].

Colocación de los originales

Colocación de originales en el cristal de exposición

⚠PRECAUCIÓN

- No acerque las manos a las bisagras ni al cristal de exposición al bajar el ADF. De lo contrario, podría pillarse las manos o los dedos y lesionarse.

Importante

- No fuerce el ADF para abrirlo. Si lo hace, la tapa del ADF podría quedar abierta o dañarse.

1. **Levantar el ADF.**
2. **Coloque el original cara abajo en el cristal de exposición. El original debe estar alineado con la marca de posicionamiento A.**

   Comience por la primera página que desee escanear.

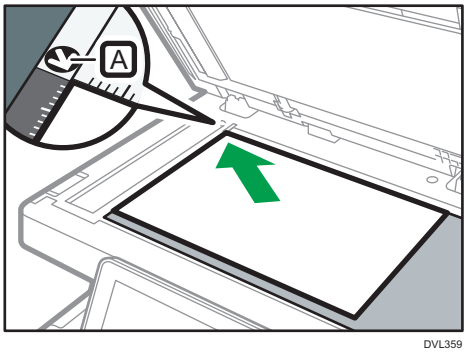

DVL359

3. **Baje el ADF.**

Aviso de original olvidado

Oirá una señal y verá un mensaje de error si se deja algún original en el cristal de exposición después de escanearlo.

La máquina repetirá cuatro veces cinco avisos largos.

Puede cambiar el ajuste del pitido en la opción [Sonido de nivel poco urgente] del menú Características pantalla. Para obtener información detallada, consulte Configuración.

Colocación de originales en el alimentador automático de documentos

No cargue el original de forma desordenada. De lo contrario, la máquina podría mostrar un mensaje de papel atascado. Asimismo, no coloque los originales ni otros objetos en la tapa superior. Si lo hace, podría producirse algún error de funcionamiento.

1. **Ajuste la guía de originales Ⓑ al tamaño del original.**
2. **Coloque los originales alineados cara arriba en el ADF.**

   No apile los originales por encima de la marca límite Ⓐ.

   La primera página debe estar encima.

   Al cargar originales superiores a A4, $8^1/_2 \times 11$, abra los extensores.

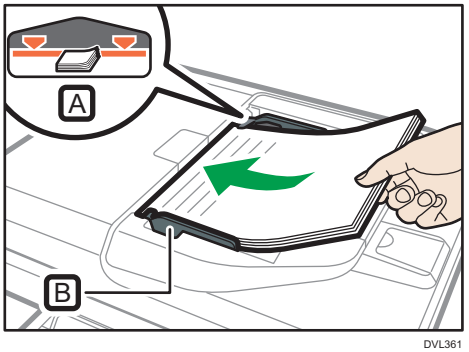

DVL361

2. Copia

Este capítulo describe el procedimiento básico para realizar copias.

Procedimiento básico

Para hacer copias de originales, colóquelos en el cristal de exposición o en el ADF.

Al colocar un original en el cristal de exposición, comience por la primera página que desee copiar. Cuando coloque originales en el ADF, hágalo de forma que la primera página esté en la parte superior.

Para obtener información acerca de la colocación del original en el cristal de exposición, consulte Pág. 97 "Colocación de originales en el cristal de exposición".

Para obtener información acerca de la colocación del original en el ADF, consulte Pág. 98 "Colocación de originales en el alimentador automático de documentos".

Para copiar en un papel distinto del papel normal, especifique el tipo de papel en Herramientas usuario, según el tipo de papel que utilice. Si desea más información, consulte Configuración.

Uso de la aplicación Copia

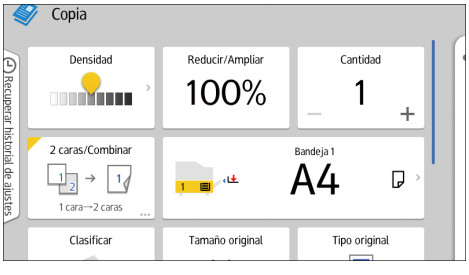

Para obtener información acerca de cómo utilizar la pantalla de la aplicación, consulte Pág. 76 "Pantalla [Copia] (estándar)".

Reduc./Ampl. auto

La máquina calcula de forma automática la escala de reproducción a partir de los tamaños de los originales y el papel que haya especificado. La máquina girará, ampliará o reducirá la imagen de los originales para ajustarlos al papel.

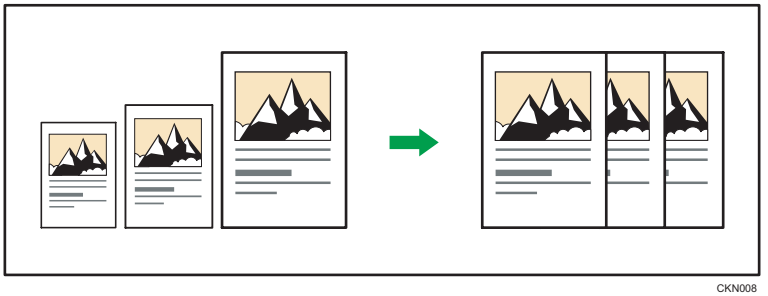

CKN008

Importante

- **Con esta función no se puede utilizar la bandeja bypass.**
- **Si selecciona una escala de reproducción después de pulsar [Reducir/Ampliar auto], se cancela [Reducir/Ampliar auto].**

Esto resulta útil para copiar originales de diferente tamaño en el mismo tamaño de papel.

Si la orientación seleccionada para el original es diferente de la del papel de copia, esta función gira la imagen original 90 grados para que encaje en el papel de copia (rotación de la copia). La imagen gira automáticamente. Para más información sobre Girar copia, consulte Copiadora / Document Server.

Uso de la aplicación Copia

Para obtener información acerca de cómo utilizar la pantalla de la aplicación, consulte Pág. 76 "Pantalla [Copia] (estándar)".

Copia dúplex

Copia dos hojas a una cara o una hoja a dos caras en las dos caras de una hoja. Durante la copia, la imagen se desplaza para permitir el margen de encuadernación.

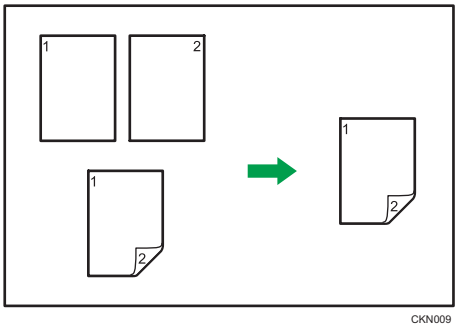

CKN009

Hay dos tipos de copias Dúplex.

1 cara→2 caras

Copia dos páginas de una cara en una página de dos caras.

2 caras → 2 caras

Copia una página de dos caras en una página de dos caras.

La imagen de copia resultante puede diferir según la orientación en que coloca el original (▯ o ▭).

Orientación original y copias completadas

Para copiar en ambas caras del papel, seleccione el original y la orientación de copia, en función de cómo desea que salga la impresión.

Original	Colocación de originales	Orientación original	Orientación	Copia
			Arriba a arriba	
			Arriba a abajo	
			Arriba a arriba	

Original	Colocación de originales	Orientación original	Orientación	Copia
			Arriba a abajo	

No puede utilizar los siguientes tipos de papel de copia con esta función:

- Papel especial 2
- Preimpreso
- Transparencias OHP
- Sobres
- Membrete
- Etiquetas adhesivas

Para obtener más información sobre los tamaños, orientaciones y gramajes de papel que admite la función Dúplex, consulte Especificaciones.

Uso de la aplicación Copia

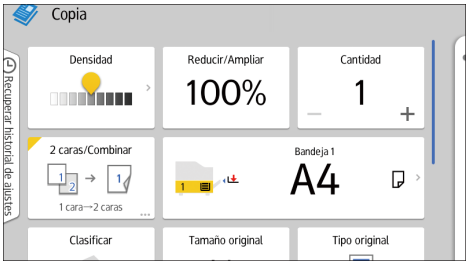

Para obtener información acerca de cómo utilizar la pantalla de la aplicación, consulte Pág. 76 "Pantalla [Copia] (estándar)".

Especificar la orientación del original y de la copia

Seleccione la orientación de los originales y las copias si el original tiene dos caras o si desea copiar en ambas caras del papel.

- Arriba a arriba

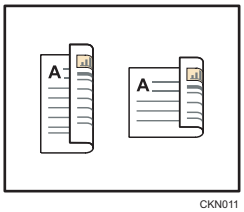

CKN011

- Arriba a abajo

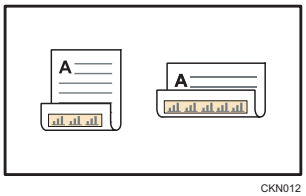

CKN012

Uso de la aplicación Copia

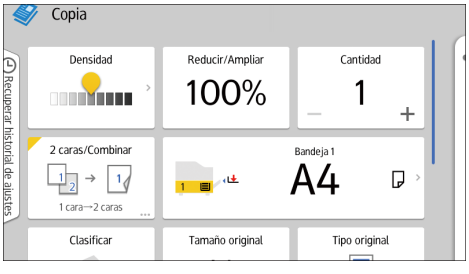

Para obtener información acerca de cómo utilizar la pantalla de la aplicación, consulte Pág. 76 "Pantalla [Copia] (estándar)".

Copia combinada

Este modo se puede utilizar para seleccionar automáticamente una escala de reproducción y copiar los originales en una sola hoja de papel de copia.

La máquina selecciona una escala de reproducción de entre el 25 % y el 400 %. Si la orientación del original es diferente a la del papel de copia, la máquina girará la imagen 90 grados automáticamente para que la copia se realice correctamente.

Si ha seleccionado [2 caras] para [Original:] o [Comb 2 caras] para [Cop.], podrá cambiar la orientación. Para obtener información detallada, consulte Pág. 102 "Especificar la orientación del original y de la copia".

Orientación del original y posición de la imagen al Combinar

La posición de la imagen al Combinar varía en función de la orientación del original y el número de originales combinados.

- Originales verticales (⧉)

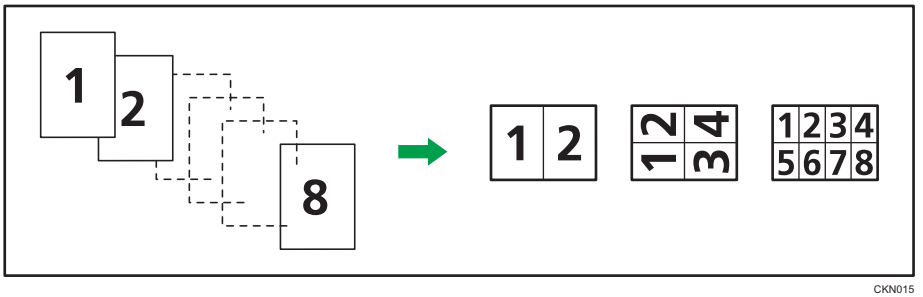

CKN015

- Originales horizontales (⧉)

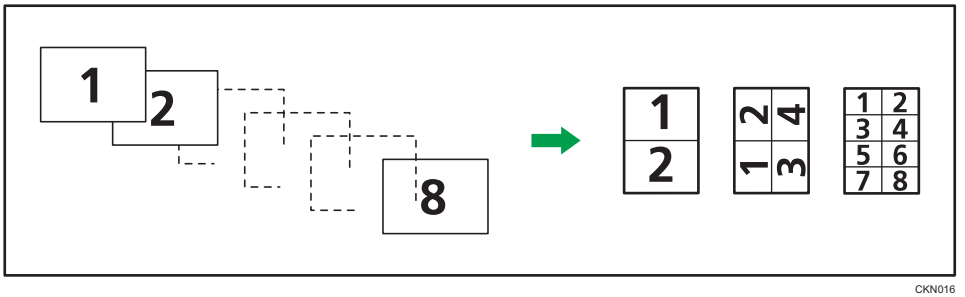

CKN016

Colocación de los originales (originales colocados en el ADF)

En la función Combinar, el valor predeterminado del orden de copias es [De izquierda a derecha]. Para copiar los originales de derecha a izquierda en el ADF, colóquelos boca abajo.

- Los originales se leen de izquierda a derecha

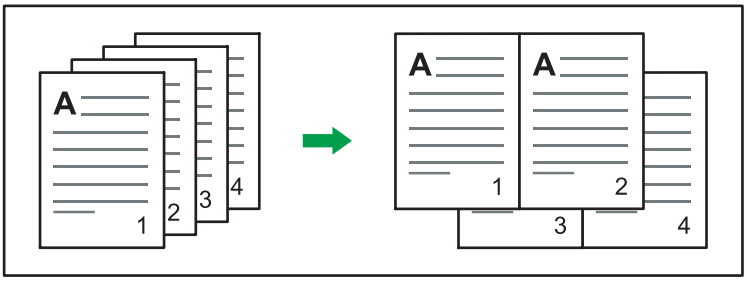

CKN010

- Los originales se leen de derecha a izquierda

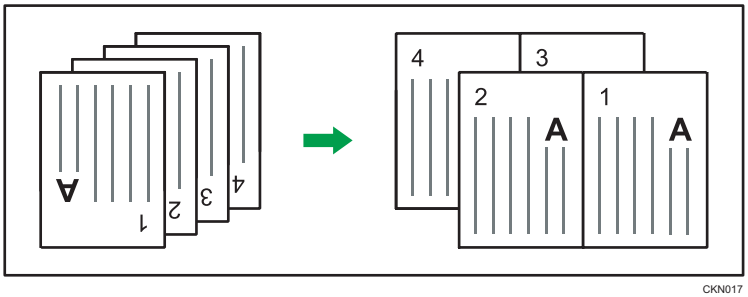

CKN017

Combinar una cara

Combina varias páginas en la misma cara de una hoja.

CKN014

Hay seis tipos de combinación en una cara.

2 originales 1 cara → Comb 1 cara

Copia dos originales de una cara en una cara de una hoja.

4 originales 1 cara → Comb 1 cara

Copia cuatro originales de una cara en una cara de una hoja.

8 originales 1 cara → Comb 1 cara

Copia 8 originales de 1 cara en una cara de una hoja.

2 páginas 2 caras → Comb 1 cara

Copia un original de dos caras en una cara de una hoja.

4 páginas 2 caras → Comb 1 cara

Copia dos originales de dos caras en una cara de una hoja.

8 páginas 2 caras → Comb 1 cara

Copia cuatro originales de dos caras en una cara de una hoja.

Uso de la aplicación Copia

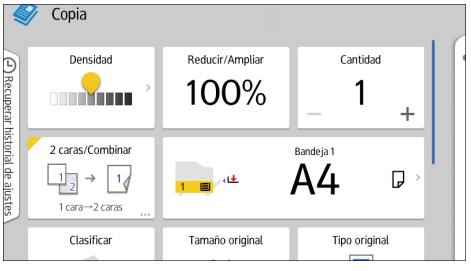

Para obtener información acerca de cómo utilizar la pantalla de la aplicación, consulte Pág. 76 "Pantalla [Copia] (estándar)".

Combinar dos caras

Combina varias páginas de originales en dos caras de una hoja.

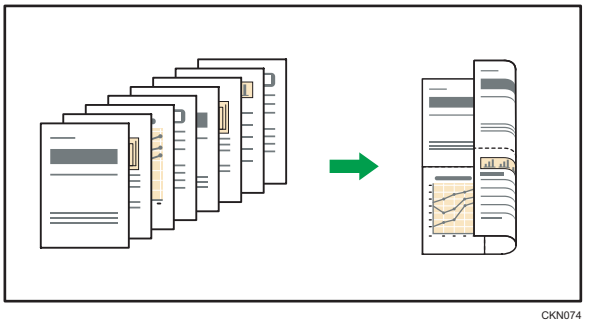

CKN074

Hay seis tipos de combinación en dos caras.

4 originales 1 cara → Comb 2 caras

Copia cuatro originales de una cara en una hoja con dos páginas por cara.

8 originales 1 cara → Comb 2 caras

Copia ocho originales de una cara en una hoja con cuatro páginas por cara.

16 originales 1 cara → Comb 2 caras

Copia 16 originales de una cara en una hoja con ocho páginas por cara.

4 páginas 2 caras → Comb 2 caras

Copia dos originales de dos caras en una hoja con dos páginas por cara.

8 páginas 2 caras → Comb 2 caras

Copia cuatro originales de dos caras en una hoja con cuatro páginas por cara.

16 páginas 2 caras → Comb 2 caras

Copia ocho originales de dos caras en una hoja con ocho páginas por cara.

Uso de la aplicación Copia

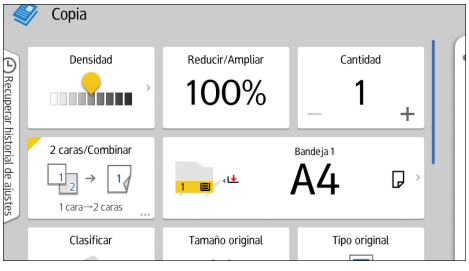

Para obtener información acerca de cómo utilizar la pantalla de la aplicación, consulte Pág. 76 "Pantalla [Copia] (estándar)".

Copiar en papel de tamaño personalizado

1. **Pulse [Inicio] ( ) en la parte inferior central de la pantalla.**
2. **Pulse el icono [Copiadora (clásico)].**
3. **Cargue el papel cara arriba en la bandeja bypass.**

   Los ajustes de papel de la bandeja bypass se mostrarán de forma automática.

   Cuando se seleccione [No mostrar] en [Mostrar Ajustes papel en bypass], no se mostrará la pantalla de ajustes de papel de la bandeja bypass. En este caso, compruebe que se haya seleccionado la bandeja bypass [ ] y pulse [#]. Cuando se seleccione [Mostrar automatmt.] en [Mostrar Ajustes papel en bypass], se mostrará la pantalla de ajustes de papel de la bandeja bypass, incluso cuando se pulse la bandeja bypass [ ] en lugar de [#]. Para obtener más información, consulte Copiadora / Document Server.
4. **Confirme el tipo y tamaño del papel y, a continuación, pulse [OK].**

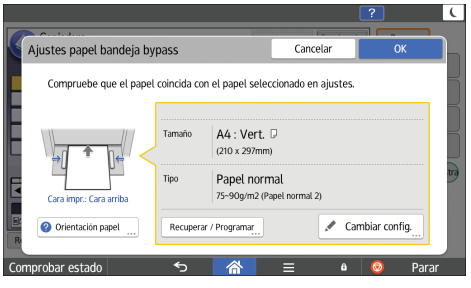

5. **Coloque los originales y, a continuación, pulse [Inicio].**
6. **Cuando finalice el trabajo de copia, pulse [Restablecer] para borrar los ajustes.**

Copia en sobres

En esta sección se explica cómo copiar en sobres de tamaño normal y personalizado. Coloque el original sobre el cristal de exposición y coloque el sobre en la bandeja bypass o la bandeja de papel.

Especifique el grosor del papel en función del gramaje de los sobres en los que vaya a imprimir. Para obtener información detallada acerca de la relación entre el gramaje y el grosor del papel y los tamaños de sobre que se pueden utilizar, consulte el documento Especificaciones.

Consulte el documento Especificaciones para obtener información detallada acerca de cómo manipular los sobres, los tipos de sobres compatibles y cómo cargarlos.

Importante

- **La función Dúplex no se puede utilizar con sobres. Si se ha especificado la función Dúplex, pulse [1 cara → 2 caras:AaA] para cancelar el ajuste.**

Uso de la aplicación Copia

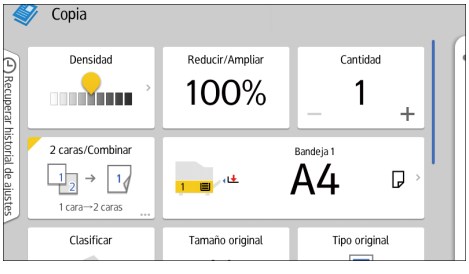

Para obtener información acerca de cómo utilizar la pantalla de la aplicación, consulte Pág. 76 "Pantalla [Copia] (estándar)".

Clasificar

La máquina agrupa las copias en juegos por orden secuencial.

Uso de la aplicación Copia

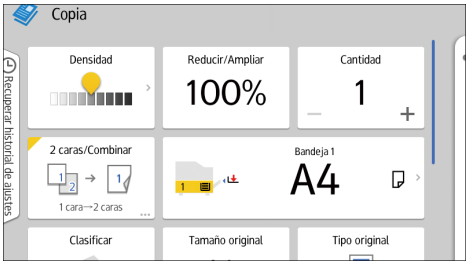

Para obtener información acerca de cómo utilizar la pantalla de la aplicación, consulte Pág. 76 "Pantalla [Copia] (estándar)".

Cambiar el número de juegos

Puede cambiar el número de juegos de copias durante la copia.

Importante

- **Esta función sólo puede utilizarse si está seleccionada la función Clasificar en las condiciones de impresión.**

Uso de la aplicación Copia

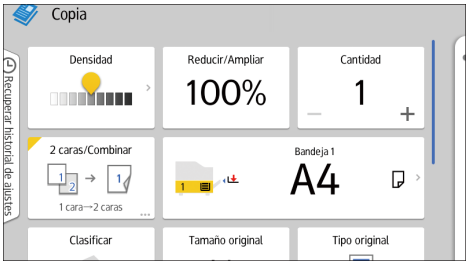

Para obtener información acerca de cómo utilizar la pantalla de la aplicación, consulte Pág. 76 "Pantalla [Copia] (estándar)".

Almacenar datos en el Document Server

Document Server permite almacenar en el disco duro de esta máquina documentos que se están leyendo con la función de copia. De este modo, podrá imprimirlos más adelante aplicando las condiciones necesarias.

Puede comprobar los documentos almacenados en la pantalla Document Server. Para obtener información detallada acerca del Document Server, consulte Pág. 171 "Almacenar datos".

1. **Pulse [Alm. arch.].**

2. **Introduzca un nombre de usuario, nombre de archivo o contraseña si es necesario.**
3. **Especifique una carpeta en la que almacenar el documento si es necesario.**
4. **Pulse [Aceptar].**
5. **Coloque los originales.**
6. **Establezca la configuración de escaneo del original.**
7. **Seleccione la bandeja de papel.**
8. **Pulse [Inicio].**

   Al colocar el original en el cristal de exposición, pulse [#] una vez que se hayan escaneado todos los originales.

   Almacena los originales escaneados en la memoria y realiza otro juego de copias. Si desea almacenar otro documento, hágalo después de que haya finalizado la copia.

3. Fax

En este capítulo se describen los modos y tipos de transmisión disponibles para la función de fax.

Procedimiento básico para transmisiones de fax (Transmisión en memoria)

En esta sección se describe el procedimiento básico para transmitir documentos mediante la transmisión en memoria con la función de fax.

Puede especificar destinos de fax, IP-Fax, Internet Fax, e-mail o carpeta. Es posible especificar simultáneamente diversos tipos de destinos.

Importante

- **Es recomendable que llame a los receptores y confirme con ellos cuándo se realizará el envío de documentos importantes.**
- **Si se produce un fallo de suministro eléctrico (se apaga el interruptor principal) o se desenchufa la máquina durante una hora, se perderán todos los documentos almacenados en la memoria. Cuando vuelve a activarse el interruptor de alimentación principal, se imprimirá el Informe de fallo de alimentación para ayudarle a comprobar la lista de archivos eliminados. Consulte el documento Detección de errores.**

Si la memoria está llena (se muestra 0 % en "Memoria", en la parte superior derecha de la pantalla) o si el número total de destinos programados supera el valor máximo, se deshabilitará la transmisión en memoria. En su lugar, utilice la Transmisión inmediata.

Para poder enviar documentos a destinos de Internet Fax o e-mail o para usar la función Result. TX email, la dirección de e-mail del remitente debe estar registrada en la libreta de direcciones. Si el remitente o la dirección de e-mail del remitente no se encuentran registrados en la libreta de direcciones, regístrelos con antelación. Para obtener información detallada acerca de cómo registrarlos, consulte el documento Para nuevos usuarios.

Al usar la aplicación Fax

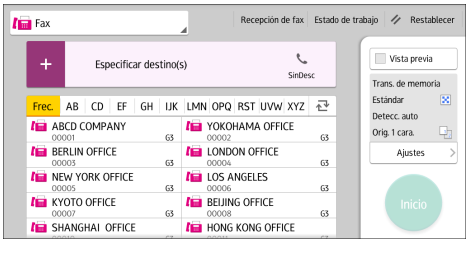

Para obtener información acerca de cómo utilizar la pantalla de la aplicación, consulte Pág. 78 "Pantalla [Fax] (estándar)".

Registrar un destino de fax

1. **Pulse [Inicio] ( ) en la parte inferior central de la pantalla.**
2. **Deslice con el dedo la pantalla hacia la izquierda y, a continuación, pulse el icono [Gestión de la libreta de direcciones].**
3. **Compruebe que [Programar/Cambiar] se haya seleccionado.**
4. **Pulse [Nuevo programa].**
5. **Pulse [Cambiar] bajo "Nombre".**

   Aparecerá la pantalla de registro de nombre.
6. **Introduzca el nombre y, a continuación, pulse [OK].**
7. **Pulse [▼Av.Pág].**
8. **Pulse la tecla para la clasificación que desee utilizar en "Seleccionar título".**

   Puede seleccionar las siguientes teclas:

   - [Frec.]: se agrega a la página que se muestra en primer lugar.
   - [AB], [CD], [EF], [GH], [IJK], [LMN], [OPQ], [RST], [UVW], [XYZ], [1] a [10]: añadidas a la lista de elementos del título seleccionado.

   Puede seleccionar [Frec.] y una clave adicional para cada título.
9. **Pulse [Dst.fax].**
10. **Pulse [Cambiar] en "Destino de fax".**

11. Introduzca el número de fax mediante las tecla numéricas y, a continuación, pulse [OK].

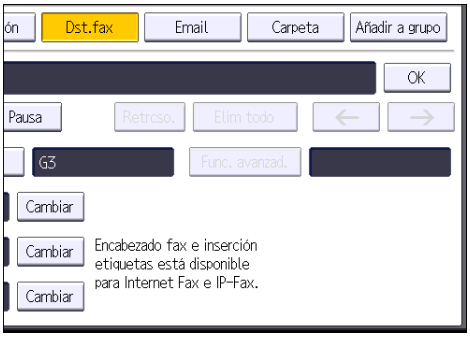

12. Especifique ajustes opcionales como "Código SUB", "Código SEP" y "Modo TX internacional".
13. Pulse [Aceptar].
14. Pulse [Herramientas usuario] ( ) en la esquina superior derecha de la pantalla.
15. Pulse [Inicio] ( ) en la parte inferior central de la pantalla.

Para cambiar el número de fax

1. Pulse [Cambiar] en "Destino de fax".
2. Introduzca el nuevo número de fax mediante las teclas numéricas y, a continuación, pulse [OK].

Para seleccionar línea para número de fax

1. Pulse [Selec. línea] en "Destino de fax".
2. Seleccione la línea a utilizar.
3. Pulse [Aceptar].

Para programar el código SUB para un número de fax

1. Pulse [Func. avanzad.], y después pulse [Código SUB].
2. Pulse [Cambiar] en "TX Código SUB".
3. Introduzca un nuevo Código SUB y, a continuación, pulse [OK].
4. Para cambiar una contraseña, pulse [Cambiar] en "Contraseña (SID)".
5. Escriba una nueva contraseña y, a continuación, pulse [OK].
6. Pulse [Aceptar].

Para programar el código SEP para un número de fax

1. Pulse [Func. avanzad.], y después pulse [Código SEP].
2. Pulse [Cambiar] en "RX Código SEP".
3. Introduzca un nuevo Código SEP y, a continuación, pulse [OK].

4. Para cambiar una contraseña, pulse [Cambiar] en "Contraseña (PWD)".
5. Escriba una nueva contraseña y, a continuación, pulse [OK].
6. Pulse [Aceptar].

Para ajustar el modo TX internacional para un número de fax

1. Pulse [Cambiar] en "Modo TX internacional".
2. Seleccione [Desactivado] o [Activado] y, a continuación, pulse [OK].

Para seleccionar el encabezado de fax para un número de fax

Es posible registrar el encabezado de fax en Programar información de fax en los ajustes del sistema para las Características de fax.

1. Pulse [Cambiar] en "Encabezado de fax".
2. Seleccione entre [1r Nombre] y [Nombre 10] o [Ajuste de opción en TX] y luego pulse [OK].

Para ajustar inserción de etiquetas para un número de fax

Cuando la inserción de etiquetas está ajustada a "Activado", el nombre y los mensajes estándar del destinatario se imprimen en el mensaje de fax cuando éste lo recibe.

1. Pulse [Cambiar] en "Inserción etiquetas".
2. Pulse [Activado].
3. Pulse [Cambiar] en "Línea 2".
4. Seleccione el nuevo mensaje estándar o pulse [Entrada manual], para introducir el nuevo mensaje.
5. Si seleccionó [Entrada manual] en el paso 4, introduzca el mensaje nuevo y, a continuación, pulse [OK].
6. Pulse [Aceptar].
7. Pulse [Cambiar] en "Línea 3".
8. Seleccione el nuevo mensaje estándar y, a continuación, pulse [OK].
9. Pulse [Aceptar].

Cambiar o eliminar un destino de fax

Importante

- Si elimina un destino que es el destino de entrega especificado, los mensajes para su box personal registrado, por ejemplo, no se podrán entregar. Asegúrese de revisar los ajustes de la función de fax antes de eliminar un destino.

Cambiar un destino de fax

1. **Pulse [Inicio] ( ) en la parte inferior central de la pantalla.**
2. **Deslice con el dedo la pantalla hacia la izquierda y, a continuación, pulse el icono [Gestión de la libreta de direcciones].**
3. **Compruebe que [Programar/Cambiar] se haya seleccionado.**
4. **Seleccione el nombre cuyo destino de fax desea cambiar.**

   Pulse la tecla del nombre o introduzca el número registrado con las teclas numéricas.

   Puede efectuar una búsqueda por nombre registrado, código de usuario, número de fax, nombre de carpeta, dirección de e-mail o destino de IP-Fax.
5. **Pulse [Dst.fax].**
6. **Cambie los ajustes.**
7. **Pulse [Aceptar].**
8. **Pulse [Herramientas usuario] ( ) en la esquina superior derecha de la pantalla.**
9. **Pulse [Inicio] ( ) en la parte inferior central de la pantalla.**

Eliminación de un destino de fax

1. **Pulse [Inicio] ( ) en la parte inferior central de la pantalla.**
2. **Deslice con el dedo la pantalla hacia la izquierda y, a continuación, pulse el icono [Gestión de la libreta de direcciones].**
3. **Compruebe que [Programar/Cambiar] se haya seleccionado.**
4. **Seleccione el nombre cuyo destino de fax desea eliminar.**

   Pulse la tecla del nombre o introduzca el número registrado con las teclas numéricas.

   Puede efectuar una búsqueda por nombre registrado, código de usuario, número de fax, nombre de carpeta, dirección de e-mail o destino de IP-Fax.
5. **Pulse [Dst.fax].**
6. **Pulse [Cambiar] en "Destino de fax".**
7. **Pulse [Elim todo] y, a continuación, pulse [OK] en "Destino de fax".**

8. Pulse [Aceptar].
9. Pulse [Herramientas usuario] ( ) en la esquina superior derecha de la pantalla.
10. Pulse [Inicio] ( ) en la parte inferior central de la pantalla.

Transmisión mientras se comprueba la conexión al destino (Transmisión inmediata)

Mediante la Transmisión inmediata puede enviar documentos a la vez que comprueba la conexión al destino.

Puede especificar destinos de fax e IP-Fax.

Si especifica destinos de Internet Fax, e-mail, carpeta, de grupo y múltiples, el modo de transmisión cambia automáticamente a Transmisión en memoria.

Importante

- **Es recomendable que llame a los receptores y confirme con ellos cuándo se realizará el envío de documentos importantes.**

Al usar la aplicación Fax

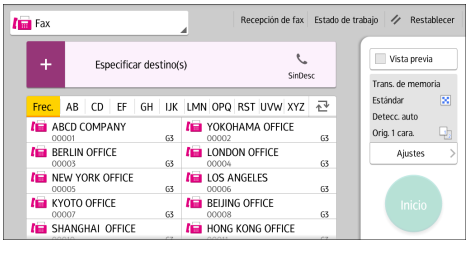

Para obtener información acerca de cómo utilizar la pantalla de la aplicación, consulte Pág. 78 "Pantalla [Fax] (estándar)".

Cancelar una transmisión de fax

Esta sección explica cómo cancelar una transmisión de fax.

Cancelación de una transmisión antes de escanear el original

Utilice este procedimiento para cancelar una transmisión antes de pulsar [Inicio].

Al usar la aplicación Fax

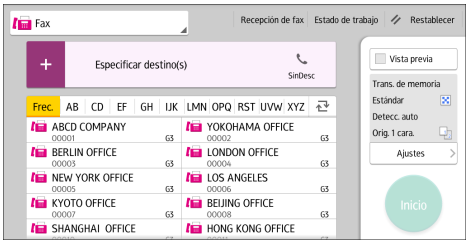

Para obtener información acerca de cómo utilizar la pantalla de la aplicación, consulte Pág. 78 "Pantalla [Fax] (estándar)".

Cancelación de una transmisión mientras se escanea el original

Utilice este procedimiento para cancelar el escaneo o la transmisión del original mientras este se escanea.

Si cancela una transmisión mediante la función de transmisión en memoria estándar, deberá seguir un procedimiento diferente para cancelar la transmisión. Consulte Pág. 121 "Cancelación de una transmisión después de escanear el original".

Al usar la aplicación Fax

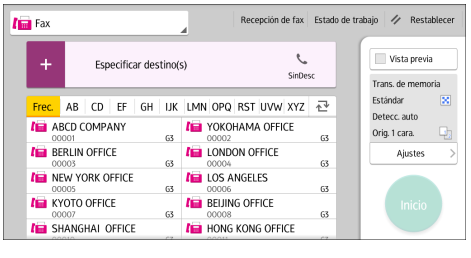

Para obtener información acerca de cómo utilizar la pantalla de la aplicación, consulte Pág. 78 "Pantalla [Fax] (estándar)".

Cancelación de una transmisión después de escanear el original

Utilice este procedimiento para cancelar una transmisión una vez escaneado el original.

Puede cancelar la transmisión de un archivo cuando se está enviando, cuando está almacenado en memoria o si falla su transmisión. Todos los datos escaneados se eliminan de la memoria.

Si la transmisión finaliza durante el procesamiento de este procedimiento, no se cancela la transmisión. Tenga en cuenta que la transmisión no dura mucho si se está ejecutando una transmisión de fax por Internet, de e-mail o de carpetas.

Existen casos en los que un destino no puede seleccionarse, ya que aparece como "*", en función de la configuración de seguridad.

Para eliminar algunos destinos de una difusión, consulte el documento Fax.

Al usar la aplicación Fax

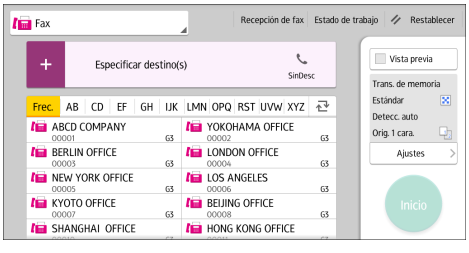

Para obtener información acerca de cómo utilizar la pantalla de la aplicación, consulte Pág. 78 "Pantalla [Fax] (estándar)".

Almacenar un documento de fax

Se puede almacenar y enviar un documento al mismo tiempo. También puede almacenar un documento únicamente.

Es posible especificar la siguiente información para los documentos almacenados según sea necesario:

Nombre de usuario

Se puede configurar esta función cuando es necesario saber quién y qué departamentos han almacenado documentos en la máquina. Es posible seleccionar de la libreta de direcciones un nombre de usuario o introducirlo manualmente.

Nombre de archivo

Puede especificar un nombre para el documento almacenado. Si no especifica ningún nombre, a los documentos escaneados se les asignarán automáticamente nombres como "FAX0001" o "FAX0002".

Contraseña

Se puede configurar esta función para que no se puedan realizar envíos a personas sin especificar. Es posible especificar un número de entre cuatro y ocho dígitos como contraseña.

También es posible cambiar la información de los archivos tras almacenarlos.

1. **Coloque el original y, a continuación, especifique los ajustes de escaneo necesarios.**

   Especifique correctamente el ajuste [Orientación original]. En caso contrario, la orientación de arriba a abajo del original no se verá correctamente en la vista previa.

   Para más información acerca de la configuración, consulte el manual de Fax.

2. **Pulse [Alm. arch.].**

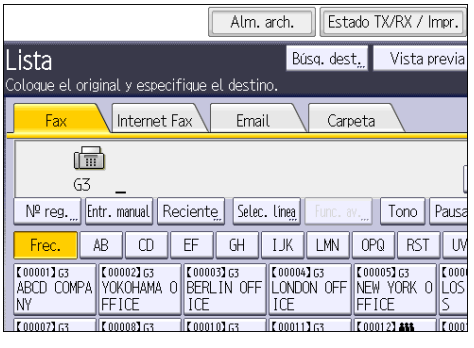

3. **Seleccione [Enviar y almacenar] o [Sólo almacenar].**

   Seleccione [Enviar y almacenar] para enviar documentos después de almacenarlos.

   Seleccione [Sólo almacenar] para almacenar documentos.

4. **Defina el nombre de usuario, el nombre de archivo y la contraseña según sea necesario.**

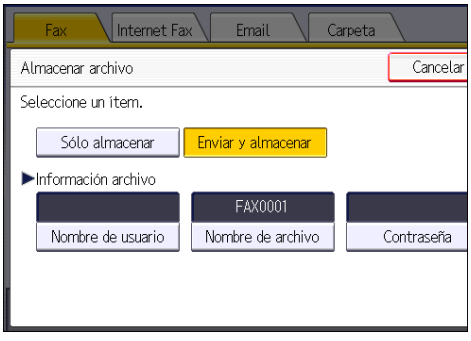

- Nombre de usuario

  Pulse [Nombre de usuario] y, a continuación, seleccione un nombre de usuario. Para especificar un nombre de usuario no registrado, pulse [Entr. manual] y, a continuación, introduzca el nombre. Tras especificar un nombre de usuario, pulse [OK].

- Privilegios de acceso

  En función de los ajustes de seguridad, puede aparecer [Priv. acc.] en lugar de [Nombre de usuario]. Para obtener información detallada acerca de cómo ajustar los [Privilegios acceso], consulte el documento Fax.

- Nombre de archivo

  Pulse [Nombre de archivo], introduzca un nombre de archivo y, a continuación, pulse [OK].

- Contraseña

  Pulse [Contraseña], introduzca una contraseña mediante las teclas numéricas y, a continuación, pulse [OK]. Vuelva a introducir la contraseña para confirmarla y, a continuación, pulse [OK].

5. **Pulse [Aceptar].**
6. **Si ha seleccionado [Enviar y almacenar], especifique el destinatario.**
7. **Pulse [Inicio].**

Enviar documentos de fax almacenados

La máquina envía documentos almacenados con la función de fax del Document Server.

Los documentos almacenados en el Document Server se pueden enviar varias veces, hasta que se eliminen.

Los documentos almacenados se envían con los ajustes de escaneo correspondientes al momento en que fueron almacenados.

Puede enviar documentos almacenados tras añadir un original. Para realizar esta operación, puede modificar los ajustes de escaneo. El original agregado no se almacenará.

No podrá utilizar los métodos de transmisión siguientes:

- Transmisión inmediata
- Transmisión paralela en memoria
- Marcación sin descolgar
- Marcación manual

1. **Pulse [Selec arch almac].**

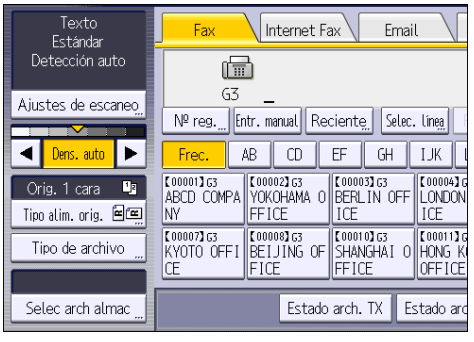

2. **Seleccione los documentos que vaya a enviar.**

   Cuando se hayan seleccionado varios documentos, se enviarán en el orden en que se seleccionaron.

   - Pulse [Nombre de usuario] para colocar los documentos en orden según el nombre de usuario registrado.
   - Pulse la tecla [Nombre de archivo] para colocar los documentos en orden alfabético.
   - Pulse [Fecha] para colocar los documentos en orden según la fecha programada.
   - Pulse [Cola] para organizar el orden de los documentos que se van a enviar.

   Para ver más detalles sobre los documentos almacenados, pulse [Detalles].

   Pulse la tecla Miniaturas para cambiar la pantalla a la de miniaturas.

3. **Si selecciona un documento protegido por contraseña, introdúzcala con las teclas numéricas y, a continuación, pulse [OK].**
4. **Cuando desee añadir sus originales a documentos almacenados y enviarlos de una vez, pulse [Orig. + Arch. alm.] o [Arch. alm.+ Orig.].**

   Cuando se pulsa [Orig.+ Arch. alm.], la máquina envía originales y, después, archivos almacenados. Cuando se pulsa [Arch. alm. + Orig.], la máquina envía los archivos almacenados y, a continuación, los originales.

5. **Pulse [Aceptar].**
6. **Para agregar un original a los documentos almacenados, coloque el original y seleccione los ajustes de escaneo que necesite.**
7. **Especifique un destino y, a continuación, pulse [Inicio].**

Imprimir los registros manualmente

Para imprimir los registros de forma manual, seleccione un método de impresión: [Todo], [Imprimir por nº de archivo], [Impresión por usuario] o [Período impresión especificado].

Todos

Imprime el resultado de las comunicaciones en el orden en que se han realizado.

Imprimir por n° de archivo

Sólo imprime los resultados de las comunicaciones especificadas por número de archivo.

Impresión por usuario

Imprime el resultado de las comunicaciones para cada emisor por separado.

Período impresión especificado

Imprime los resultados de la comunicación en el periodo de tiempo especificado.

Al usar la aplicación Fax

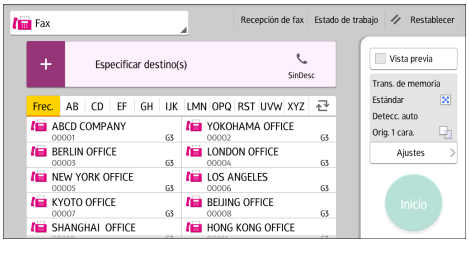

Para obtener información acerca de cómo utilizar la pantalla de la aplicación, consulte Pág. 78 "Pantalla [Fax] (estándar)".

4. Impresión

Este capítulo describe funciones y operaciones de impresora de uso frecuente. Para más información no incluida en este capítulo, consulte el manual Impresión disponible en nuestra página web.

Instalar el driver de la impresora para la conexión de red (Windows)

Si la máquina y el ordenador están conectados a la misma red, el instalador intenta que la máquina instale el driver de la impresora. Si el instalador no puede encontrar la máquina, especifique la dirección IP o el nombre de la máquina para instalar el driver de la impresora.

Instalación del driver de impresora PCL 6 desde el CD-ROM

1. **Introduzca el CD-ROM en el ordenador.**

   Si el instalador no se inicia automáticamente, haga doble clic en [Setup.exe] en el directorio raíz del CD-ROM.

2. **Seleccione un idioma y, a continuación, haga clic en [Aceptar].**
3. **Haga clic en [Instalar desde disco].**

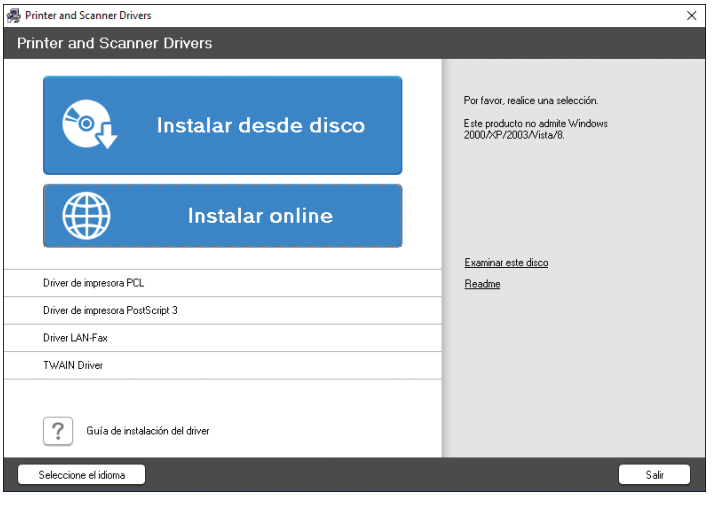

4. **Haga clic en [Impresora(s) de red].**

5. **En la pantalla "Contrato de Licencia", seleccione [Acepto el Contrato.] y, a continuación, haga clic en [Siguiente].**

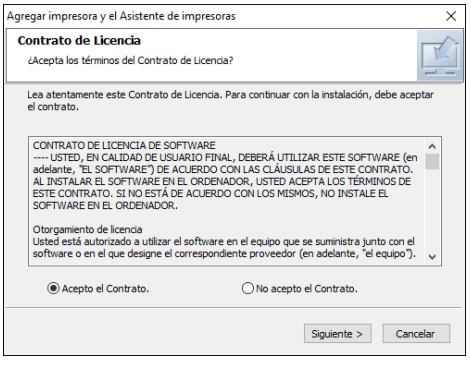

6. **Confirme la pantalla "Confirmar la conexión de red" y, a continuación, haga clic en [Siguiente].**

   Mediante la búsqueda se detectan los dispositivos conectados a la red.

7. **Seleccione esta máquina de entre los dispositivos y haga clic en [Instalar].**

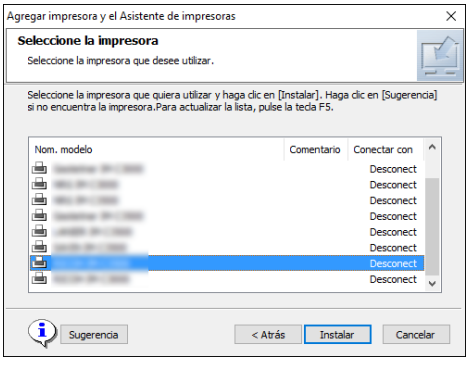

8. **Si se muestra la pantalla "Establecer puerto", seleccione el método de ajuste del puerto.**

   Esta pantalla se muestra cuando el ordenador no puede acceder a la máquina.

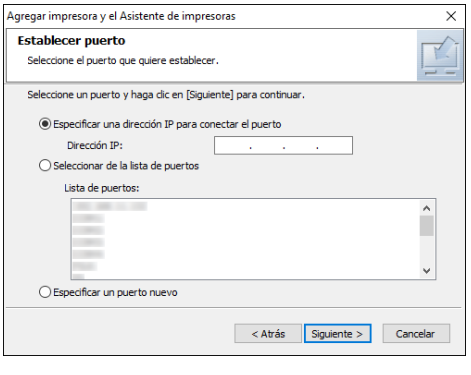

Especifique el puerto que desea utilizar para la conexión entre el ordenador y la máquina mediante uno de estos métodos:

Para especificar la dirección IP

1. Introduzca la dirección IP de la máquina y, a continuación, haga clic en [Siguiente].
2. Vaya al paso 9.

Para seleccionar un puerto de la lista

1. Seleccione el puerto que usar para la conexión entre el ordenador y la máquina y, a continuación, haga clic en [Siguiente].
2. Vaya al paso 9.

Para crear un puerto

1. Seleccione [Especificar un puerto nuevo] y, a continuación, haga clic en [Siguiente].
2. En la pantalla "Agregar impresora y el Asistente de impresoras", seleccione [Puerto TCP/IP estándar] y haga clic en [Siguiente].
3. En la pantalla [Asistente para agregar puerto de impresora estándar TCP/IP] haga clic en [Siguiente].
4. En la pantalla "Añadir puerto", escriba el nombre de la impresora o la dirección IP de la máquina y haga clic en [Siguiente].

   El nombre del puerto se introduce automáticamente. Puede cambiar el nombre del puerto.
5. Cuando aparezca la pantalla "Se requiere información adicional acerca de puertos", seleccione [Impresora de red RICOH modelo C] y, a continuación, haga clic en [Siguiente].
6. Haga clic en [Finalizar].

9. Especifique el nombre de la impresora que instalar y si desea usarla como impresora predeterminada.

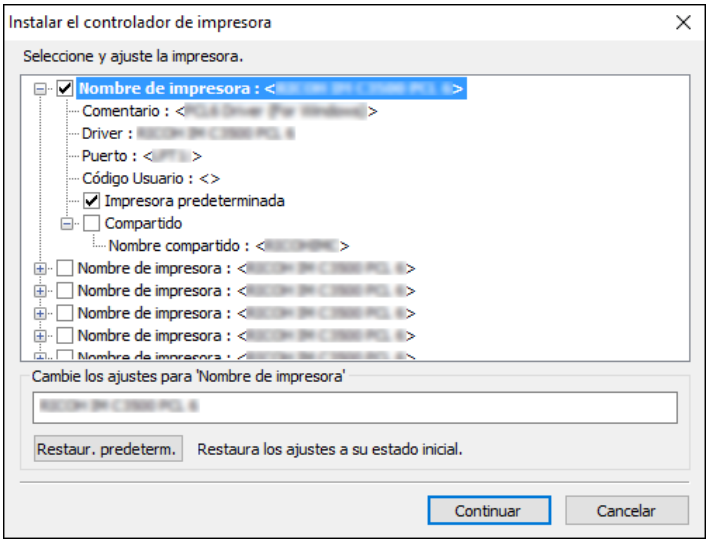

10. **Haga clic en [Continuar].**

    Se inicia la instalación del driver de la impresora.

11. **Haga clic en [Finalizar].**

    Cuando se le solicite que reinicie el ordenador, reinícielo según las instrucciones que aparecen.

Instalar el controlador de la impresora para la conexión USB (Windows)

Si conecta la máquina y el ordenador con un cable USB, el instalador intenta que la máquina instale el driver de la impresora.

Importante

- Siga las instrucciones del instalador para conectar el cable USB.

Instalación del driver de la impresora desde el CD-ROM

1. **Introduzca el CD-ROM en el ordenador.**

   Si el instalador no se inicia automáticamente, haga doble clic en [Setup.exe] en el directorio raíz del CD-ROM.

2. **Seleccione un idioma y, a continuación, haga clic en [Aceptar].**
3. **Haga clic en [Instalar desde disco].**

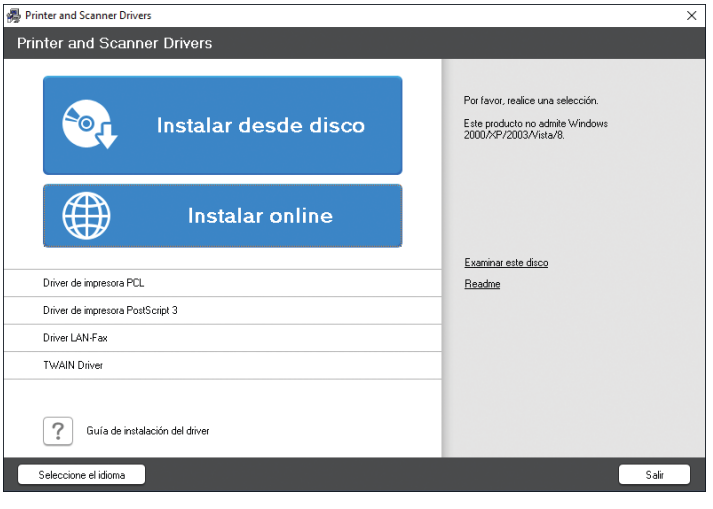

4. **Haga clic en [Impresora(s) USB].**

5. **En la pantalla "Contrato de Licencia", seleccione [Acepto el Contrato] y, a continuación, haga clic en [Siguiente].**

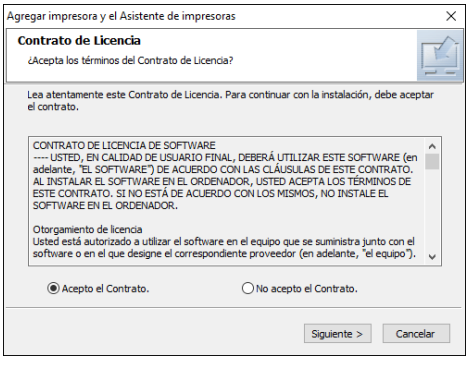

6. **Seleccione [Agregar una nueva impresora] y, a continuación, haga clic en [Siguiente].**
7. **Seleccione esta máquina de entre los dispositivos y haga clic en [Siguiente].**

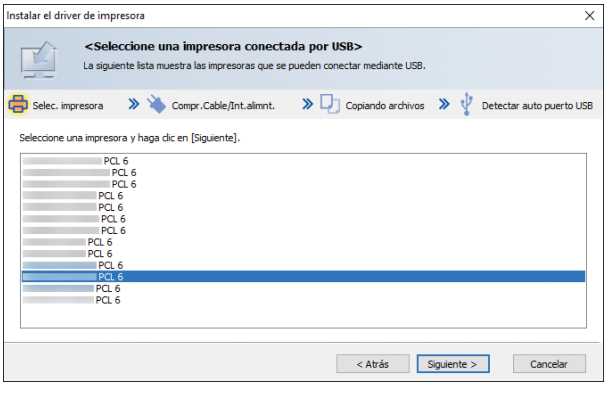

8. **Desconecte el cable USB de la máquina, apáguela y haga clic en [Siguiente].**

   Se inicia la instalación del driver de la impresora.

9. **Siga las instrucciones de la pantalla "Detección automática del puerto USB", conecte la máquina y el ordenador mediante el cable USB y, a continuación, encienda la máquina.**

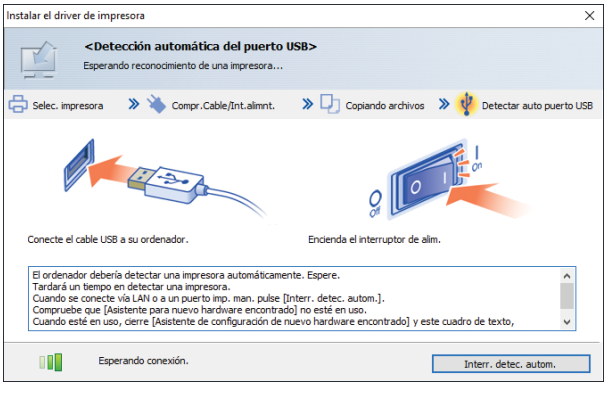

- La búsqueda detecta la máquina conectada mediante el cable USB.
- Si no se detecta la máquina, haga clic en [Interr. detec. autom.]. Aunque la conexión esté cancelada, la instalación se completa. Después de que se cierre la pantalla del instalador, la máquina se añade automáticamente cuando se conecta al ordenador con el cable USB.

10. **Haga clic en [Finalizar].**

Visualización de las propiedades del driver de impresora

En esta sección se explica cómo abrir las propiedades del driver de impresora desde [Panel de control].

Importante

- Se requiere permiso de administración de impresoras para cambiar los ajustes de la impresora. Inicie sesión como miembro del grupo Administradores.
- No se pueden cambiar los valores por defecto de la impresora para usuarios individuales. Los ajustes realizados en el cuadro de diálogo de propiedades de la impresora se aplican a todos los usuarios.

1. **Haga clic con el botón derecho del ratón en el menú [Inicio] y, a continuación, haga clic en [Panel de control].**
2. **Haga clic en [Ver dispositivos e impresoras].**
3. **Haga clic con el botón derecho del ratón en el icono de la impresora que desee usar.**
4. **Haga clic en [Propiedades de impresora].**

Impresión estándar

Importante

- La impresión dúplex está seleccionada como ajuste predeterminado. Si desea imprimir únicamente por una cara, seleccione [Desactivado] para el ajuste de impresión por las 2 caras.
- Si envía un trabajo de impresión a través de USB 2.0 mientras la máquina está en modo Reposo, puede que aparezca un mensaje de error cuando el trabajo se haya completado. En ese caso, compruebe que se ha imprimido el documento.

Al usar el controlador de impresora PCL 6

1. Haga clic en el botón de menú de la aplicación que está utilizando y, a continuación, haga clic en [Imprimir].
2. Seleccione la impresora que desee utilizar.
3. Haga clic en [Preferencias].

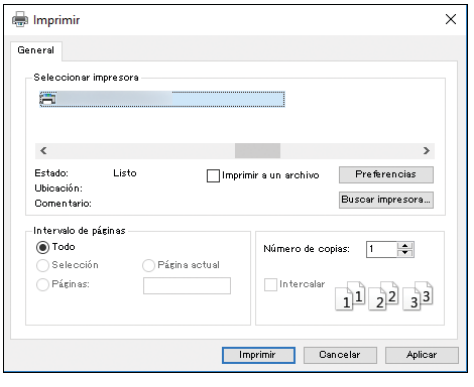

4. Seleccione la pestaña [Ajustes más frecuentes].

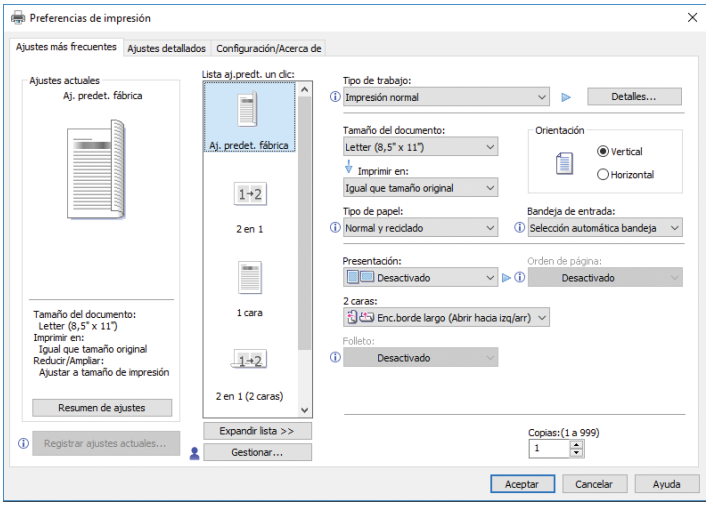

5. En la lista "Tipo de trabajo:", seleccione [Impresión normal].

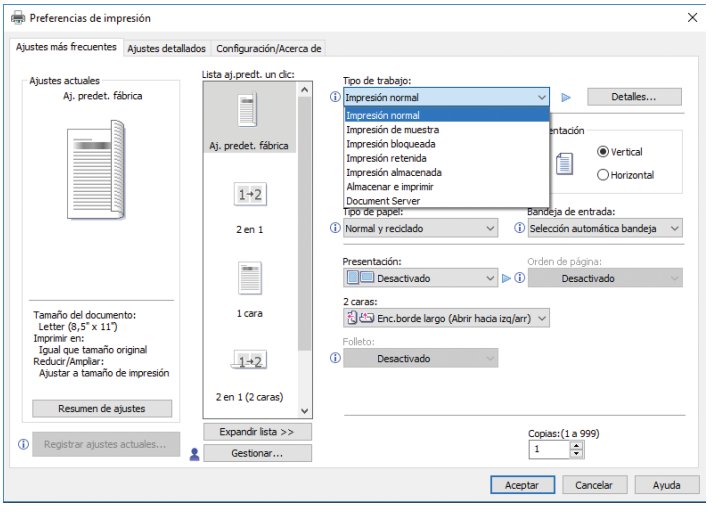

6. En la lista "Tamaño del documento:", seleccione el tamaño del original que desea imprimir.

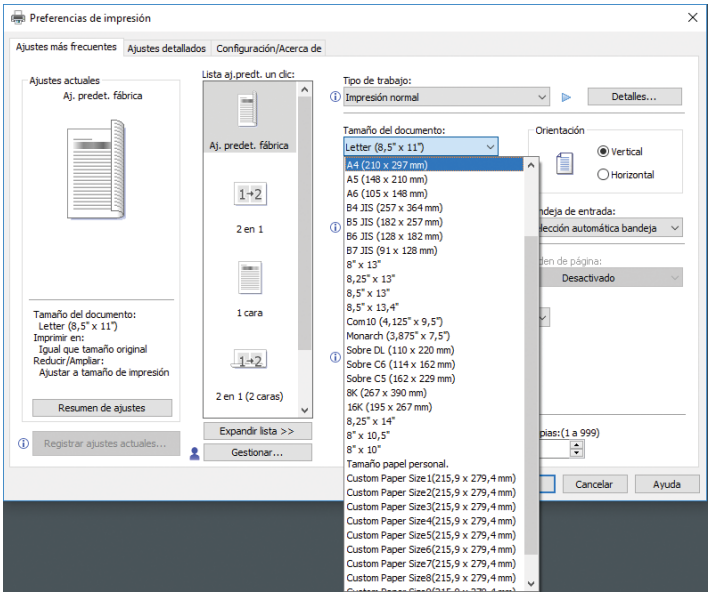

7. En el área "Orientación", seleccione [Vertical] o [Horizontal] como orientación del original.

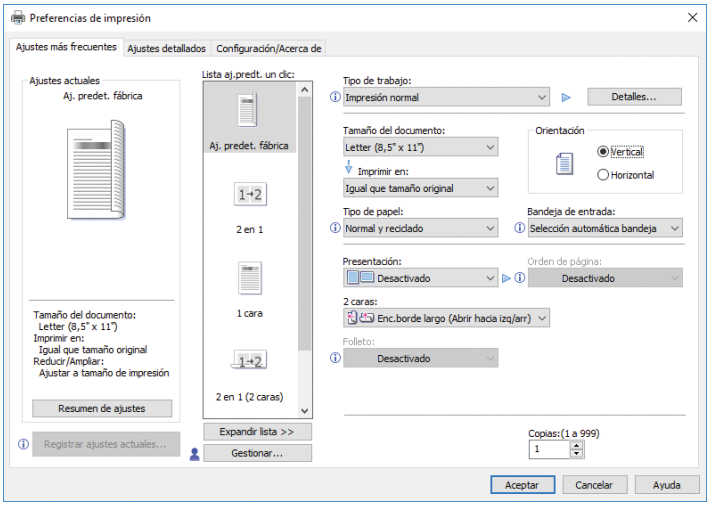

8. **Seleccione el tipo de papel que está cargado en la bandeja de papel en la lista "Tipo de papel:".**

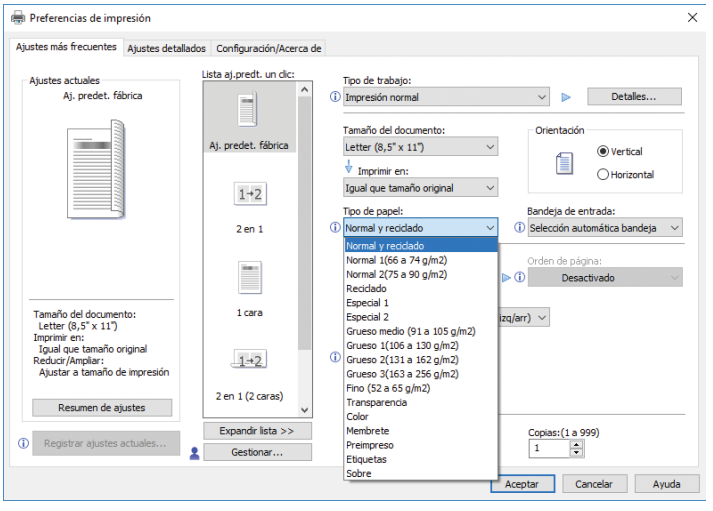

9. **En la lista "Bandeja de entrada:", seleccione la bandeja de papel que contiene el papel en el que desea imprimir.**

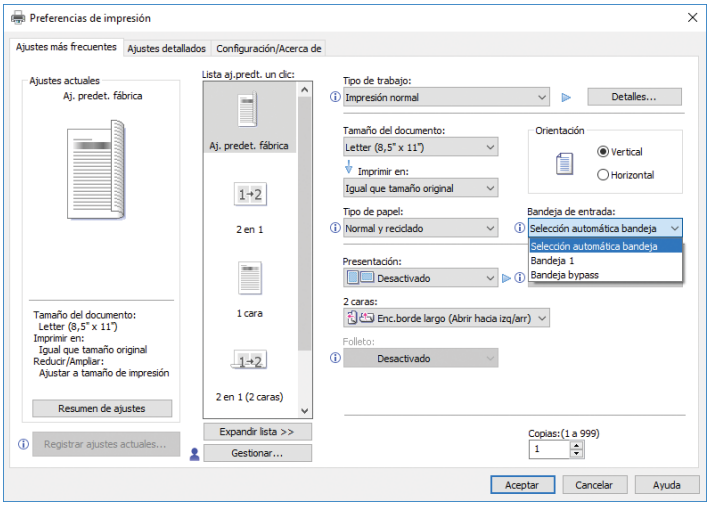

Si selecciona [Selección automática de bandeja] en la lista "Bandeja de entrada:", se selecciona automáticamente la bandeja fuente en función del tamaño y tipo de papel especificados.

10. Si desea imprimir varias copias, especifique el número de juegos en el cuadro "Copias:"

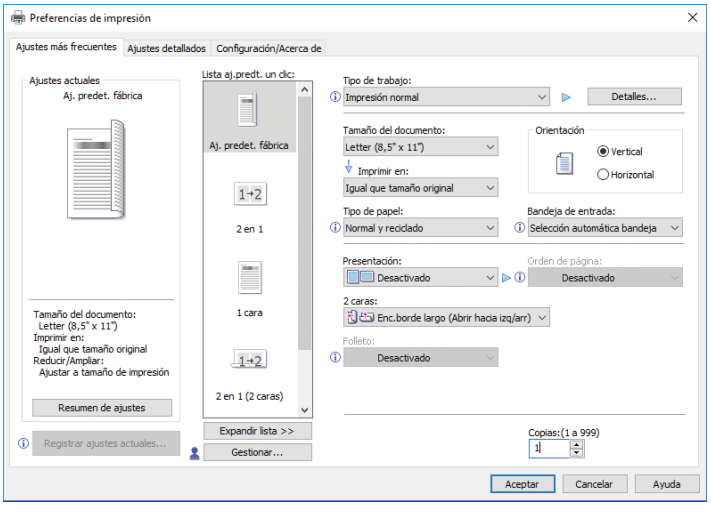

11. Haga clic en [Aceptar].

12. Inicie la impresión desde el cuadro de diálogo [Imprimir] de la aplicación.

Impresión en las dos caras del papel

Esta sección explica cómo imprimir en ambas caras de cada página mediante el driver de la impresora.

Importante

- Los tipos de papel que pueden imprimirse por ambas caras, son:
  - Normal y reciclado, Normal 1 (66 a 74 g/m^2), Normal 2 (75 a 90 g/m^2), Reciclado, Especial 1, Grueso medio (91 a 105 g/m^2), Grueso 1 (106 a 130 g/m^2), Grueso 2 (131 a 162 g/m^2), Fino (52 a 65 g/m^2), Membrete

Cómo imprimir en las dos caras del papel (Al usar el driver de impresora PCL 6)

1. **Haga clic en el botón de menú de la aplicación que está utilizando y, a continuación, haga clic en [Imprimir].**
2. **Seleccione la impresora que desee utilizar.**
3. **Haga clic en [Preferencias].**
4. **Haga clic en la pestaña [Ajustes más frecuentes].**

   También puede hacer clic en la pestaña [Ajustes detallados] y, a continuación, hacer clic en [2 cr/Present./Folleto] en el cuadro "Menú:".
5. **Seleccione el método para encuadernar las páginas producidas en la lista "2 caras:".**

   Puede seleccionar de qué modo se abren las páginas encuadernadas si especifica el borde para encuadernar.

Orientación	Encuadernación borde largo	Encuadernación borde corto
Vertical		
Horizontal		

6. **Haga cualquier otro cambio necesario en los ajustes de impresión.**
7. **Haga clic en [Aceptar].**
8. **Inicie la impresión desde el cuadro de diálogo [Imprimir] de la aplicación.**

Combinar varias páginas en una sola página

Esta sección explica cómo imprimir varias páginas en una sola hoja. La función de impresión combinada le permite economizar en papel al imprimir varias hojas en una sola.

Cómo imprimir varias páginas en una sola hoja (Al usar el driver de impresora PCL 6)

1. **Haga clic en el botón de menú de la aplicación que está utilizando y, a continuación, haga clic en [Imprimir].**
2. **Seleccione la impresora que desee utilizar.**
3. **Haga clic en [Preferencias].**
4. **Haga clic en la pestaña [Ajustes más frecuentes].**

   También puede hacer clic en la pestaña [Ajustes detallados] y, a continuación, hacer clic en [2 cr/Present./Folleto] en el cuadro "Menú:".
5. **Seleccione el patrón de combinación en la lista "Presentación:", y especifique el método para la combinación de páginas en la lista "Orden de página:".**

   Esta función le permite imprimir 2, 4, 6, 9 o 16 páginas a tamaño reducido en una única página y especificar una pauta de ordenación de páginas para la combinación. Al combinar 4 páginas o más en una única hoja de papel, hay cuatro patrones disponibles.

   Las siguientes ilustraciones muestran en una página de ejemplo los patrones de ordenación para las combinaciones de 2 y 4 páginas.

   2 páginas por hoja

Orientación	De izq. a dcha./De arriba a abajo	De dcha. a izq./De arriba a abajo
Vertical	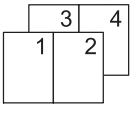	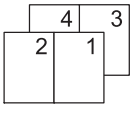
Horizontal	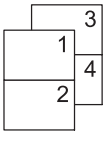	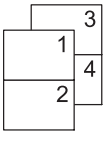

4 páginas por hoja

Derecha y abajo	Abajo y derecha	Izquierda y abajo	Abajo e izquierda
1 2 3 4	1 3 2 4	2 1 4 3	3 1 4 2

Para dibujar un recuadro alrededor de cada página, seleccione la casilla de verificación [Añadir recuadro] en [2 cr./Present./Folleto] en la pestaña [Ajustes detallados].

6. **Haga cualquier otro cambio necesario en los ajustes de impresión.**
7. **Haga clic en [Aceptar].**
8. **Inicie la impresión desde el cuadro de diálogo [Imprimir] de la aplicación.**

Imprimir en sobres

Configure los ajustes de papel correspondientes tanto en el driver de impresora como en el panel de mandos.

Configuración de los ajustes para sobres mediante el panel de mandos

Para obtener más información sobre cómo configurar los ajustes de cada bandeja, consulte Para nuevos usuarios.

Al cambiar los ajustes, seleccione el gramaje de papel adecuado para los sobres cargados en la bandeja. Para más información sobre cómo configurar los ajustes, consulte "Especificar el tipo de papel y el ajuste de grosor, para primeros usuarios.

Tras configurar los ajustes de los sobres en el panel de mandos, configure los ajustes del driver de la impresora.

Para obtener información detallada, consulte Pág. 143 "Imprimir en sobres mediante el driver de impresora".

Imprimir en sobres mediante el driver de impresora

Antes de configurar los ajustes de sobres en el driver de la impresora, configure los ajustes del panel de mandos.

Para obtener información detallada, consulte Pág. 143 "Configuración de los ajustes para sobres mediante el panel de mandos".

1. **Haga clic en el botón de menú de la aplicación que está utilizando y, a continuación, haga clic en [Imprimir].**
2. **Seleccione la impresora que desee utilizar.**
3. **Haga clic en [Preferencias].**
4. **En la lista "Tamaño del documento:", seleccione el tamaño de los sobres.**

   Al utilizar el driver de la impresora PCL 5e, haga clic en la pestaña [Papel] y, a continuación, seleccione la bandeja bypass en la lista "Bandeja de entrada:".
5. **En la lista "Bandeja de entrada:", seleccione la bandeja de papel donde se cargan los sobres.**
6. **En la lista "Tipo de papel:", seleccione [Sobre].**
7. **Haga cualquier otro cambio necesario en los ajustes de impresión.**
8. **Haga clic en [Aceptar].**
9. **Inicie la impresión desde el cuadro de diálogo [Imprimir] de la aplicación.**

Almacenar e imprimir con el Document Server

Document Server le permite guardar los documentos en el disco duro de la máquina para editarlos e imprimirlos según sea necesario.

Importante

- No cancele el proceso de transferencia de archivos mientras los datos se envían a Document Server. Es posible que el proceso no se cancele adecuadamente. Si, de forma involuntaria, cancela un trabajo de impresión, use el panel de mandos de la máquina para eliminar los datos transferidos. Si desea más datos sobre cómo eliminar documentos almacenados en Document Server, consulte Copiadora/Document Server, o bien la ayuda de Web Image Monitor.
- En el Document Server se pueden guardar hasta 3.000 archivos. No se pueden guardar archivos nuevos cuando ya hay 3.000 archivos guardados. Aunque haya menos de 3.000 archivos guardados, no se pueden guardar archivos nuevos cuando
  - El número de páginas de un documento supera las 2000.
  - El número total de páginas almacenadas en la máquina y los datos enviados ha llegado a 9000 (puede que el número sea inferior, según los datos de impresión).
  - El disco duro está lleno.
- Se especifica que los datos almacenados en el Document Server se eliminan después de tres días (72 horas) debido a la configuración predeterminada del fabricante. Le recomendamos que haga copias de seguridad de los datos.

Puede enviar datos creados en un ordenador cliente a Document Server. El procedimiento para especificar ajustes como el ID de usuario puede variar, según el sistema operativo o el driver de impresora que utilice. Pueden utilizarse los siguientes drivers de impresora:

Windows

Driver de impresora PCL 5e/6, PostScript 3

OS X y macOS

Driver de impresora PostScript 3*

Almacenar documentos en el Document Server

Importante

- Si la máquina no se utiliza como Document Server, el número máximo de documentos que puede almacenarse en el servidor puede ser inferior al que se indica en las especificaciones.

1. Haga clic en el botón de menú de la aplicación que está utilizando y, a continuación, haga clic en [Imprimir].
2. Seleccione la impresora que desee utilizar.

3. **Haga clic en [Preferencias].**
4. **En la lista "Tipo de trabajo:", haga clic en [Document Server].**
5. **Haga clic en [Detalles...]**
6. **Especifique un ID de usuario, el nombre de archivo, la contraseña y el nombre de usuario según se necesite.**
7. **Especifique el número de carpeta para almacenar el documento en el cuadro "Número de carpeta".**

   Cuando se especifique "0" en el cuadro "Número de carpeta:", los documentos se guardarán en la carpeta compartida.
8. **Cuando la carpeta esté protegida por una contraseña, introduzca la contraseña en el cuadro "Contraseña carpeta:".**
9. **Haga clic en [Aceptar].**
10. **Haga cualquier otro cambio necesario en los ajustes de impresión.**
11. **Haga clic en [Aceptar].**
12. **Inicie la impresión desde el cuadro de diálogo [Imprimir] de la aplicación.**

Gestión de los documentos almacenados en el Document Server

Puede ver o eliminar los documentos almacenados en Document Server de la máquina mediante un navegador web de un ordenador cliente conectado a la red (utilizamos Web Image Monitor, una aplicación instalada en esta máquina).

Cómo utilizar la función Liberación impresión rápida

Las aplicaciones rápidas que están instaladas en esta máquina le permiten utilizar algunas de las funciones de la impresora desde una única pantalla. Mediante la función Liberación impresión rápida podrá ver una lista de los documentos almacenados en la máquina. Desde dicha lista, podrá seleccionar e imprimir cualquier documento. Los ajustes de impresión del documento, así como la fecha y hora en la que se enviará el documento, también pueden modificarse.

1. **Pulse [Inicio] ( ) en la parte inferior central de la pantalla.**
2. **Pulse el icono [Liberación impresión rápida].**
3. **Seleccione el usuario según sea necesario.**
4. **En caso necesario, introduzca la contraseña para los documentos.**

   Se mostrará la lista con los documentos que no disponen de contraseña y los que se correspondan con la contraseña introducida.

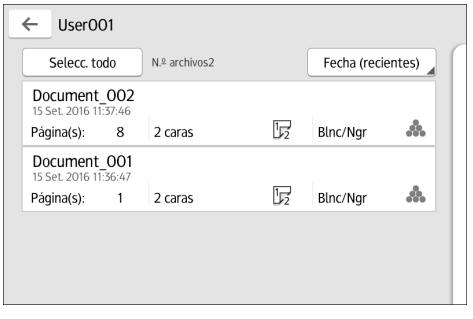

5. **Seleccione los documentos.**

   Es posible seleccionar más de un documento a la vez.

   Es posible realizar las operaciones que se indican a continuación en los documentos seleccionados:

   - Eliminar

     Elimina los documentos seleccionados.
   - Previsualizar

     Muestra la imagen de vista previa de la primera página del documento.

     No se pueden mostrar vistas previas cuando hay seleccionado más de un documento.
   - Ajustes de impresión

     Configura los ajustes de impresión del documento.
   - Gestionar arch.

     Especifica la fecha y la hora en la que se enviarán los documentos, así como la contraseña.

La información del archivo no podrá modificarse cuando se seleccione más de un documento.

6. **Pulse [Imprimir].**

Nota

- Si cambia los ajustes de [Gestión de autenticación del administrador] o [Mejorar protección de archivo] con una aplicación externa como Web Image Monitor mientras utiliza la función Liberación impresión rápida, esta función se terminará automáticamente.

Cómo utilizar la función Imprimir/Escanear (Dispositivo de memoria de almacenamiento)

⚠PRECAUCIÓN

- Mantenga las tarjetas SD y las memorias USB fuera del alcance de los niños. Si algún niño ingiere por accidente una tarjeta SD o dispositivo de memoria flash USB, consulte inmediatamente con un médico.

La función Imprimir/Escanear(dispositivo memoria) permite leer o imprimir archivos almacenados en un dispositivo de memoria de almacenamiento como, por ejemplo, una tarjeta SD o una memoria flash USB. Asimismo, le permite guardar datos escaneados en un dispositivo de memoria.

Los archivos con los siguientes formatos se pueden imprimir mediante la función Imprimir/Escanear(Dispositivo almacenamiento memoria): JPEG, TIFF, PDF, y XPS. Los datos escaneados pueden guardarse en formato JPEG, TIFF y PDF.

Cómo imprimir un archivo de un dispositivo de memoria de almacenamiento

1. **Pulse [Inicio] ( ) en la parte inferior central de la pantalla.**
2. **Pulse el icono [Imprimir/Escanear(dispositivo memoria)].**
3. **Pulse [Imprimir desde disp.memoria].**
4. **Inserte el dispositivo de almacenamiento de memoria en la ranura de medios de almacenamiento.**

   Para obtener más información sobre cómo insertar un dispositivo de almacenamiento de memoria, consulte Para nuevos usuarios.
5. **Pulse [USB] o [Tarjeta SD], según el tipo de dispositivo de almacenamiento.**
6. **Seleccione el documento que desea imprimir.**

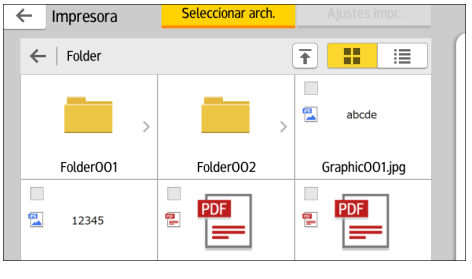

Puede realizar las operaciones que se indican a continuación en el documento seleccionado:

- Previsualizar

  Muestra la imagen de vista previa de la primera página del documento.
- Seleccionado

  Muestra la lista de documentos seleccionados.

7. **En caso necesario, pulse [Ajustes impresión] para cambiar la configuración como, por ejemplo, el número de copias o la impresión dúplex.**
8. **Pulse [Inicio].**

Cómo guardar los datos escaneados en un dispositivo de memoria de almacenamiento

1. **Pulse [Inicio] ( ) en la parte inferior central de la pantalla.**
2. **Pulse el icono [Imprimir/Escanear(dispositivo memoria)].**
3. **Pulse [Escanear a disp. almac.].**
4. **Inserte el dispositivo de almacenamiento de memoria en la ranura de medios de almacenamiento.**

   Para obtener más información sobre cómo insertar un dispositivo de almacenamiento de memoria, consulte Para nuevos usuarios.
5. **Pulse [USB] o [Tarjeta SD], según el tipo de dispositivo de memoria de almacenamiento que esté utilizando.**
6. **Especifique la ubicación en la que desea guardar los datos escaneados.**

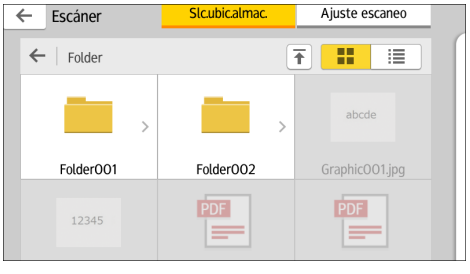

7. **Coloque el original.**
8. **En caso necesario, pulse [Ajuste escaneo] para modificar los ajustes como, por ejemplo, el tipo de archivo o la resolución de escaneo.**
9. **Para ver la imagen escaneada antes de guardarla en un archivo, pulse [Vista previa].**
10. **Pulse [Inicio].**
11. **Pulse [Finaliz.esc] tras completar el escaneo del original.**

    Si tiene más originales para escanear, coloque el siguiente original y, a continuación, pulse [Esc. siguiente original].
12. **Cuando se muestre la pantalla de vista previa, compruebe la imagen escaneada y, a continuación, pulse [Guardar].**

Nota

- Si no se especifica un nombre de archivo en [Ajustes escaneo], la imagen escaneada se guardará con un nombre que cumpla las reglas de denominación que se indican a continuación:

- Para formato de una única página:

  Fecha y hora de transmisión (AAAAMMDDHHMMSSMMM) + número de página en serie de 4 dígitos (_nnnn) + extensión (.tif/.jpg/.pdf)

  Por ejemplo, cuando envíe un original de 10 páginas en formato jpeg a las 15:30:15.5, el 31 de diciembre de 2020, los nombres de archivo irán desde "20201231153015500_0001.jpg" hasta "20201231153015500_0010.jpg".

- Para formato de páginas múltiples:

  Fecha y hora de transmisión (AAAAMMDDHHMMSSMMM) + extensión (.tif/.jpg/.pdf)

  Por ejemplo cuando se envíe un original de 10 páginas en formato PDF a las 15:30:15.5, el 31 de diciembre de 2020, el nombre de archivo será "20201231153015500.pdf".

- Cuando se guarden datos escaneados en un dispositivo de memoria de almacenamiento, deberán utilizarse caracteres que se correspondan con los códigos ASCII para el nombre del archivo. Si se utilizan caracteres que no se correspondan con los códigos ASCII, es posible que la máquina no lea o guarde los documentos.
- Ciertos tipos de dispositivo de almacenaje USB y tarjetas SD no se pueden utilizar.

5. Escanear

Este capítulo describe funciones y operaciones de escáner de uso frecuente. Para más información no incluida en este capítulo, consulte el manual Escaneo disponible en nuestra página web.

Procedimiento básico cuando se utilice Escanear a carpeta

En esta sección se explica cómo enviar documentos escaneados a una carpeta especificada.

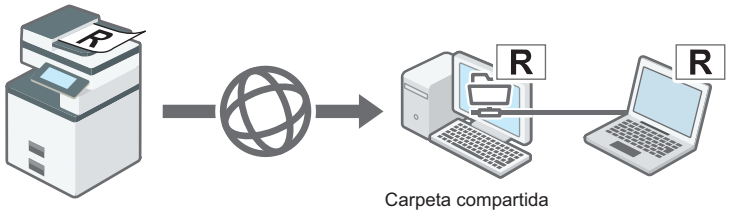

DVL855

Importante

- **Antes de realizar este procedimiento, consulte el manual Escaneo y verifique los detalles del ordenador de destino. Consulte también Para nuevos usuarios y registre la dirección del ordenador de destino en la libreta de direcciones.**

Uso de la aplicación Escáner

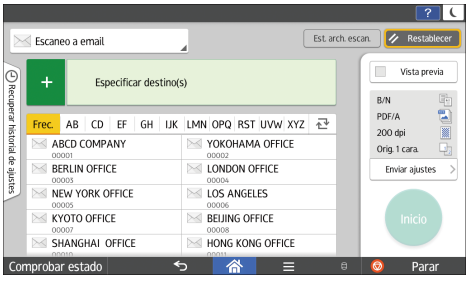

Para obtener información acerca de cómo utilizar la pantalla de la aplicación, consulte Pág. 84 "Pantalla [Escáner] (estándar)".

Crear una carpeta compartida en un ordenador con Windows/Confirmar la información de un ordenador

Los siguientes procedimientos explican cómo crear una carpeta compartida en un ordenador con Windows, y cómo confirmar información del ordenador. En estos ejemplos, el sistema operativo es Windows 10 y el ordenador es miembro de un dominio de red. Escriba la información confirmada.

Paso 1: confirmar el nombre de usuario y el nombre del ordenador

Confirme el nombre de usuario y el nombre del ordenador al cual enviará los documentos escaneados.

1. **En el menú [Inicio], haga clic en [Sistema de Windows] y, a continuación, haga clic en [Símbolo del sistema].**
2. **Introduzca el comando "ipconfig/all", y luego pulse la tecla [Intro].**
3. **Confirme el nombre del ordenador.**

   El nombre del ordenador se muestra bajo [Nombre Host]

   También puede confirmar la dirección IPv4. La dirección mostrada en [Dirección IPv4] es la dirección IPv4 del ordenador.

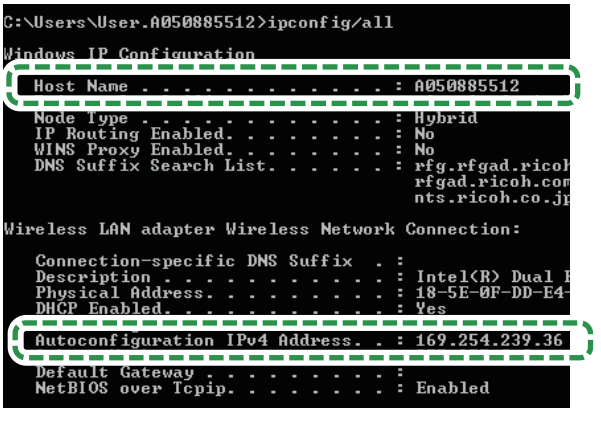

DVL853

4. **Introduzca el comando "set user" y, a continuación, pulse la tecla [Introducir].**

   Asegúrese de dejar un espacio entre "set" y "user".

5. **Confirme el nombre de usuario.**

   El nombre de usuario se muestra bajo [USERNAME].

DVL852

Paso 2: cree una carpeta compartida en un ordenador en el que se ejecute Microsoft Windows

Cree una carpeta de destino compartida en Windows y habilite que se pueda compartir. En el siguiente procedimiento, se utiliza a modo de ejemplo un ordenador con Windows 10 que participa en un dominio.

Importante

- Para crear una carpeta compartida deberá iniciar sesión como miembro de un grupo de administradores.
- Si el valor "Everyone" (Cualquiera) se ha dejado seleccionado en el paso 6, todos los usuarios podrán acceder a la carpeta compartida. Esto comporta un riesgo en la seguridad, por lo que recomendamos que proporcione derechos de acceso sólo a usuarios específicos. Utilice el siguiente procedimiento para quitar "Everyone" (Cualquiera) y especificar derechos de acceso a usuarios.

1. **Cree una carpeta según el mismo procedimiento que realizaría para crear una carpeta normal, en la ubicación que usted decida en el ordenador.**
2. **Haga clic con el botón derecho del ratón sobre la carpeta y, a continuación, clic en [Properties] (Propiedades).**
3. **En la pestaña [Sharing] (Compartir), haga clic en [Advanced Sharing...] (Uso compartido avanzado).**
4. **Marque la casilla [Compartir esta carpeta].**
5. **Haga clic en [Permissions] (Permisos).**
6. **En la lista [Nombre de grupos o usuarios:], seleccione "Todos" y, a continuación, haga clic en [Eliminar].**
7. **Haga clic en [Agregar...].**
8. **En la ventana [Seleccionar usuarios, Ordenadores, Cuentas de servicio o Grupos], haga clic en [Avanzado...].**
9. **Especifique uno o más tipos de objetos, seleccione una ubicación y, a continuación, haga clic en [Buscar ahora].**
10. **En la lista de resultados, seleccione los grupos y usuarios a los que desea dar acceso y luego haga clic en [Aceptar].**
11. **En la ventana [Seleccionar usuarios, Ordenadores, Cuentas de servicio o Grupos], haga clic en [OK].**
12. **En la lista [Nombre de grupos o usuarios:], seleccione un grupo o usuario y luego, en la columna [Permitir] de la lista de permisos, seleccione la casilla de verificación [Control total] o [Cambiar].**

    Configure los permisos de acceso para cada grupo y usuario.
13. **Haga clic en [OK].**

Paso 3: especificación de privilegios de acceso para la carpeta compartida creada

Si desea especificar privilegios de acceso para la carpeta que ha creado, con el fin de permitir a otros usuarios o grupos acceder a la misma, configure la carpeta de este modo:

1. **Haga clic con el botón derecho del ratón sobre la carpeta creada en el paso 2 anterior y, a continuación, haga clic en [Propiedades].**
2. **En la pestaña [Seguridad], haga clic en [Editar...].**
3. **Haga clic en [Agregar...].**
4. **En la ventana [Seleccionar usuarios, Ordenadores, Cuentas de servicio o Grupos], haga clic en [Avanzado...].**
5. **Especifique uno o más tipos de objetos, seleccione una ubicación y, a continuación, haga clic en [Buscar ahora].**
6. **En la lista de resultados, seleccione los grupos y usuarios a los que desea dar acceso y luego haga clic en [Aceptar].**
7. **En la ventana [Seleccionar usuarios, Ordenadores, Cuentas de servicio o Grupos], haga clic en [OK].**
8. **En la lista [Nombres de grupos o de usuario:], seleccione un grupo o usuario y, a continuación, en la columna [Permitir] de la lista de permisos, active la casilla de verificación [Control total] o [Modificar].**
9. **Haga clic en [OK].**

Registrar una carpeta SMB

Si se especifica Autenticación de usuario, póngase en contacto con su administrador.

1. **Pulse [Inicio] ( ) en la parte inferior central de la pantalla.**
2. **Deslice con el dedo la pantalla hacia la izquierda y, a continuación, pulse el icono [Gestión de la libreta de direcciones].**
3. **Compruebe que [Programar/Cambiar] se haya seleccionado.**
4. **Pulse [Nuevo programa].**
5. **Pulse [Cambiar] bajo "Nombre".**

   Aparecerá la pantalla de registro de nombre.
6. **Introduzca el nombre y, a continuación, pulse [OK].**
7. **Pulse [▼Av.Pág].**

8. **Pulse la tecla para la clasificación que desee utilizar en "Seleccionar título".**

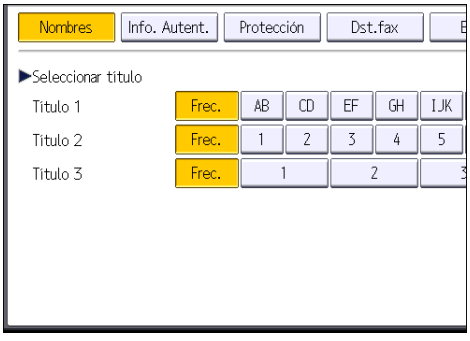

Puede seleccionar las siguientes teclas:

- [Frec.]: se agrega a la página que se muestra en primer lugar.
- [AB], [CD], [EF], [GH], [IJK], [LMN], [OPQ], [RST], [UVW], [XYZ], [1] a [10]: añadidas a la lista de elementos del título seleccionado.

Puede seleccionar [Frec.] y una clave adicional para cada título.

9. **Pulse [Info. Autent.] y, a continuación, pulse [▼Av.Pág].**

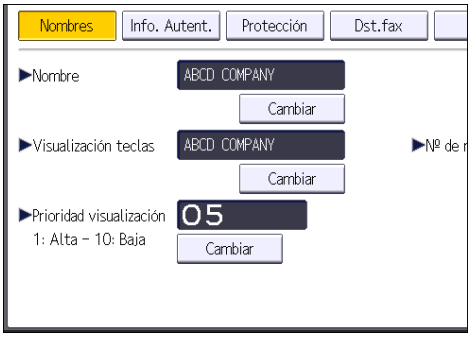

10. **Pulse [Espec. otra info autent.] en el lateral derecho de Autenticación de carpeta.**

    Cuando se selecciona [No especificar], se aplican el nombre de usuario y la contraseña de SMB que haya especificado en "Nombre de usuario/Contraseña predeterminados (Enviar)" de los ajustes de Transferencia de archivos.

11. **Pulse [Cambiar] en "Nomb usu inicio sesión".**
12. **Introduzca el nombre de usuario del ordenador de destino y, a continuación, pulse [OK].**

    Puede introducir hasta 64 caracteres (128 bytes) para el nombre de usuario.

13. **Pulse [Cambiar] en "Contraseña inicio sesión".**
14. **Introduzca la contraseña del ordenador de destino y, a continuación, pulse [OK].**

    Puede introducir hasta 64 caracteres (128 bytes) para la contraseña.

15. **Vuelva a introducir la contraseña para confirmar y luego pulse [OK].**

16. **Pulse [Carpeta].**

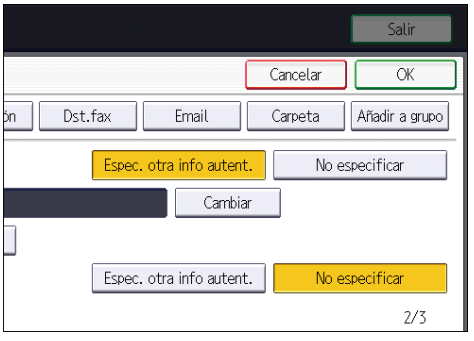

17. **Compruebe que [SMB] se haya seleccionado.**

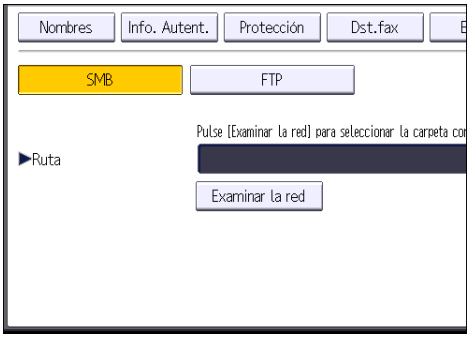

18. **Pulse [Cambiar] o [Examinar la red] y especifique la carpeta.**

    Para especificar una carpeta, puede introducir manualmente la ruta o buscar la carpeta examinando la red. Puede introducir una ruta con un máximo de 256 caracteres (256 bytes).

    Para obtener información detallada acerca de cómo especificar la ruta manualmente, consulte Pág. 156 "Localizar la carpeta SMB manualmente".

    Para obtener información detallada acerca de cómo especificar la ruta mediante Examinar la red, consulte Pág. 157 "Localizar la carpeta SMB utilizando la función Examinar la red".

19. **Pulse [Prueba conex.] para comprobar que la ruta es correcta.**
20. **Pulse [Salir].**

    Si la prueba de conexión falla, compruebe la configuración y vuelva a intentarlo.

21. **Pulse [Aceptar].**
22. **Pulse [Herramientas usuario] ( ) en la esquina superior derecha de la pantalla.**
23. **Pulse [Inicio] ( ) en la parte inferior central de la pantalla.**

Localizar la carpeta SMB manualmente

1. **Pulse [Cambiar] en "Ruta".**

2. **Introduzca la ruta donde se encuentra la carpeta.**

   Puede introducir una ruta con un máximo de 256 caracteres (256 bytes).

   Introduzca la ruta mediante el formato: "\\NombreServidor\NombreCompartido\NombreRuta".

   Por ejemplo: si el nombre del ordenador de destino es "User" y el nombre de la carpeta es "Share", la ruta será \\User\Share.

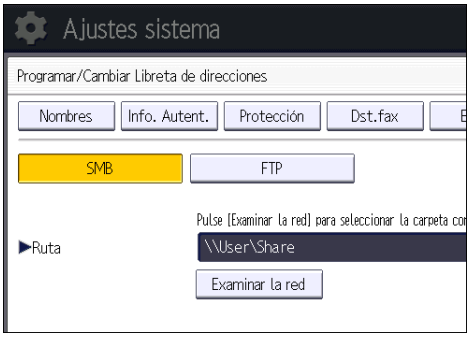

   También puede introducir una dirección IPv4.

   Si la red no permite obtener automáticamente direcciones IP, incluya la dirección IP del ordenador de destino en la ruta. Por ejemplo: si la dirección IP del ordenador de destino es "192.168.0.191" y el nombre de la carpeta es "Share", la ruta será \\192.168.0.191\Share.

3. **Pulse [Aceptar].**

   Si el formato de la ruta introducida no es correcto, aparece un mensaje. Pulse [Salir] y vuelva a introducir la ruta.

Localizar la carpeta SMB utilizando la función Examinar la red

1. **Pulse [Examinar la red].**

   Aparecen los ordenadores cliente que comparten la misma red que la máquina.

   La presentación de la red sólo incluye los ordenadores cliente a los que usted tenga acceso autorizado.

2. **Seleccione el grupo que contiene el ordenador de destino.**
3. **Seleccione el nombre del ordenador en el ordenador de destino.**

   Aparecen las carpetas compartidas que contiene.

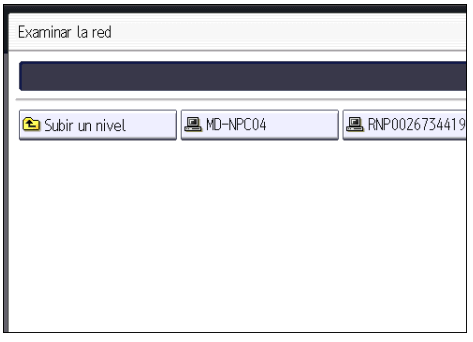

Puede pulsar [Subir un nivel] para pasar de un nivel a otro.

Aparece la pantalla de inicio de sesión si usted no ha especificado la autenticación de la carpeta o si se ha introducido un nombre o contraseña de usuario incorrectos para la autenticación de la carpeta.

1. Pulse [Inicio ses].
2. Introduzca el nombre de usuario y, a continuación, pulse [OK].

   Introduzca el nombre de usuario de inicio de sesión especificado para la autenticación de la carpeta.
3. Escriba la contraseña y, a continuación, pulse [Aceptar].

   Aparece la ruta a la carpeta seleccionada.

   Si aparece un mensaje, pulse [Salir] y seguidamente introduzca de nuevo el nombre de usuario y la contraseña para el inicio de sesión.

4. **Seleccione la carpeta que desea registrar.**
5. **Pulse [Aceptar].**

Eliminar una carpeta SMB registrada

1. **Pulse [Inicio] ( ) en la parte inferior central de la pantalla.**
2. **Deslice con el dedo la pantalla hacia la izquierda y, a continuación, pulse el icono [Gestión de la libreta de direcciones].**
3. **Compruebe que [Programar/Cambiar] se haya seleccionado.**
4. **Seleccione el nombre cuya carpeta desea eliminar.**

   Pulse la tecla del nombre o introduzca el número registrado con las teclas numéricas.

   Puede efectuar una búsqueda por nombre registrado, código de usuario, número de fax, nombre de carpeta, dirección de e-mail o destino de IP-Fax.

5. **Pulse [Carpeta].**

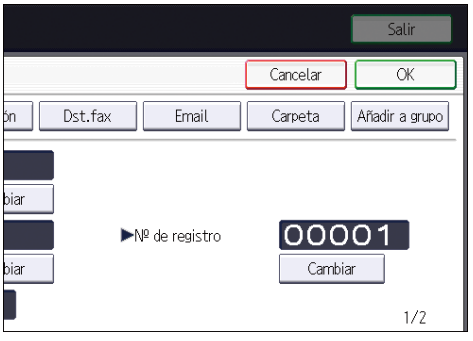

6. **Pulse en el protocolo que no está seleccionado actualmente.**

   Aparecerá un mensaje de confirmación.

7. **Pulse [Sí].**
8. **Pulse [Aceptar].**
9. **Pulse [Herramientas usuario] ( ) en la esquina superior derecha de la pantalla.**
10. **Pulse [Inicio] ( ) en la parte inferior central de la pantalla.**

Introducir la ruta al destino manualmente

Uso de la aplicación Escáner

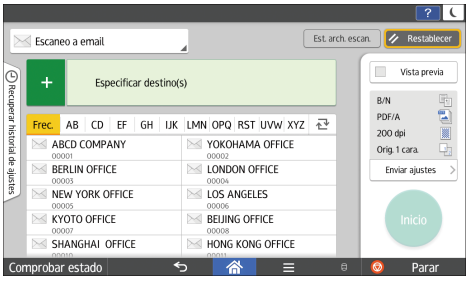

Para obtener información acerca de cómo utilizar la pantalla de la aplicación, consulte Pág. 84 "Pantalla [Escáner] (estándar)".

Procedimiento básico para enviar archivos escaneados por correo electrónico

En esta sección se explica el proceso para enviar documentos escaneados en forma de adjunto a un correo electrónico.

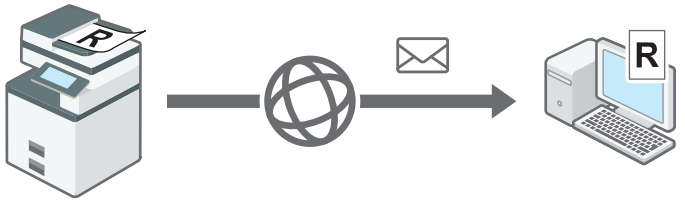

DVL856

Uso de la aplicación Escáner

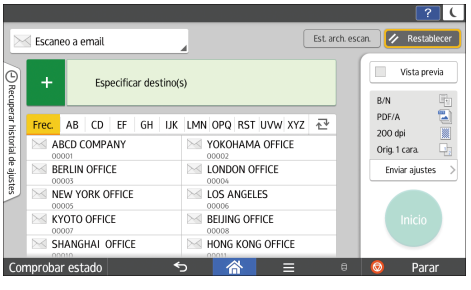

Para obtener información acerca de cómo utilizar la pantalla de la aplicación, consulte Pág. 84 "Pantalla [Escáner] (estándar)".

Registrar un destino de E-mail

1. **Pulse [Inicio] ( ) en la parte inferior central de la pantalla.**
2. **Deslice con el dedo la pantalla hacia la izquierda y, a continuación, pulse el icono [Gestión de la libreta de direcciones].**
3. **Compruebe que [Programar/Cambiar] se haya seleccionado.**
4. **Pulse [Nuevo programa].**
5. **Pulse [Cambiar] bajo "Nombre".**

   Aparecerá la pantalla de registro de nombre.
6. **Introduzca el nombre y, a continuación, pulse [OK].**
7. **Pulse [▼Av.Pág].**

8. **Pulse la tecla para la clasificación que desee utilizar en "Seleccionar título".**

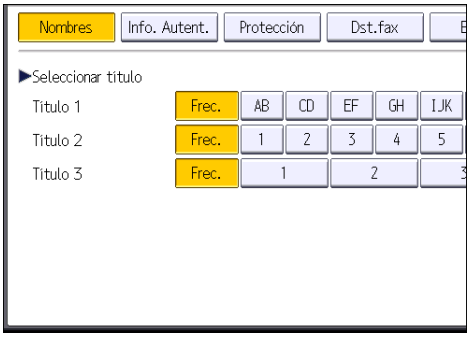

Puede seleccionar las siguientes teclas:

- [Frec.]: se agrega a la página que se muestra en primer lugar.
- [AB], [CD], [EF], [GH], [IJK], [LMN], [OPQ], [RST], [UVW], [XYZ], [1] a [10]: añadidas a la lista de elementos del título seleccionado.

Puede seleccionar [Frec.] y una clave adicional para cada título.

9. **Pulse [Email].**
10. **Pulse [Cambiar] en "Dirección de email".**

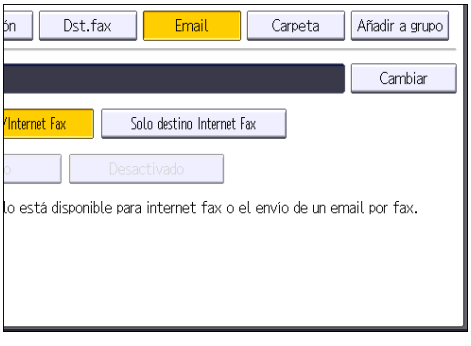

11. **Introduzca la dirección de e-mail y, a continuación, pulse [OK].**

Usted puede introducir hasta 128 caracteres para la dirección de e-mail.

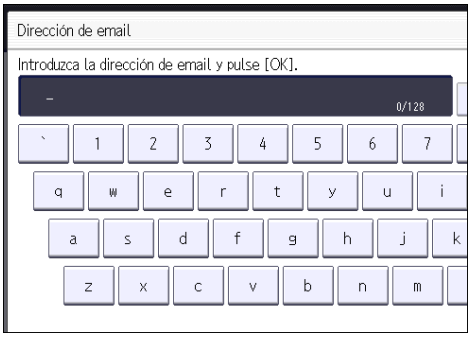

12. **Seleccione [Destino Email/Internet Fax] o [Solo destino Internet Fax].**

    Si se especifica [Destino Email/Internet Fax], las direcciones de e-mail registradas aparecen tanto en la visualización de direcciones de Internet fax como en la de direcciones de e-mail de la pantalla de función de fax, y en la visualización de direcciones de la pantalla de función de escáner.

    Si se selecciona [Solo destino Internet Fax], las direcciones de e-mail registradas sólo aparecen en la visualización de Internet Fax de la pantalla de función de fax.

13. **Si desea usar Internet Fax, especifique si quiere usar "Enviar por serv. SMTP".**
14. **Pulse [Aceptar].**
15. **Pulse [Herramientas usuario] ( ) en la esquina superior derecha de la pantalla.**
16. **Pulse [Inicio] ( ) en la parte inferior central de la pantalla.**

Cambiar o eliminar un destino de E-mail

Cambiar un destino de correo electrónico

1. **Pulse [Inicio] ( ) en la parte inferior central de la pantalla.**
2. **Deslice con el dedo la pantalla hacia la izquierda y, a continuación, pulse el icono [Gestión de la libreta de direcciones].**
3. **Compruebe que [Programar/Cambiar] se haya seleccionado.**
4. **Seleccione el nombre cuya dirección de e-mail desea cambiar.**

   Pulse la tecla del nombre o introduzca el número registrado con las teclas numéricas.

   Puede efectuar una búsqueda por nombre registrado, código de usuario, número de fax, nombre de carpeta, dirección de e-mail o destino de IP-Fax.

5. **Pulse [Email].**
6. **Pulse [Cambiar] en "Dirección de email".**

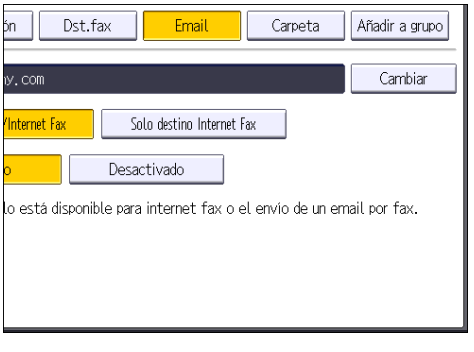

7. **Introduzca la dirección de e-mail y, a continuación, pulse [OK].**
8. **Pulse [Aceptar].**

9. **Pulse [Herramientas usuario] ( ) en la esquina superior derecha de la pantalla.**
10. **Pulse [Inicio] ( ) en la parte inferior central de la pantalla.**

Borrar un destino de correo electrónico

1. **Pulse [Inicio] ( ) en la parte inferior central de la pantalla.**
2. **Deslice con el dedo la pantalla hacia la izquierda y, a continuación, pulse el icono [Gestión de la libreta de direcciones].**
3. **Compruebe que [Programar/Cambiar] se haya seleccionado.**
4. **Seleccione el nombre cuya dirección de e-mail desea eliminar.**

   Pulse la tecla del nombre o introduzca el número registrado con las teclas numéricas.

   Puede efectuar una búsqueda por nombre registrado, código de usuario, número de fax, nombre de carpeta, dirección de e-mail o destino de IP-Fax.
5. **Pulse [Email].**
6. **Pulse [Cambiar] en "Dirección de email".**
7. **Pulse [Elim todo] y seguidamente pulse [OK].**
8. **Pulse [Aceptar].**
9. **Pulse [Herramientas usuario] ( ) en la esquina superior derecha de la pantalla.**
10. **Pulse [Inicio] ( ) en la parte inferior central de la pantalla.**

Introducir una dirección de e-mail manualmente

Uso de la aplicación Escáner

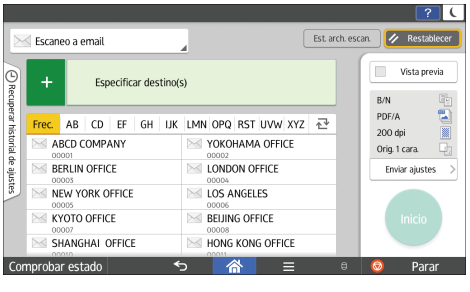

Para obtener información acerca de cómo utilizar la pantalla de la aplicación, consulte Pág. 84 "Pantalla [Escáner] (estándar)".

Procedimiento básico para almacenar archivos escaneados

En esta sección se explica cómo almacenar los documentos escaneados en el disco duro de la máquina.

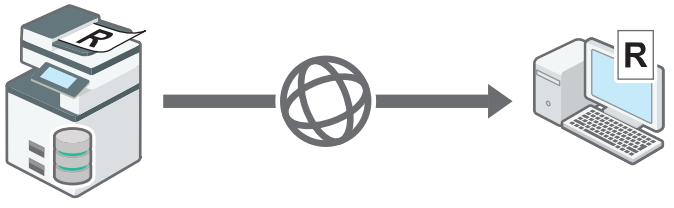

DVL860

Importante

- Es posible especificar una contraseña para cada archivo almacenado. Le recomendamos que proteja con contraseñas los archivos almacenados, para que no tengan un uso no autorizado.
- Los archivos almacenados se eliminarán después de un periodo preestablecido. Para obtener información detallada acerca de cómo especificar el periodo, consulte Configuración.
- Se puede perder el archivo de escaneo almacenado en la máquina si se produce algún tipo de error. No se recomienda que utilice el disco duro para almacenar archivos importantes. El proveedor no será responsable de los daños derivados de la pérdida de archivos.

1. **Pulse [Inicio] ( ) en la parte inferior central de la pantalla.**
2. **Pulse el icono [Escáner (clásico)].**
3. **Compruebe que no haya ajustes previos.**

   Si hubiera algún ajuste anterior, pulse la tecla [Borrar].

4. **Coloque los originales.**

5. **Pulse [Alm. arch.].**

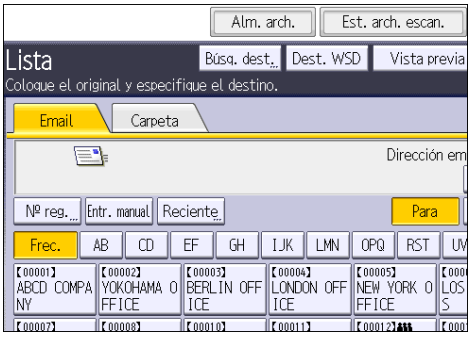

6. **Pulse [Almacenar en HDD].**

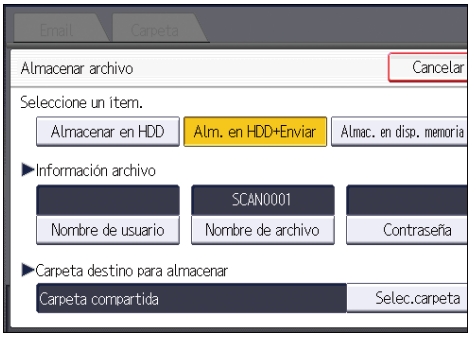

Si está seleccionado [Almacenar en HDD], no puede especificarse [Vista previa].

Si pulsa [Alm. en HDD+Enviar], puede almacenar simultáneamente archivos de escaneo almacenado y enviarlos. Para obtener información detallada, consulte el documento Escaneo.

7. **Si es necesario, especifique la información del archivo almacenado, como [Nombre de usuario], [Nombre de archivo], [Contraseña] y [Selec.carpeta].**

- Nombre de usuario

  Pulse [Nombre de usuario] y, a continuación, seleccione un nombre de usuario. Para especificar un nombre de usuario no registrado, pulse [Entr. manual] y, a continuación, introduzca el nombre. Tras especificar un nombre de usuario, pulse [OK].

- Nombre de archivo

  Pulse [Nombre de archivo], introduzca un nombre de archivo y, a continuación, pulse [OK].

- Contraseña

  Pulse [Contraseña], introduzca una contraseña y, a continuación, pulse [OK]. Vuelva a introducir la contraseña para confirmarla y, a continuación, pulse [OK].

- Selec.carpeta

  Pulse [Selec. carpeta], especifique la carpeta en la que grabar los archivos almacenados, y pulse [OK].

8. **Pulse [Aceptar].**
9. **Si fuera necesario, pulse [Ajustes de escaneo] para especificar ajustes del escáner como la resolución y el tamaño de escaneo.**

Para obtener más información, consulte Escaneo.

10. **Pulse [Inicio].**

Comprobación de un archivo almacenado seleccionado de la lista

Esta sección explica cómo mostrar la vista previa de un archivo seleccionado de la lista de archivos almacenados.

1. **Pulse [Selec arch almac].**

2. **Especifique la carpeta en la que está almacenado el archivo que desea comprobar.**
3. **En la lista de archivos almacenados, seleccione el archivo que desea comprobar.**

   Puede seleccionar más de un archivo.

   Para obtener más información sobre cómo buscar en el documento almacenado por usuario o nombre de documento, consulte Escaneo.
4. **Pulse [Vista previa].**

Especificación del tipo de archivo

Esta sección explica el procedimiento de especificación del tipo de archivo que quiere enviar.

Se pueden especificar los tipos de archivo al enviar archivos por e-mail o mediante la opción Escanear a carpeta, al enviar archivos almacenados por e-mail o Escanear a carpeta y al guardar archivos en un dispositivo de almacenamiento de memoria.

Puede seleccionar uno de los siguientes tipos de archivo:

- Una página: [TIFF/JPEG], [PDF]

  Si selecciona un tipo de archivo de una página al escanear varios originales, se crea un archivo para cada página y el número de archivos enviados es el mismo que el número de páginas escaneadas.

- Multipágina: [TIFF], [PDF]

  Si selecciona un tipo de archivo con múltiples páginas cuando escanea múltiples originales, las páginas escaneadas se combinarán y enviarán como un único archivo.

Los tipos de archivo que puede seleccionar variarán dependiendo de los ajustes de escaneo y de otras condiciones. Si desea más información sobre tipos de archivo, consulte Escaneo.

Uso de la aplicación Escáner

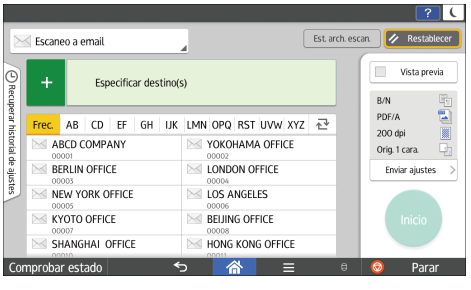

Para obtener información acerca de cómo utilizar la pantalla de la aplicación, consulte Pág. 84 "Pantalla [Escáner] (estándar)".

Especificación de Ajustes de escaneo

Uso de la aplicación Escáner

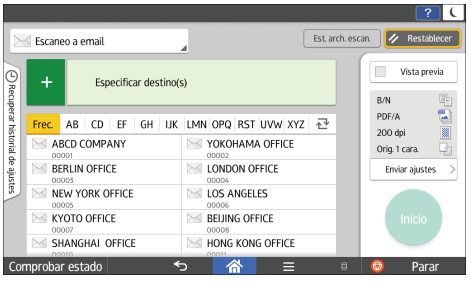

Para obtener información acerca de cómo utilizar la pantalla de la aplicación, consulte Pág. 84 "Pantalla [Escáner] (estándar)".

6. Document Server

Este capítulo describe funciones y operaciones de Document Server de uso frecuente. Para información no incluida en este capítulo, consulte Copiadora / Document Server.

Almacenar datos

En esta sección se describe el procedimiento para almacenar documentos en Document Server.

Importante

- Al acceder a un documento con una contraseña correcta, el documento permanece seleccionado incluso después de que las operaciones se hayan completado, y otros usuarios podrían acceder a él. Cuando haya finalizado, pulse [Borrar] para cancelar la selección del documento.
- El nombre de usuario registrado en un documento almacenado en Document Server sirve para identificar al creador del documento y el tipo de documento. No es para proteger a documentos confidenciales de otros.
- Cuando el escáner enciende la transmisión de fax o escaneo, asegúrese de que el resto de las operaciones hayan concluido.
- El Document Server puede almacenar hasta 9.000 páginas.

Nombre de archivo

Se adjunta automáticamente un nombre de archivo como "COPY0001" y "COPY0002" al documento escaneado. Puede cambiar el nombre del archivo.

Nombre de usuario

Puede registrar un nombre de usuario para identificar el usuario o grupo de usuario que almacenó los documentos. Para asignarlo, seleccione el nombre de usuario registrado en la Libreta de direcciones o introduzca el nombre directamente. Dependiendo de la configuración de seguridad, [Privilegios acceso] pueden aparecer en lugar de [Nomb usu].

Para obtener información detallada acerca de la libreta de direcciones, consulte Para nuevos usuarios.

Contraseña

Para evitar impresiones no autorizadas, puede especificar una contraseña para los documentos almacenados. Sólo se puede acceder a un documento protegido si se introduce su contraseña. Si se ha especificado una contraseña para los documentos, el icono de candado aparecerá a la izquierda del nombre del archivo.

1. **Pulse [Inicio] ( ) en la parte inferior central de la pantalla.**
2. **Pulse el icono [Document Server].**

3. **Pulse [A pantalla escaneo]**

4. **Pulse [Carpeta dest. almac.].**

5. **Especifique una carpeta en la que almacenar el documento y, a continuación, pulse [OK].**
6. **Pulse [Nomb. usuario].**
7. **Seleccione un nombre de usuario y, a continuación, pulse [OK].**

   Los nombres de usuario mostrados son nombres que se registraron en la Libreta de direcciones. Para especificar un nombre que no se muestra en la pantalla, pulse [Entrada manual] y, a continuación, introduzca un nombre.
8. **Pulse [Nombre de archivo].**
9. **Introduzca un nombre de archivo y pulse [OK].**
10. **Pulse [Contraseña].**
11. **Escriba una contraseña con el teclado numérico y, a continuación, pulse [OK].**

    Puede usar de cuatro a ocho dígitos para la contraseña.
12. **Para comprobar la contraseña, introdúzcala de nuevo y, a continuación, pulse [OK].**
13. **Coloque el original.**
14. **Seleccione la bandeja de papel.**
15. **Especifique las condiciones de escaneado del original.**
16. **Pulse [Inicio].**

    Se escanea el original. Se guarda el documento en Document Server.

Después del escaneo, se mostrará una lista de carpetas. Si la lista no aparece, pulse [Finalizar escaneo].

Imprimir documentos almacenados

Imprime los documentos almacenados en Document Server.

A continuación se indican los documentos que puede especificar en la pantalla de impresión:

- Bandeja de papel
- El número de impresiones
- [Acabado] ([Clasificar])
- [Portada/Separ.] ([Portada], [Port./Contraport.], [Designar/Capítulo], [Separador])
- [Editar/Sello] ([Aj. margen], [Sello])
- [Copia 2 caras Arriba a arriba], [Copia 2 caras Arriba a abajo], [Folleto], [Revista]

Para obtener más información sobre las diferentes funciones, consulte las secciones correspondientes.

1. **Seleccione una carpeta.**

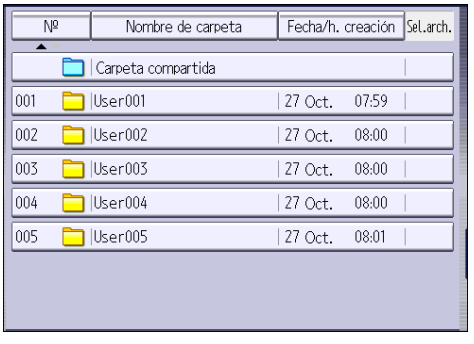

2. **Seleccione un documento que se vaya a imprimir.**

   Si se ha especificado una contraseña para el documento, introdúzcala y pulse [OK].

3. **Cuando vaya a imprimir dos o más documentos al mismo tiempo, repita el paso 2.**

   Pueden imprimirse hasta 30 documentos.

4. **Para especificar las condiciones de impresión, pulse [A pant.impr.] y, a continuación, configure los ajustes de impresión.**

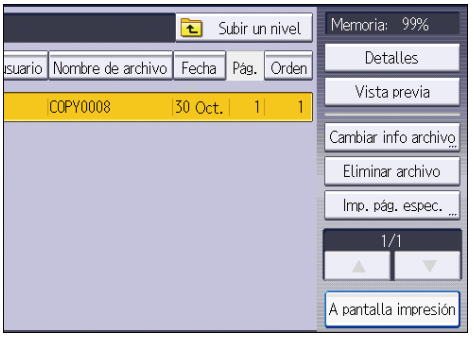

5. **Introduzca el número de copias impresas mediante el teclado numérico.**

   La cantidad máxima que se puede definir es 999.

6. **Pulse [Inicio].**

   Para detener la impresión, pulse primero [Parar] y, a continuación, pulse [Cancelar impr.].

7. Web Image Monitor

Este capítulo describe funciones y operaciones más frecuentes de Web Image Monitor Para más información no incluida en este capítulo, consulte el manual Cómo conectar la máquina / Ajustes del sistema disponible en nuestra página web o la Ayuda de Web Image Monitor.

Visualización de la página principal

En esta sección, se describe qué es la página de inicio y cómo abrir Web Image Monitor, controlado desde los ordenador en red. (Web Image Monitor es una herramienta de gestión instalada en esta máquina para supervisarla o configurar ajustes de la misma a través de un navegador web).

Si está activada la autenticación de usuario, se le solicitará ingresar su nombre de usuario de inicio de sesión y contraseña para utilizar Web Image Monitor. Para obtener información detallada acerca de esta función, consulte Para nuevos usuarios.

Importante

- **Cuando introduzca una dirección IPv4, no empiece los segmentos con ceros. Por ejemplo: Si la dirección es "192.168.001.010", deberá escribirla como "192.168.1.10".**

1. **Abra un navegador web desde un ordenador conectado en red.**
2. **Escriba "http://(dirección IP o nombre de host de la máquina)/" en la barra de URL del navegador web.**

   Aparecerá la página principal de Web Image Monitor.

   Si el nombre de host de la máquina está registrado en el servidor DNS o WINS, puede introducirlo.

   Al ajustar el protocolo SSL, un protocolo para comunicación cifrada, en el entorno en que se emiten las autenticaciones del servidor, escriba "https://(dirección IP o nombre de host de la máquina)/".

   Web Image Monitor se divide en las siguientes áreas:

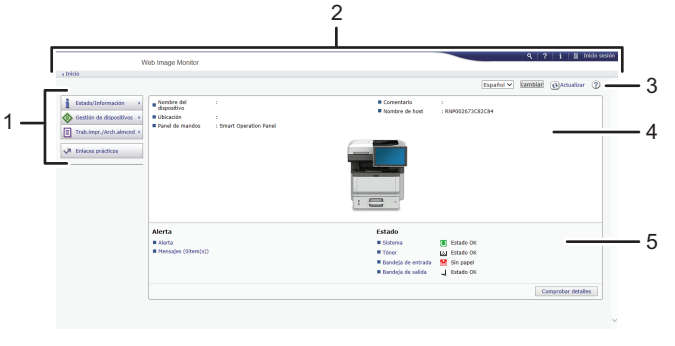

DVL845

1. **Área del menú**

   Si usted selecciona un ítem de menú, se mostrará su contenido.

2. **Área de encabezado**

   Muestra iconos para los enlaces de Ayuda y de la función de búsqueda de palabras clave. En esta área también se muestran [Inicio sesión] y [Fin sesión], que permiten alternar entre el modo administrador y el modo invitado.

3. **Actualizar/Ayuda**

   (Actualizar): Pulse en la esquina superior derecha del espacio de trabajo, para actualizar la información de la máquina. Si desea actualizar toda la pantalla, haga clic en el botón [Actualizar] del navegador.

   (Ayuda): utilice la Ayuda para ver o descargar los contenidos de los archivos de ayuda.

4. **Área de información básica**

   Exhibe la información básica de la máquina.

5. **Área de trabajo**

   Muestra los contenidos del elemento seleccionado en la zona de menú.

8. Reposición de papel y tóner

En este capítulo se explica cómo cargar papel en la bandeja de papel y los tamaños y tipos de papel recomendados.

Cargar papel

⚠PRECAUCIÓN

- Al cargar el papel, tenga cuidado de no pillarse ni dañarse los dedos.

- Si hay instalada una bandeja de alimentación de papel o más, no saque más de una bandeja a la vez cuando esté cambiando o reponiendo papel o solucionando atascos de papel. Presionar con fuerza hacia abajo en las superficies superiores de la máquina puede provocar errores de funcionamiento y/o lesiones al usuario.

Importante

- **No apile el papel más allá de la marca de límite.**

Nota

- Si se alimentan varias hojas a la vez, airee el papel antes de cargarlo.
- Si carga papel cuando solo quedan unas hojas en la bandeja, puede que se alimenten varias hojas al mismo tiempo. Retire el papel que queda, apílelo con las nuevas hojas de papel y airee todas las hojas antes de cargarlas en la bandeja.
- Alise el papel doblado o arrugado antes de cargarlo.
- Para obtener información detallada acerca de los tamaños y tipos de papel que pueden utilizarse, consulte Especificaciones.
- Puede que, en ocasiones, oiga el ruido del roce del papel al pasar por la máquina. Este ruido no indica un fallo de funcionamiento.
- Si el papel fino se atasca, reduzca la cantidad de papel colocado en la bandeja y, a continuación, intente imprimir de nuevo.
- Si el estado del borde cortado del papel es defectuoso, podría formarse una rebaba en el borde del papel. Si usa papel con rebaba, la orientación de la rebaba en el borde delantero del papel podría reducir la calidad de impresión en el borde delantero del papel.

Carga de papel en las bandejas

Todas las bandejas de papel se cargan de la misma manera.

En el procedimiento de ejemplo siguiente, el papel se carga en la bandeja 1.

Importante

- Si se empuja una bandeja de papel con fuerza para colocarla en su lugar, los topes laterales y el tope final de la bandeja podrían salirse de su posición.
- Si carga un número reducido de hojas, asegúrese de no apretar en exceso los topes laterales ni el tope final. Si los emparejadores del papel se ajustan demasiado, se pueden doblar los bordes o el papel podría alimentarse de forma incorrecta.

Guía de nombres de la bandeja de papel

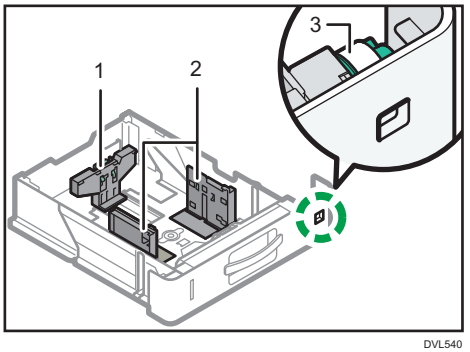

DVL540

1. Guía final
2. Guía lateral
3. Selector de tamaño de papel

1. Extraiga con cuidado la bandeja de papel, hasta que se detenga Eleve la parte delantera de la bandeja y, a continuación, retírela de la máquina.

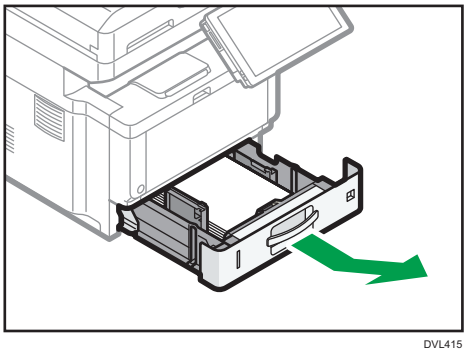

DVL415

2. **Presione la palanca del tope posterior y alinéelo con el tamaño del papel. A continuación, presione la palanca del tope derecho y alinee los topes derecho e izquierdo con el tamaño del papel.**

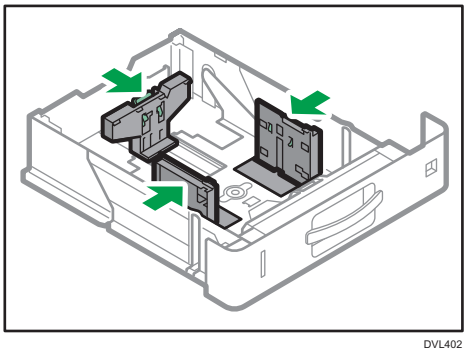

DVL402

3. **Cargue la nueva pila de papel con la cara de impresión hacia abajo.**

   No apile el papel más allá de la marca de límite.

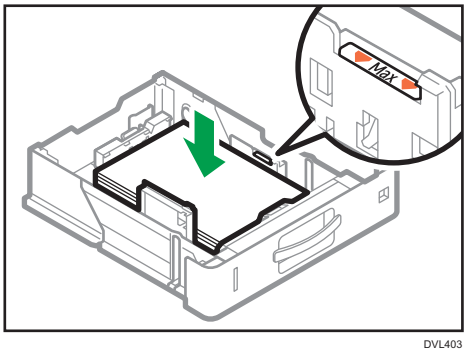

DVL403

4. **Gire el selector de tamaño de papel, que se encuentra en la parte frontal derecha de la bandeja, de forma que el tamaño y la dirección de alimentación del papel de la bandeja puedan verse desde la mirilla.**

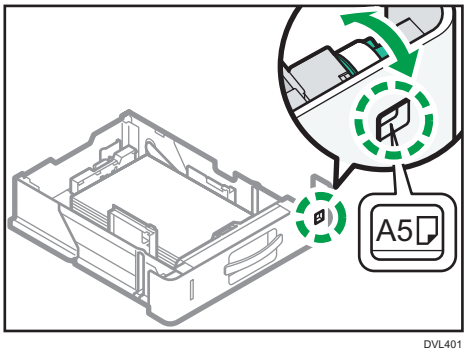

DVL401

5. **Levante la parte delantera de la bandeja, introdúzcala en la máquina y, a continuación, empújela suavemente hacia el interior de la máquina, hasta que se detenga.**

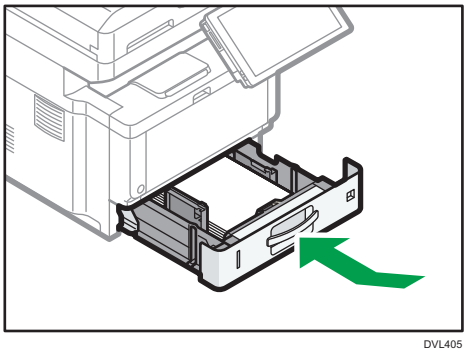

DVL405

Nota

- Durante la impresión, puede mostrarse un mensaje que informa de que el tamaño del papel cargado y el ajuste de impresión son distintos. Para cambiar el tamaño del papel, seleccione [Cancelar trab.], cargue papel del tamaño correcto y, a continuación, intente imprimir de nuevo. Para no cambiar el tamaño del papel, seleccione [Loaded Paper].
- Si se alimentan varias hojas a la vez, podría aparecer un mensaje que informa de que el tamaño el papel cargado y los ajustes de impresión son distintos. Si esto ocurriera, retire el papel cargado, airéelo, gírelo, cárguelo de nuevo y, a continuación, seleccione [Loaded Paper].
- Se pueden cargar varios tamaños de papel en las bandejas ajustando la posición de los emparejadores laterales y el posterior. Para obtener información detallada, consulte el documento Para nuevos usuarios.
- Seleccione el grosor de papel adecuado para el papel cargado.
- Cuando imprima con [Papel grueso 3], retire las hojas impresas de una en una.

Carga de papel en la bandeja bypass

Utilice la bandeja bypass si desea usar transparencias OHP, etiquetas adhesivas, papel translúcido y papel que no se pueda colocar en las bandejas de papel.

Importante

- **El número máximo de hojas que se pueden cargar al mismo tiempo depende del tipo de papel. No apile el papel más allá de la marca de límite. Para obtener información acerca del número de hojas que puede cargarse, consulte Especificaciones.**

1. **Abra la bandeja bypass.**

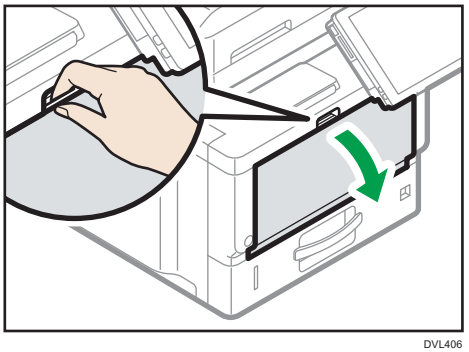

DVL406

2. **Deslice las guías del papel Ⓐ y el extensor Ⓑ hasta su posición máxima.**

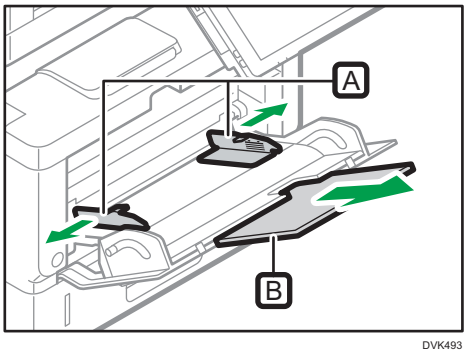

DVK493

3. **Cargue el papel con la cara hacia arriba, hasta que se oiga un pitido.**

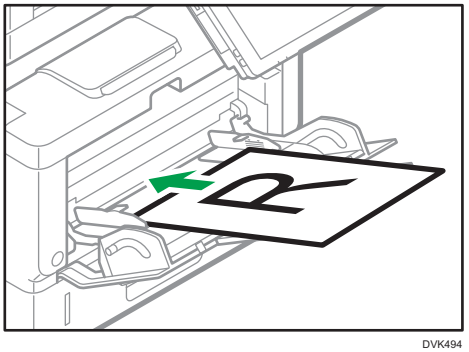

DVK494

4. **Compruebe los ajustes de papel y modifíquelos si fuera necesario.**
5. **Alinee las guías de papel al tamaño de papel.**

   Si no ajusta las guías al papel, la imagen puede salir inclinada o se pueden producir atascos del papel.

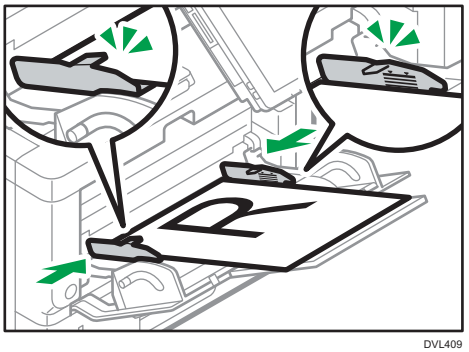

DVL409

Nota

- Durante la impresión, puede mostrarse un mensaje que informa de que el tamaño del papel cargado y el ajuste de impresión son distintos. Para cambiar el tamaño del papel, seleccione [Cancelar trab.], cargue papel del tamaño correcto y, a continuación, intente imprimir de nuevo. Para no cambiar el tamaño del papel, seleccione [Loaded Paper].
- Si se alimentan varias hojas a la vez, podría aparecer un mensaje que informa de que el tamaño el papel cargado y los ajustes de impresión son distintos. Si esto ocurriera, retire el papel cargado, airéelo, gírelo, cárguelo de nuevo y, a continuación, seleccione [Loaded Paper].
- Cuando utilice la bandeja bypass, se recomienda cargar el papel de forma que se alimente desde su margen corto.
- Seleccione el grosor de papel adecuado para el papel cargado.
- Cuando cargue papel de etiquetas:
  - Se recomienda colocar una hoja cada vez.
  - Seleccione el grosor de papel adecuado en la pantalla de ajustes de la bandeja bypass.
- Cuando coloque transparencias OHP:
  - Se recomienda colocar una hoja cada vez.
  - Cuando copie en transparencias OHP, consulte Copiadora / Document Server.
  - Cuando imprima en transparencias OHP desde el ordenador, especifique transparencias OHP como tipo de papel.
  - Airee las transparencias OHP a conciencia cuando las utilice. De este modo evitará que las transparencias OHP queden pegadas y provoquen problemas de alimentación.
  - Retire las hojas copiadas o impresas una a una.
- Cuando cargue papel translúcido:
  - Al cargar papel translúcido, utilice siempre papel de grano largo y coloque el papel en la dirección del grano.
  - El papel translúcido absorbe fácilmente la humedad y puede ondularse. Elimine las ondulaciones del papel antes de cargarlo.
  - Retire las hojas copiadas o impresas una a una.

- Si se produce un atasco de papel o si la máquina emite un ruido raro al alimentar la pila de papel satinado, realice la alimentación desde la bandeja bypass hoja por hoja.
- El papel con membrete debe cargarse con una orientación concreta. Para obtener información detallada, consulte Pág. 185 "Cargar papel de orientación fija o papel a dos caras".
- Puede cargar sobres en la bandeja bypass. Los sobres deben cargarse con una orientación concreta. Para obtener información detallada, consulte Especificaciones.
- Al copiar desde la bandeja bypass, consulte Copiadora / Document Server. Cuando imprima desde un ordenador, consulte el documento Para nuevos usuarios.
- Cuando la opción [Sonido de notificación] está establecida en [Sin sonido], la máquina no emite sonido si carga papel en la bandeja bypass. Para obtener información detallada acerca del [Notification Sound], consulte Configuración.
- Cuando imprima con [Papel grueso 3], retire las hojas impresas de una en una.

Cargar papel de orientación fija o papel a dos caras

Papel de orientación fija (de arriba a abajo) o a doble cara (por ejemplo, papel con membrete, papel perforado o papel copiado) podrían imprimirse de manera incorrecta, según la colocación de los originales y el papel.

Ajustes para Herram. usu.

- Modo de copiadora

  Especifique [Sí] en [Ajuste membrete] dentro de [Entrada/Salida] del menú Caract.copiad./ Doc. Server y, a continuación, coloque el original y el papel como se muestra más adelante.

- Modo de impresora

  Especifique [Detección auto.] o [Activado (siempre)] para [Ajuste membrete] de [Sistema] en el menú Caracter. impresora y, a continuación, coloque el papel como se muestra abajo.

Para conocer más detalles sobre los ajustes de membrete, consulte Copiadora / Document server o Impresión.

Orientación del original y orientación del papel

Los significados de los iconos son los siguientes:

Icono	Significado
	Coloque o cargue el papel con la cara escaneada o impresa hacia arriba.

Icono	Significado
	Coloque o cargue el papel con la cara escaneada o impresa hacia abajo.

- Orientación del original

Orientación del original	Cristal de exposición	ADF
Orientación legible (La orientación en la que pueden leerse las palabras al sujetar el original).		
Orientación ilegible (La orientación en la que las palabras no pueden leerse cuando se sujeta el original).	• Copia • Escáner	

- Orientación del papel
  - Modo de copiadora

Cara de la copia	Bandejas de papel	Bandeja bypass
Una cara		
Dos caras		

- Modo de impresora

Cara de impresión	Bandejas de papel	Bandeja bypass
Una cara		
Dos caras		

Nota

- En el modo de copiadora:
  - Para más información sobre cómo copiar a doble cara, consulte Copiadora / Document Server.
- En el modo de impresora:
  - Para imprimir en papel con membrete cuando [Detección auto.] se ha ajustado en [Ajuste membrete], debe especificar [Membrete] como el tipo de papel en los ajustes del driver de impresora.

- Si se modifica un trabajo de impresión de forma parcial mediante la impresión de una cara a dos caras, puede que la impresión a una cara tras la primera copia se imprima con una dirección diferente. Para asegurarse de que todo el papel esté orientado en la misma dirección, especifique bandejas de entrada diferentes para la impresión a una y dos caras. Tenga en cuenta que la impresión a dos caras debe estar deshabilitada en la bandeja especificada para la impresión a una cara.
- Para obtener más información sobre cómo realizar impresiones a doble cara, consulte Impresión.

Especificar el ajuste de papel para la bandeja bypass

Si está utilizando la función copiadora, puede registrar el ajuste del papel cargado en la bandeja bypass.

Importante

- Si selecciona [Ajuste(s) máquina] en [Bandeja bypass], bajo [Prioridad ajuste de bandeja], en [System] del menú de características de la impresora, los ajustes realizados mediante el panel de mandos tendrán prioridad sobre los ajustes del controlador de la impresora. Para obtener más información, consulte Impresión.
- El valor predeterminado de [Bandeja bypass] es [Driver / Comando].
- Utilice una hoja OHP de tamaño A4▭, $8^1/_2$ × 11▭ en las transparencias de la pantalla de inicio 4 y especifique su tamaño.
- Normalmente, solo se puede utilizar una cara de las transparencias OHP para la impresión. Colóquelas con la cara impresa hacia abajo.
- Cuando copie en transparencias OHP, quite las hojas impresas una a una.

1. **Pulse [Cambiar config.] en la pantalla de ajustes de papel de la bandeja bypass.**
2. **Seleccione el tipo e papel que se haya cargado.**

   Si desea definir el grosor del papel, pulse [Grosor papel] y defina un grosor.
3. **Pulse [Siguiente].**
4. **Seleccione el tamaño del papel que se haya cargado.**

   Si desea especificar un tamaño personalizado, pulse [Personalizado] e introduzca el tamaño del papel.
5. **Pulse [OK] dos veces.**

Cómo registrar los ajustes de papel en uso para la bandeja bypass

1. **Pulse [Recuperar / Programar] en la pantalla de ajustes de papel de la bandeja bypass.**
2. **Pulse [Programar].**

3. **Pulse sobre el área el nombre y, a continuación, introduzca un nombre.**
4. **Pulse OK.**

   Para aplicar los ajustes registrados en el papel que se haya cargado, pulse [OK].

   Para completar la especificación de ajustes, pulse [Cancelar].

Cómo recuperar los ajustes de papel para la bandeja bypass

1. **Pulse [Recuperar / Programar] en la pantalla de ajustes de papel de la bandeja bypass.**
2. **Seleccione el nombre de los ajustes que desee recuperar.**
3. **Pulse dos veces Aceptar.**

Cómo modificar el nombre registrado para los ajustes de papel para la bandeja bypass

1. **Pulse [Recuperar / Programar] en la pantalla de ajustes de papel de la bandeja bypass.**
2. **Seleccione el nombre que desee modificar.**
3. **Pulse [Editar] y, a continuación, introduzca el nuevo nombre.**
4. **Pulse [Aceptar].**

   Para aplicar los ajustes registrados en el papel que se haya cargado, pulse [OK].

   Para completar la especificación de ajustes, pulse [Cancelar].

Cómo eliminar los ajustes de papel registrados para la bandeja bypass

1. **Pulse [Recuperar / Programar] en la pantalla de ajustes de papel de la bandeja bypass.**
2. **Seleccione el nombre que desee eliminar.**
3. **Pulse [Elim.] en la pantalla de ajustes de papel de la bandeja bypass.**
4. **Pulse [Sí].**

   Para completar la especificación de los ajustes, pulse [Cancelar] dos veces.

Nota

- Si define los ajustes para que no se muestre la pantalla de ajuste de papel de la bandeja bypass, especifique el ajuste desde [Mostrar Asistente ajuste papel bypass] bajo [Ajustes papel bandeja], en [Herramientas usuario].
- Los ajustes seguirán siendo válidos hasta que se cambien.
- Para obtener más información sobre los drivers de impresora, consulte Impresión.
- Le recomendamos que utilice las transparencias OHP especificadas.
- Para obtener información detallada acerca del grosor del papel, consulte Ajustes.

Papel recomendado

Esta sección describe los tamaños y tipos de papel recomendados.

Importante

- Si utiliza papel que se ondula, bien porque está demasiado seco o demasiado húmedo, pueden producirse atascos de grapas o de papel.
- No utilice papel diseñado para impresoras de inyección de tinta, ya que puede pegarse a la unidad de fusión y provocar atascos de papel.
- Cuando cargue transparencias OHP, compruebe el anverso y el reverso de las hojas y colóquelas correctamente para evitar atascos de papel.

Bandeja 1

Tipo de papel y gramaje	Tamaño del papel	Capacidad de papel
52-220 g/m^2 (14 lb. Bond - 80 lb. Cover) Papel fino-Papel grueso 3	Seleccione el tamaño de papel con el selector de tamaño de papel de la bandeja*1: A4, A5, A6, 8 $^1/_2$ × 14, 8 $^1/_2$ × 11, 5 $^1/_2$ × 8 $^1/_2$	550 hojas (Cuando se utilice Papel normal 1)
52-220 g/m^2 (14 lb. Bond - 80 lb. Cover) Papel fino-Papel grueso 3	Ajuste el selector de tamaño de papel de la bandeja en "Asterisco" y seleccione el tamaño de papel con el panel de mandos. A5, B5 JIS, B6 JIS, 8 $^1/_2$ × 13, 8 $^1/_4$ × 14, 8 $^1/_4$ × 13, 8 × 13, 8 × 10 $^1/_2$, 8 × 10, 7 $^1/_4$ × 10 $^1/_2$, 16K, 8 $^1/_2$ × 13 $^2/_5$	550 hojas (Cuando se utilice Papel normal 1)

Tipo de papel y gramaje	Tamaño del papel	Capacidad de papel
52-220 g/m^2 (14 lb. Bond - 80 lb. Cover) Papel fino-Papel grueso 3	Tamaño personalizado: Región A Vertical: 148,0-356,0 mm Horizontal: 82,5-216,0 mm Región B Vertical: 5,83-14,01 pulgadas Horizontal: 3,25-8,50 pulgadas	550 hojas (Cuando se utilice Papel normal 1)
Sobres	Seleccione el tamaño del papel: $4^1/_8 \times 9^1/_2$, $3^7/_8 \times 7^1/_2$, $8^1/_2 \times 13^2/_5$, C5 Env, C6 Env, DL Env	*2

*1 Al llevar a cabo un trabajo de impresión en papel A5 o 5 $^1/_2$" × 8 $^1/_2$", recomendamos colocar el papel horizontalmente. Si carga el papel verticalmente para el trabajo de impresión, podrían producirse borrones en los bordes del papel impreso. Asimismo, utilice la bandeja bypass para imprimir en papel cargado horizontalmente.

*2 No apile el papel más allá de la marca de límite. El número de hojas que puede cargar en la bandeja de papel varía según el gramaje y el estado del papel.

Bandeja inferior de papel (250 hojas)

Tipo de papel y gramaje	Tamaño del papel	Capacidad de papel
52-220 g/m^2 (14 lb. Bond - 80 lb. Cover) Papel fino-Papel grueso 3	Seleccione el tamaño de papel con el selector de tamaño de papel de la bandeja*1: A4, A5, A6, $8^1/_2 \times 14$, $8^1/_2 \times 11$, $5^1/_2 \times 8^1/_2$	275 hojas (Cuando se utilice Papel normal 1)

Tipo de papel y gramaje	Tamaño del papel	Capacidad de papel
52-220 g/m^2 (14 lb. Bond - 80 lb. Cover) Papel fino-Papel grueso 3	Ajuste el selector de tamaño de papel de la bandeja en "Asterisco" y seleccione el tamaño de papel con el panel de mandos. A5, B5 JIS, B6 JIS, 8 $^1/_2$ × 13, 8 $^1/_4$ × 14, 8 $^1/_4$ × 13, 8 × 13, 8 × 10 $^1/_2$, 8 × 10, 7 $^1/_4$ × 10 $^1/_2$, 16K, 8 $^1/_2$ × 13 $^2/_5$	275 hojas (Cuando se utilice Papel normal 1)
52-220 g/m^2 (14 lb. Bond - 80 lb. Cover) Papel fino-Papel grueso 3	Tamaño personalizado: Región A Vertical: 148,0-356,0 mm Horizontal: 82,5-216,0 mm Región B Vertical: 5,83-14,01 pulgadas Horizontal: 3,25-8,50 pulgadas	275 hojas (Cuando se utilice Papel normal 1)

8

Bandeja inferior de papel (500 hojas)

Tipo de papel y gramaje	Tamaño del papel	Capacidad de papel
52-220 g/m^2 (14 lb. Bond - 80 lb. Cover) Papel fino-Papel grueso 3	Seleccione el tamaño de papel con el selector de tamaño de papel de la bandeja*1: A4, A5, A6, 8$^1/_2$ × 14, 8$^1/_2$ × 11, 5$^1/_2$ × 8$^1/_2$	550 hojas (Cuando se utilice Papel normal 1)

Tipo de papel y gramaje	Tamaño del papel	Capacidad de papel
52-220 g/m^2 (14 lb. Bond - 80 lb. Cover) Papel fino-Papel grueso 3	Ajuste el selector de tamaño de papel de la bandeja en "Asterisco" y seleccione el tamaño de papel con el panel de mandos. A5, B5 JIS, B6 JIS, 8 $^1/_2$ × 13, 8 $^1/_4$ × 14, 8 $^1/_4$ × 13, 8 × 13, 8 × 10 $^1/_2$, 8 × 10, 7 $^1/_4$ × 10 $^1/_2$, 16K, 8 $^1/_2$ × 13 $^2/_5$	550 hojas (Cuando se utilice Papel normal 1)
52-220 g/m^2 (14 lb. Bond - 80 lb. Cover) Papel fino-Papel grueso 3	Tamaño personalizado: Región A Vertical: 148,0-356,0 mm Horizontal: 82,5-216,0 mm Región B Vertical: 5,83-14,01 pulgadas Horizontal: 3,25-8,50 pulgadas	550 hojas (Cuando se utilice Papel normal 1)

Bandeja bypass

Tipo de papel y gramaje	Tamaño del papel	Capacidad de papel
52-256 g/m^2 (14 lb. Bond -140 lb. Index) Papel fino-Papel grueso 3	Seleccione el tamaño del papel[*1 *6]: A4, A5, A6, B5 JIS, B6 JIS, B7 JIS, 8 $^1/_2$ × 14, 8 $^1/_2$ × 13, 8 $^1/_2$ × 11, 8 $^1/_4$ × 14, 8 $^1/_4$ × 13, 8 × 13, 8 × 10 $^1/_2$, 8 × 10, 7 $^1/_4$ × 10 $^1/_2$, 5 $^1/_2$ × 8 $^1/_2$, 16K, 8 $^1/_2$ × 13 $^2/_5$	• Papel fino–Papel normal 2: 100 hojas • Grueso medio–Papel grueso 3: [*3]

Tipo de papel y gramaje	Tamaño del papel	Capacidad de papel
52-256 g/m^2 (14 lb. Bond -140 lb. Index) Papel fino-Papel grueso 3	Tamaño personalizado*7 Región A Vertical: 127,0-900,0 mm Horizontal: 60,0-216,0 mm Región B Vertical: 5,00-35,43 pulgadas Horizontal: 2,37-8,50 pulgadas	• Papel fino–Papel normal 2: 100 hojas • Grueso medio–Papel grueso 3: *3
Papel traslúcido	A4, A5, A6, B5 JIS, B6 JIS, B7 JIS, 8 $^1/_2$ × 14, 8 $^1/_2$ × 13, 8 $^1/_2$ × 11, 8 $^1/_4$ × 14, 8 $^1/_4$ × 13, 8 × 13, 8 × 10 $^1/_2$, 8 × 10, 7 $^1/_4$ × 10 $^1/_2$, 5 $^1/_2$ × 8 $^1/_2$, 16K, 8 $^1/_2$ × 13 $^2/_5$ Tamaño personalizado*4 Región A Vertical: 127,0-900,0 mm Horizontal: 60,0-216,0 mm Región B Vertical: 5,00-35,43 pulgadas Horizontal: 2,37-8,50 pulgadas	*5
Transparencias OHP		*2
Papel de etiquetas (etiquetas adhesivas)		1 hoja
Sobres	Seleccione el tamaño del papel: 4$^1/_8$ × 9$^1/_2$, 3$^7/_8$ × 7$^1/_2$, C5 Env, C6 Env, DL Env	*4

8

*1 Al llevar a cabo un trabajo de impresión en papel A5 o 5 $^{1}/_{2}$" × 8 $^{1}/_{2}$", recomendamos que cargue el papel horizontalmente. Si carga el papel verticalmente para el trabajo de impresión, podrían producirse borrones en los bordes del papel impreso.

*2 Al cargar transparencias OHP en la bandeja bypass, no apile el papel por encima de la marca de límite.

*3 Al cargar papel grueso en la bandeja bypass, no apile el papel por encima de la marca de límite. El número de hojas que puede cargar en la bandeja bypass varía según el gramaje y las condiciones del papel.

*4 Cargue los sobres de modo que la altura de la pila de sobres no supere la marca de límite de la bandeja bypass sin presionar la pila de sobres.

*5 Al cargar papel traslúcido en la bandeja bypass, no apile el papel por encima de la marca de límite.

*6 Para obtener información sobre el modo de copiadora, consulte Copiadora / Document Server.

*7 Introduzca el tamaño del papel. Para obtener información sobre el modo de copiadora, consulte Copiadora / Document Server.

Gramaje del papel

Gramaje del papel*1	Gramaje del papel
Papel fino	52–65 g/m^2 (14–18 lb. Bond)
Papel normal 1	66–74 g/m^2 (18–20 lb. Bond)
Papel normal 2	75–90 g/m^2 (20–24 lb. Bond)
Grueso medio	91-105 g/m^2 (24-28 lb. Bond)
Papel grueso 1	106-130 g/m^2 (28-35 lb. Bond)
Papel grueso 2	131–162 g/m^2 (35 lb. Bond–90 lb. Index)
Papel grueso 3	163–256 g/m^2 (90 lb. Index - 140 lb. Index)

*1 La calidad de la impresión se reducirá si el papel que utiliza se aproxima al gramaje mínimo y máximo. Cambie la configuración de gramaje de papel a más fino o más grueso.

Nota

- Determinados tipos de papel, como papel traslúcido o transparencias OHP, pueden emitir ruido al entregarse. Este ruido no indica un problema ni afecta a la calidad de impresión.
- La capacidad de papel indicada en las tablas anteriores es solo un ejemplo. La capacidad real de papel puede ser inferior, en función del tipo de papel.
- Cuando cargue papel, asegúrese de que la altura de la pila no supere la marca del límite de la bandeja de papel.
- Si se introducen varias hojas a la vez, airee las hojas a conciencia o cargue las hojas una a una en la bandeja bypass.

- Alise las hojas onduladas antes de cargarlas.
- En función de los tipos y los tamaños de papel, la velocidad de la impresión puede ser menor de lo habitual.
- Para cargar papel grueso de 106-256 g/m^2 (28 lb. Bond-140 lb. Index), consulte Pág. 196 "Para cargar papel grueso".
- Para cargar sobres, consulte Pág. 198 "Para cagar sobres".
- Si copia o imprime en papel con membrete, la orientación del papel será diferente según la función que utilice. Para obtener más información, consulte Para nuevos usuarios.
- Si carga papel del mismo tipo y tamaño en dos o más bandejas, la máquina se alimentará de una de las bandejas en las que esté seleccionado [Sí] para [Aplicar selec. auto papel] cuando la primera bandeja en uso se quede sin papel. Esta función se llama Cambio automático de bandeja. Esto evita interrumpir una sesión de copia para reponer papel al realizar un gran número de copias. Puede especificar el tipo de papel de la bandeja en [Tipo papel]. Si desea más información, consulte Configuración. Para obtener más información sobre cómo configurar la función Cambio automático de bandeja, consulte Copiadora / Document Server.
- Cuando utilice papel 45K para copias e impresiones, cargar el papel hasta la marca de límite de carga (marca MAX) puede provocar atascos de papel. A modo de guía, cargue el número de hojas de papel indicado más abajo.
  - Bandeja inferior de papel (500 hojas)
    - A4▯: 500 hojas o menos
    - B5▯: 500 hojas o menos
    - A5▯: 250 hojas o menos
- Recomendamos que utilice la bandeja bypass cuando utilice un tamaño de papel inferior a los tamaños indicados anteriormente.
  - Bandeja inferior de papel (250 hojas)
    - A4▯: 250 hojas o menos
    - B5▯: 250 hojas o menos
    - A5▯: 125 hojas o menos
- Recomendamos que utilice la bandeja bypass cuando utilice un tamaño de papel inferior a los tamaños indicados anteriormente.

Para cargar papel grueso

Esta sección proporciona varios detalles acerca del papel grueso y recomendaciones para éste.

⚠PRECAUCIÓN

- Al cargar papel grueso de 106-256 g/m^2 (28 lb. Bond-68 lb. Index) en las bandejas de papel o en la bandeja bypass, siga estas recomendaciones para evitar atascos y pérdida de calidad de imagen.

Cuando cargue papel grueso de 106–163 g/m^2 (28 lb. Bond–90 lb. Index) en las bandejas de papel, o 106–220 g/m^2 (28 lb. Bond–80 lb. Cover) en la bandeja bypass, siga estas recomendaciones para evitar atascos y pérdida de calidad de imagen.

- Almacene todo el papel en el mismo entorno (una habitación con una temperatura de 20ºC a 25°C (68ºF - 77°F) y una humedad de 30% a 65%).
- Pueden producirse atascos al imprimir sobre papel liso grueso. Para evitar estos problemas, abanique el papel antes de cargarlo, para que las hojas estén bien separadas entre sí. Si el papel sigue atascándose o juntándose en la alimentación incluso después de airearlo, cárguelo de hoja en hoja desde la bandeja bypass.
- Al cargar papel grueso, establezca la dirección del papel conforme a su gramaje, como se indica en el siguiente diagrama:

Dirección del grano de papel	Bandejas de papel	Bandeja bypass
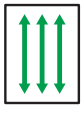	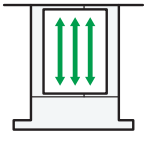	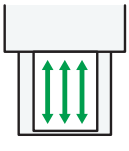
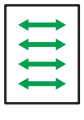	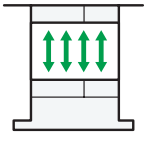	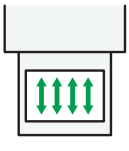

Nota

- Seleccione [Papel grueso 1] o [Papel grueso 2] como grosor de papel en [Ajustes papel bandeja].
- Si se selecciona Papel fino, Papel grueso 1 (con temperatura baja), Papel grueso 2 o Papel grueso 3, la velocidad de impresión puede cambiar.
- Incluso si se carga el papel como se describe anteriormente, es posible que no se puedan realizar operaciones normales y que se pierda la calidad de impresión, en función del tipo de papel.
- Las impresiones pueden tener marcados pliegues verticales.
- Las impresiones pueden estar claramente onduladas. Alíselas si están onduladas o plegadas.
- Al imprimir en papel grueso, la velocidad de impresión cambia.

Para cagar sobres

Esta sección ofrece distintos datos y recomendaciones sobre los sobres.

Importante

- No utilice sobres con ventana.
- Hojee los sobres reiteradamente para que queden bien separados y no se queden pegados a causa del pegamento que contienen. Si tras hojear las hojas no evita que no queden separadas, cárguelas de una en una. Tenga en cuenta que determinados tipos de sobre no se pueden utilizar con esta máquina.
- Algunos tipos de sobre pueden producir atascos, arrugarse o imprimirse con poca calidad.
- Al cargar sobres en orientación ▯, cierre las solapas.
- Antes de cargar sobres, presiónelos para eliminar el aire del interior y alise los cuatro bordes. Si están abarquillados o doblados, aplane su borde superior (el borde que entra en la máquina) pasando un bolígrafo o una regla por encima de ellos.
- Al cargar sobres, no los apile por encima de la marca de límite. Si intenta apretar los sobres para introducir más en la bandeja bypass, podrían producirse atascos.

En el modo de copia

La forma de cargar sobres puede variar en función de la orientación de los sobres. Al copiar en sobres, cargue los sobres en la orientación correcta, tal y como se describe:

Cómo cargar sobres

Orientación de los sobres	Cristal de exposición	Bandeja 1	Bandeja bypass
Sobres de apertura lateral ▯	• Solapas: cerradas • Cara inferior de los sobres: hacia el frontal de la máquina • Cara de escaneo: boca abajo	• Solapas: cerradas • Cara inferior de los sobres: hacia la izquierda de la máquina • Cara de impresión: boca abajo	• Solapas: cerradas • Cara inferior de los sobres: hacia la izquierda de la máquina • Cara de impresión: boca arriba

Al cargar sobres, especifique su tamaño y grosor. Para obtener más información, consulte Copiadora / Document Server.

En el modo de impresora

La forma de cargar sobres puede variar en función de la orientación de los sobres. Al imprimir en sobres, cargue los sobres con la orientación correcta, tal y como se describe:

Cómo cargar sobres

Tipos de sobre	Bandeja 1	Bandeja bypass
Sobres de apertura lateral	• Solapas: cerradas • Cara inferior de los sobres: hacia la izquierda de la máquina • Cara de impresión: boca abajo	• Solapas: cerradas • Cara inferior de los sobres: hacia la izquierda de la máquina • Cara de impresión: boca arriba

Si carga sobres, seleccione "Sobre" como tipo de papel, tanto en [Ajustes papel bandeja] como en el driver de la impresora, y especifique el grosor de los sobres. Para obtener más información, consulte Impresión.

Para imprimir en sobres cargados con el borde corto contra el cuerpo de la máquina, puede que las imágenes no se impriman adecuadamente. Cambie los ajustes según la función que desee utilizar. Asegúrese de configurar el original y el papel adecuadamente.

Para imprimir en sobres que estén colocados con sus bordes cortos contrapuestos a la máquina, gire la imagen de impresión 180 grados con el driver de impresora.

Sobres recomendados

Para más información sobre los sobres recomendados, póngase en contacto con su distribuidor local.

Para obtener información detallada acerca de los formatos de sobre que puede cargar, consulte Pág. 190 "Papel recomendado".

Nota

- Cargue un solo tipo y tamaño de sobre al mismo tiempo.
- La función Dúplex no se puede utilizar con sobres.
- Para obtener una mejor calidad de impresión, recomendamos que fije el margen de impresión del borde frontal en un mínimo de 15 mm (0,6 pulgadas) y los otros márgenes en un mínimo de 10 mm (0,4 pulgadas) cada uno.

- Si las diferentes partes de un sobre tienen distinto grosor, es posible que la calidad de impresión no sea uniforme. Imprima uno o dos sobres para comprobar la calidad de impresión.
- Alíselas si están onduladas o plegadas.
- Compruebe que los sobres no estén húmedos.
- En condiciones de temperatura y humedad elevadas, la calidad de impresión puede verse reducida y los sobres se pueden arrugar.
- En función del entorno, es posible que los sobres queden arrugados, aunque sean sobres recomendados.
- Algunos tipos de sobres pueden arrugarse, ensuciarse o imprimirse mal. Si imprime un color sólido en un sobre, es posible que aparezcan líneas donde los bordes solapados del sobre lo hacen más grueso.
- Cuando imprima en sobres, la velocidad de impresión puede ser inferior a lo habitual.

Añadir tóner

En esta sección se explican las precauciones para sustituir el cartucho de impresión, los procedimientos para sustituir el cartucho de impresión, las operaciones necesarias cuando el tóner se ha agotado y cómo desechar los cartuchos de impresión consumidos.

⚠ADVERTENCIA

- No arroje los siguientes elementos a un fuego. El tóner arderá en contacto con una llamada, lo que puede provocar quemaduras.
  - Tóner (nuevo o usado)
  - Contenedores de tóner con tóner en su interior
  - Componentes con tóner

- No almacene tóner (nuevo o usado) ni contenedores de tóner mientras haya tóner en su interior en un lugar donde pueda haber una llama. El tóner puede arder y provocar quemaduras o un incendio.

- No absorba tóner derramado (incluido tóner usado) con un aspirador. El tóner absorbido puede arder o explotar por contacto eléctrico en el interior del aspirador. No obstante, puede utilizar un aspirador industrial apto para tóner. Si se produce un vertido de tóner, retire el tóner vertido lentamente con un paño humedecido, para que el tóner no se disperse.

- A continuación, se explican los mensajes de advertencia que figuran en la bolsa de plástico utilizada para el embalaje de este producto:
  - No deje los materiales de polietileno (bolsas, etc.) incluidos con la máquina al alcance de bebés y niños pequeños. Se podría producir asfixia si los materiales de polietileno entran en contacto con la boca o la nariz.

⚠PRECAUCIÓN

- No abra los contenedores de tóner aplicando mucha fuerza cuando haya tóner en su interior, y tampoco los aplaste ni apriete. Un vertido de tóner puede provocar una ingestión accidental o puede ensuciar la ropa, las manos o el suelo.

- No deje los siguientes elementos en un lugar al alcance de los niños:
  - Tóner (nuevo o usado)
  - Contenedores de tóner con tóner en su interior
  - Componentes con tóner

⚠PRECAUCIÓN

- Cuando se produzca lo siguiente al manipular tóner, reciba en primer lugar primeros auxilios y, a continuación, acuda a un médico si fuera necesario.
  - Si se inhala tóner, haga gárgaras con agua abundante o desplácese a un lugar con aire fresco.
  - Si ingiere tóner, diluya el contenido gástrico con una gran cantidad de agua.
  - Si le cae tóner en los ojos, lávelos con agua abundante.

- Al quitar el papel atascado, rellenar o sustituir tóner (nuevo o usado), tenga cuidado de que no caiga tóner sobre la piel o ropa.

- Si el tóner (nuevo o usado) entra en contacto con la piel o ropa, y las mancha, lleve a cabo las siguientes acciones:
  - Si el tóner entra en contacto con la piel, lave a conciencia la zona afectada con agua y jabón.
  - Si el tóner entra en contacto con su ropa, lave la zona manchada con agua fría. Calentar la zona manchada aplicando agua caliente hará que el tóner se fije al tejido e imposibilitará la eliminación de la mancha.

- Cuando sustituya un contenedor con tóner (incluido tóner usado) o consumibles con tóner, tenga cuidado de que el tóner no salpique. Tras retirar los consumibles usados y volver a colocar la tapa del contenedor (si la tapa está disponible), colóquelos en una bolsa.

Importante

- **Sustituya siempre el cartucho de la impresora cuando aparezca una notificación en la máquina.**
- **Pueden producirse fallos si utiliza tóner de un tipo diferente del recomendado.**
- **Cuando añada tóner, no apague la alimentación. De lo contrario, perderá todos los ajustes de copia.**
- **Almacene los cartuchos de impresión en un lugar en el que no estén expuestos a la luz solar directa, a temperaturas superiores a 35 °C (95 °F) ni a una humedad superior al 70 %.**
- **Almacene los cartuchos de impresión en horizontal.**
- **No coloque y retire los cartuchos de la impresora repetidamente. De lo contrario, provocará un escape de tóner.**
- **No agite los cartuchos de impresión.**
- **No toque la parte que se indica a continuación.**

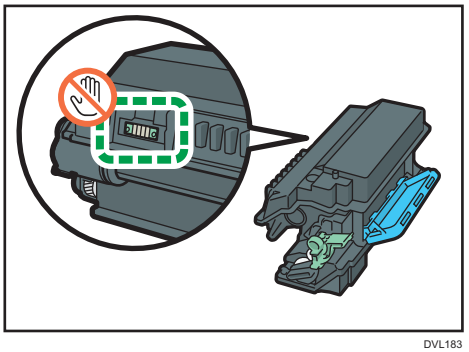

DVL183

- Cierre todas las bandejas de papel y las unidades de alimentación de papel opcionales antes de abrir la tapa delantera.

Operaciones de fax/escaneo cuando se ha agotado el tóner

Cuando la máquina se quede sin tóner se encenderá un indicador en la pantalla. Tenga en cuenta que, aunque no quede tóner, seguirá pudiendo enviar faxes o documentos escaneados.

Importante

- Si el número de comunicaciones ejecutadas después de que se agote el tóner y no incluidas en el registro de salida automático supera las 200, la comunicación no será posible.

1. **Pulse [Inicio] ( ) en la parte inferior central de la pantalla.**
2. **Pulse el icono del [Fax] o el del [Escáner].**
3. **Pulse [Salir] y realice la operación de transmisión.**

   Desaparecerá el mensaje de error.

Nota

- No se imprimirán los informes.

Eliminar el cartucho de impresión usado

En esta sección se describe qué hacer con los cartuchos de impresión consumidos.

Los cartuchos de impresión no pueden reutilizarse.

Introduzca los cartuchos de impresión usados en una caja o una bolsa para que el tóner no salga del envase cuando los deseche.

Región A (principalmente Europa y Asia)

Si quiere desechar el cartucho de impresión usado, póngase en contacto con la oficina de ventas local. Si lo va a desechar usted mismo, trátelo como un residuo plástico general.

Región B (principalmente Norteamérica)

Consulte la página web de nuestra empresa local para más información sobre el reciclaje de los consumibles, o recíclelos de acuerdo con los requisitos de su municipio o empresa de reciclaje privada.

9. Detección de errores

Este capítulo describe los procedimientos de detección de errores básicos.

Cuando se muestra un icono de estado en el panel de mandos

En esta sección se describen los iconos de estado que se muestran cuando la máquina requiere que el usuario elimine atascos de papel, añada papel o realice otros procedimientos.

Icono de estado	Estado
: Icono de atasco de papel	Aparece cuando se produce un atasco de papel. Para obtener más información sobre cómo extraer papel atascado, consulte Detección de errores.
: Icono de error de alimentación de original	Aparece cuando se produce un atasco del original. Para obtener más información sobre cómo extraer papel atascado, consulte Detección de errores.
: Icono de carga de papel	Aparece cuando se agota el papel. Para obtener más información sobre la carga de papel, consulte Para nuevos usuarios.
: Icono de adición de tóner	Aparece cuando se agota el tóner. Para obtener más información sobre la adición de tóner, consulte Mantenimiento.
: Icono de llamada al servicio técnico	Aparece cuando la máquina funciona incorrectamente o requiere mantenimiento.
: Icono de tapa abierta	Aparece cuando una o más tapas de la máquina están abiertas.

Cuando el indicador luminoso para [Comprobar estado] esté encendido o parpadeando

Si el indicador luminoso para [Comprobar estado] se ilumina o parpadea, pulse [Comprobar estado] para visualizar la pantalla [Comprobar estado]. Compruebe el estado de cada función en la pantalla [Comprobar estado].

Pantalla [**Comprobar estado**]

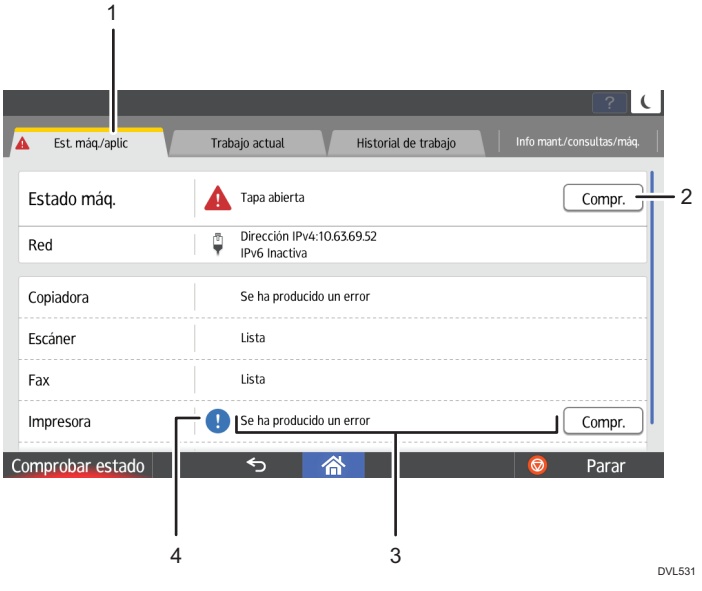

1. **Pestaña [Est. máq./aplic.]**

   Indica el estado de la máquina y cada función.

2. **[Compr.]**

   Si se produce un error en la máquina o en una función, o si desea confirmar la situación actual de la conexión de red de la máquina, pulse [Compr.] para ver más información.

   Si se pulsa [Compr.] aparecerá un mensaje de error o la pantalla de la función correspondiente. Compruebe el mensaje de error mostrado en la pantalla de la función y realice el paso correspondiente. Para obtener más información sobre cómo solucionar los problemas que se describen en los mensajes de error, consulte Detección de errores.

3. **Mensajes**

   Muestra un mensaje que indica el estado de la máquina y cada función.

4. **Iconos de estado**

   Los iconos de estado que pueden aparecer se describen a continuación:

   : la función está realizando un trabajo.

: la máquina no puede utilizarse porque se ha producido un error en la misma.

: no puede utilizarse la función porque se ha producido un error en la función o máquina. Este icono también puede aparecer si el tóner está agotándose.

En la tabla siguiente se explican los problemas que provocan que el indicador luminoso para [Comprobar estado] se ilumine o parpadee.

Problema	Causa	Solución
Los documentos e informes no se imprimen.	La bandeja de salida de papel está llena.	Retire las impresiones de la bandeja.
Los documentos e informes no se imprimen.	No queda papel.	Cargue el papel. Para obtener más información sobre la carga de papel, consulte Para nuevos usuarios.
Se ha producido un error.	Una función que tiene el estado "Se ha producido un error" en la pantalla [Comprobar estado] es defectuosa.	Pulse [Comprobar] en la función en la que se ha producido el error. A continuación, lea el mensaje mostrado y realice la acción apropiada. Para obtener más información acerca de los mensajes de error y sus soluciones, consulte Detección de errores. Las otras funciones pueden utilizarse con toda normalidad.
La máquina no puede conectarse a la red.	Se ha producido un error en la red.	• Compruebe que la máquina está conectada correctamente a la red y que está adecuadamente configurada. Para obtener más información sobre cómo conectar la red, consulte Ajustes. • Para más información acerca de cómo conectarse a la red, póngase en contacto con el administrador. • Si el indicador luminoso sigue encendido incluso después de intentar resolver el problema como se indica aquí, póngase en contacto con el servicio técnico.

Cuando la máquina emite un pitido

La máquina emite diversos patrones de avisos sonoros para alertar a los usuarios de que han olvidado sus originales o advertir de otras situaciones con la máquina. En la siguiente tabla se describe el significado de diversos patrones de avisos sonoros establecidos de forma predeterminada.

Patrón de sonido	Significado	Causa
Un solo pitido corto	Entrada a panel/pantalla aceptada. Se ha completado un inicio o un cierre de sesión.	Se ha pulsado una tecla de pantalla. Un usuario ha iniciado o ha cerrado sesión.
Un pitido corto y después un pitido largo	Datos introducidos en panel/pantalla rechazados.	Se ha pulsado una tecla no válida en la pantalla o la contraseña introducida es incorrecta.
Un solo pitido largo	Trabajo completado con éxito.	Un trabajo (como una impresión o un escaneo) se ha completado correctamente.
Dos pitidos largos	La máquina se ha calentado.	La máquina se ha calentado completamente y está lista para usarse si hay alimentación o la máquina sale del modo de suspensión.
Cinco pitidos largos	Alerta volumen bajo	Se ha realizado un reinicio automático a través de la pantalla simple de la función de copiadora/Document Server, fax o escáner.
Cinco pitidos largos repetidos cuatro veces.	Alerta volumen bajo	Ha quedado un original en el cristal de exposición o la bandeja de papel está vacía.
Cinco pitidos cortos repetidos cinco veces.	Alerta volumen alto	La máquina requiere la atención del usuario porque el papel se ha atascado, hay que rellenar el tóner, o se han producido otros problemas.
12 pitidos breves	Se ha detectado una página en blanco.	La primera página del original escaneado estaba en blanco o prácticamente en blanco cuando se utilizó la función de fax o de escáner.

Nota

- Los usuarios no pueden silenciar el sonido de la máquina. Cuando la máquina emita un aviso sonoro para alertar a los usuarios de un atasco de papel o falta de tóner, si se abren y cierran las cubiertas de la máquina de forma repetida en un espacio breve de tiempo, el pitido podría continuar, incluso después de haberse restablecido el estado normal.
- Puede especificar el patrón del aviso sonoro y activar o desactivar el sonido. Para obtener más información sobre el sonido, consulte Ajustes.

Si tiene problemas al utilizar la máquina

Problema	Causa	Solución
Si la máquina está encendida, el único icono que aparece en la pantalla de inicio es el de [Copiadora].	Las funciones distintas a la función de Copiadora aún no están listas.	Espere un poco más.
La máquina se acaba de encender y se muestra la pantalla Herramientas de usuario, pero en el menú Herramientas de usuario faltan opciones.	Las funciones distintas a la función de Copiadora aún no están listas. El tiempo requerido varía según la función. Las funciones aparecen en el menú de Herramientas de usuario cuando pueden utilizarse.	Espere un poco más.
La ayuda no se muestra al pulsar [Ayuda] ( ).	La aplicación que se está utilizando actualmente no es compatible con la función de ayuda o está deshabilitada porque se muestra el mensaje "Atasco de papel" u otro.	La función de ayuda no se puede usar mientras está deshabilitado. Cierre la aplicación o el mensaje, e inténtelo de nuevo.
	está deshabilitado porque el usuario no tiene permiso para usar la función de navegador.	La función de ayuda no se puede utilizar si el usuario no tiene permiso para usar la función de navegador. Si está siempre deshabilitado, consulte con el administrador del sistema para comprobar si usted tiene permiso para utilizar la función de navegador. El administrador de usuarios puede cambiar los permisos de acceso en la libreta de direcciones. Para más información sobre las funciones que pueden utilizar los usuarios, consulte Para nuevos usuarios.

Problema	Causa	Solución
La pantalla cambia al navegador web al pulsar [Ayuda] (?), pero no se muestra el contenido de la ayuda.	La máquina no está correctamente conectada a la red.	Compruebe si puede visualizar una página web en [Navegador web]. Si no se puede visualizar una página web, asegúrese de que la máquina esté conectada a la red correctamente. Para obtener información de conexión a la red, consulte la Guía de instalación.
	El navegador está configurado para no guardar cookies.	Pulse [Menú] (☰) en [Navegador web] y, a continuación, seleccione [Settings] (Configuración). Confirme que la opción [Accept cookies] (Aceptar cookies) en [Privacy & security] (Privacidad y seguridad) esté en [ON] (Activada).
El indicador luminoso permanece encendido y la máquina no entra en el modo de suspensión aunque se pulse [Ahorro energía].	En ocasiones, la máquina no entra en el modo de suspensión cuando se pulsa [Ahorro energía].	Antes de pulsar [Ahorro energía], asegúrese de que pueda habilitarse el modo de suspensión. Para obtener más información sobre cómo habilitar el modo de suspensión, consulte Para nuevos usuarios.
La pantalla se apaga.	La máquina está en modo En reposo.	Toque el panel de visualización.
No ocurre nada cuando se toca el panel de visualización.	El dispositivo se apaga.	Asegúrese de que el indicador de alimentación principal esté apagado y vuelva a encender la máquina.
La máquina se apaga automáticamente.	El temporizador semanal se establece en [Alim. principal desconectada].	Cambie el ajuste del temporizador semanal. Para obtener más información sobre cómo configurar el temporizador semanal, consulte Ajustes.
Aparece la pantalla de introducción del código de usuario.	Los usuarios están restringidos por la Autenticación de código de usuario.	Para obtener más información sobre cómo iniciar sesión cuando está activada la autenticación de código de usuario, consulte Para nuevos usuarios.

Problema	Causa	Solución
Aparece la pantalla Autenticación.	La Autenticación de usuario está activada.	Consulte Para nuevos usuarios.
Se sigue mostrando un mensaje de error, incluso después de retirar el papel atascado.	El papel sigue atascado en la bandeja.	Retire el papel atascado siguiendo los procedimientos mostrados en el panel de mandos. Para obtener más información sobre cómo extraer papel atascado, consulte Detección de errores.
El mensaje de error sigue apareciendo incluso después de cerrar la tapa indicada.	Una o varias de las tapas indicadas siguen abiertas.	Cierre todas las tapas de la máquina.
Las imágenes se imprimen en el reverso del papel.	Ha cargado el papel de forma incorrecta.	Cargue el papel correctamente. Para obtener más información sobre la carga de papel, consulte Para nuevos usuarios.
A menudo se producen atascos de papel.	El uso de papel ondulado suele causar atascos, que los bordes del papel se ensucien y que el papel se desplace a la hora de imprimir con apilado.	• Alise el papel con las manos para eliminar las ondulaciones. • Cargue el papel mirando hacia abajo de modo que los bordes curvados queden hacia abajo. No cambie la dirección de carga del papel. Para obtener más información sobre el papel recomendado, consulte Especificaciones. • Para evitar que el papel tienda a ondularse, colóquelo sobre una superficie plana y no lo apoye contra la pared. Para obtener más información sobre la mejor manera de almacenar papel, consulte Especificaciones.

Problema	Causa	Solución
A menudo se producen atascos de papel.	Puede que el tope lateral o tope final de la bandeja no estén colocados correctamente.	• Retire el papel atascado. Para obtener más información sobre cómo extraer papel atascado, consulte Detección de errores. • Compruebe que las guías laterales y finales están colocadas correctamente. Compruebe también que las guías laterales están bloqueadas. Para obtener más información sobre cómo ajustar las guías laterales y finales, consulte Para nuevos usuarios.
A menudo se producen atascos de papel.	La configuración del tamaño del papel no es correcta.	Retire el papel atascado. Para obtener más información sobre cómo extraer papel atascado, consulte Detección de errores.
A menudo se producen atascos de papel.	Hay un objeto extraño en la bandeja de salida.	• Retire el papel atascado. Para obtener más información sobre cómo extraer papel atascado, consulte Detección de errores. • No coloque nada sobre la bandeja de salida.
A menudo se producen atascos de papel.	Se está utilizando papel no recomendado. Por ejemplo, se ha cargado papel de 256 g/m^2 en la bandeja de papel.	Utilice el papel recomendado. Para obtener más información sobre el papel recomendado, consulte Especificaciones.
A menudo se producen atascos de papel.	El tamaño del papel establecido mediante el selector de tamaño de papel de la bandeja de papel es distinto del tamaño de papel cargado en la bandeja de papel.	• Utilice el papel recomendado. Para obtener más información sobre el papel recomendado, consulte Especificaciones. • Ajuste correctamente el selector de tamaño de papel en la bandeja. Para obtener más información, consulte Para nuevos usuarios.

Problema	Causa	Solución
Se producen atascos al imprimir sobres.	Los sobres están abarquillados.	Asegúrese de aplanar totalmente los sobres abarquillados antes de cargarlos. No apile los sobres por encima del límite especificado para la bandeja de papel. Si siguen produciéndose atascos después de aplanar los sobres, cárguelos en la bandeja de uno en uno e imprímalos individualmente. Para obtener más información sobre cómo cargar sobres, consulte Especificaciones.
Al imprimir en sobres, es posible que se alimenten todos a la vez, o que no se alimenten.	Los sobres están abarquillados.	Asegúrese de aplanar totalmente los sobres abarquillados antes de cargarlos. No apile los sobres por encima del límite especificado para la bandeja de papel. Si siguen produciéndose atascos después de aplanar los sobres, cárguelos en la bandeja de uno en uno e imprímalos individualmente. Para obtener más información sobre cómo cargar sobres, consulte Especificaciones.
No puede imprimir en modo dúplex.	Ha seleccionado una bandeja de papel que no está configurada para la impresión dúplex.	Para activar la impresión dúplex en la bandeja de papel, cambie la configuración a "Aplicar dúplex" a "Ajust. papel band.". Para obtener más información sobre cómo configurar "Aplicar dúplex", consulte Configuración.
No puede imprimir en modo dúplex.	Ha seleccionado un tipo de papel que no se puede utilizar para impresión dúplex.	En "Ajust. papel band.", seleccione un tipo de papel que pueda utilizarse para impresión dúplex. Para obtener más información sobre cómo configurar "Tipo papel", consulte Configuración.

Problema	Causa	Solución
La máquina no se apaga en dos minutos tras apagar el interruptor principal.	La máquina no puede realizar el procedimiento de apagado.	Repita el procedimiento de apagado. Si la máquina no se apaga, póngase en contacto con su representante de servicio.
Se ha producido un error al cambiar la libreta de direcciones mediante la pantalla o un navegador web de un ordenador conectado en red (al utilizar un navegador web, utiliza Web Image Monitor, una aplicación instalada en la máquina).	La libreta de direcciones no se puede cambiar mientras se están eliminando los múltiples documentos almacenados.	Espere un momento y vuelva a intentar la operación.
No puede cambiarse la libreta de direcciones desde la pantalla.	La libreta de direcciones no se puede cambiar mientras se está realizando una copia de seguridad con un navegador web u otras herramientas de un ordenador conectado en red.	• Espere a que termine la copia de seguridad de la libreta de direcciones e intente cambiarla de nuevo. • Si se produce un error SC997, pulse [Salir].

Problema	Causa	Solución
Al utilizar un navegador web en un ordenador conectado en red, no puede imprimir documentos almacenados en Document Server (utiliza Web Image Monitor, una aplicación instalada en la máquina).	Si hay algún límite de volumen de impresión especificado, los usuarios no pueden imprimir por encima de su límite. Los trabajos de impresión seleccionados por usuarios que han alcanzado su límite de volumen de impresión se cancelarán.	• Para obtener más información sobre cómo especificar límites de volumen de impresión, consulte Seguridad. • Para ver el estado de un trabajo de impresión, consulte el [Historial trabajos de impresión]. En Web Image Monitor, haga clic en [Trabajo] en el menú [Estado/Información]. Y, a continuación, haga clic en [Historial trabajos de impresión] en "Document Server". Para obtener más información sobre la visualización de Web Image Monitor, consulte Ajustes. Para obtener más información sobre cómo utilizar Web Image Monitor, consulte la Ayuda de Web Image Monitor.
La función no se ejecuta o no puede usarse.	Si no puede llevar a cabo su trabajo, puede ser que la máquina esté en uso por otra función.	Espere hasta que el trabajo actual finalice antes de intentarlo nuevamente. Si desea más información sobre Compatibilidad de funciones, consulte Detección de errores.
La función no se ejecuta o no puede usarse.	La función no puede ejecutarse mientras se está realizando una copia de seguridad de la libreta de direcciones desde un navegador web u otras herramientas de un ordenador conectado en red.	Espere un momento. La función se ejecutará cuando se haya completado la copia de seguridad de la libreta de direcciones.

Problema	Causa	Solución
La imagen impresa no se ha posicionado correctamente sobre el papel.	• El equipo no ha identificado correctamente el tipo de papel y/o su tamaño. • La posición de impresión no está correctamente alineada.	Póngase en contacto con el administrador de la máquina o con el representante del servicio técnico.

Nota

- Hay veces en las que no es posible producir imágenes como desea debido a problemas con el tipo, tamaño o capacidad del papel. Utilice el papel recomendado. Para obtener más información sobre el papel recomendado, consulte Especificaciones.

Cuando no se pueden ejecutar simultáneamente varias funciones

Si no puede llevar a cabo su trabajo, puede ser que la máquina esté en uso por otra función.

Espere hasta que el trabajo actual finalice antes de intentarlo nuevamente. En determinados casos, puede realizar otro trabajo con una función diferente mientras el trabajo actual se realiza.

Para obtener información detallada acerca de la compatibilidad de funciones, consulte Copiadora / Document Server.

Mensajes que se muestran cuando se utiliza la función Copia/Document Server

Importante

- Si no puede realizar copias como desea debido a problemas con el tipo, tamaño o capacidad del papel, utilice un papel recomendado. Para obtener más información sobre el papel recomendado, consulte Especificaciones.

Mensaje	Causa	Solución
"No se puede eliminar la carpeta porque contiene archivos con contraseñas. Elimine los archivos con contraseñas o contacte con el administrador de archivos."	No puede eliminarse la carpeta porque contiene un original bloqueado.	Desbloquee el original para eliminarlo. Para obtener más información sobre los archivos bloqueados, consulte Seguridad.
"No se puede mostrar vista previa de pág."	Es posible que los datos de la imagen se hayan dañado.	Pulse [Salir] para mostrar la pantalla vista previa sin una miniatura. Si el documento seleccionado contiene varias páginas, pulse [Cambiar] en "Página mostrada" en la zona para cambiar la página y luego se mostrará una vista previa de la página siguiente.
"Compruebe el tamaño del papel."	Se fija un tamaño de papel irregular.	Si pulsa [Inicio], comenzará la copia con el papel seleccionado.
"Se ha superado el número máximo de hojas que se pueden utilizar. La copia se detendrá."	El número de páginas que el usuario puede copiar ha sido excedido.	Para obtener más información sobre cómo comprobar el número de copias disponibles por usuario, consulte Seguridad.
"El arch. que se está guardando supera el nº máx. de págs. por arch. Se parará de copiar."	Los originales escaneados tienen demasiadas páginas para almacenarse como un solo documento.	Pulse [Salir] y, a continuación, almacénelos de nuevo con un número de páginas apropiado.

Mensaje	Causa	Solución
"El número máximo de juegos es de n". ("n" se sustituye por una variable).	El número de copias supera la cantidad de impresión máxima.	Puede cambiar la cantidad máxima de copias desde [Cantidad máxima de copias] en [Caract. gen.] en [Caract.copiad./Doc.Server]. Para obtener más información sobre Cantidad máxima de copias, consulte Copiadora / Document Server.
"Memoria llena. Se han escaneado n originales. Pul. [Imprimir] para copiar orig. escan. No retire los originales restantes." ("n" se sustituye por una variable).	Los originales escaneados superan el número de páginas que pueden almacenarse en la memoria.	Pulse [Imprimir] para copiar los originales escaneados y cancelar los datos escaneados. Pulse [Borrar memoria] para cancelar los datos escaneados y no copiar.
"Pulse [Continuar] para escanear y copiar los originales restantes."	La máquina ha comprobado si los originales restantes deben copiarse una vez impresos los originales escaneados.	Para continuar copiando, retire todas las copias y pulse [Continuar]. Para cancelar la impresión, pulse [Parar].
"La carpeta seleccionada está bloqueada. Póngase en contacto con el administrador de archivos."	Se ha intentado editar o usar una carpeta bloqueada.	Para obtener más información sobre las carpetas bloqueadas, consulte Seguridad.

Nota

- Si define la opción [Mem. llena. Reinicio expl. auto] dentro del menú [Entrada/Salida] de las herramientas del usuario como [Activado], no se mostrará el mensaje de desbordamiento de memoria aunque la memoria esté llena. La máquina realizará copias de los originales escaneados en primer lugar y después escaneará y copiará los originales restantes. En este caso, las páginas ordenadas resultantes no serán secuenciales. Para más detalles sobre Memoria llena.Reinicio exploración autom., consulte Copiadora / Document Server.

Mensajes que se muestran al utilizar la función de fax

Mensaje	Causa	Solución
"No puede encontrar la ruta especificada. Por favor compruebe los ajustes."	El nombre del ordenador o de la carpeta introducido como destino es incorrecto.	Compruebe que el nombre del ordenador y el de la carpeta de destino son correctos.
"Se ha producido un error y se ha cancelado la transmisión."	• Original atascado durante la TX inmediata. • Se ha producido un problema en la máquina o se ha producido ruido en la línea telefónica.	Pulse [Salir] y luego envíe los documentos nuevamente.
"Ha ocurrido un problema funcional. Procesado detenido."	La alimentación se ha apagado mientras la máquina estaba recibiendo un documento a través de Internet Fax.	Aunque encienda la máquina inmediatamente, según el tipo de servidor de correo, la máquina podría ser incapaz de reanudar la recepción de Internet Fax si el tiempo de espera no se ha cumplido. Espere hasta que el tiempo de espera del servidor de correo se haya cumplido y, a continuación, reanude la recepción del Internet Fax. Para más información acerca de la recepción de Internet Fax, póngase en contacto con su administrador.
"Problemas de funcionamiento del fax. Se inicializarán los datos."	Hay un problema con el fax.	Apunte el número de código que aparece en la pantalla y póngase en contacto con el servicio técnico. Puede utilizar otras funciones.

Mensaje	Causa	Solución
"La memoria está llena. No es posible realizar más escaneos. Se detendrá la transmisión."	La memoria está llena.	Si pulsa la tecla [Salir], la máquina vuelve al modo En espera y empieza a transmitir las páginas almacenadas. Compruebe las páginas que no se han enviado mediante el Informe de resultado de comunicación, y vuelva a enviar estas páginas.
"Vuelva a coloc. el orig., compruébelo y pulse Inicio."	Original atascado durante la transmisión en memoria.	Pulse [Salir] y luego envíe los documentos nuevamente.
"Algunas páginas están casi en blanco."	La primera página del documento está casi en blanco.	El lado en blanco del original podría haberse escaneado. Asegúrese de colocar los originales correctamente. Para más detalles acerca de cómo determinar la causa de las páginas en blanco, consulte Fax.

Si se producen problemas de ajuste de red del fax

Mensaje	Causa	Solución
"Compruebe si existe algún problema con la red." [13-10]	El número de teléfono del alias que ha introducido ya ha sido registrado en el gatekeeper por otro dispositivo.	• Compruebe que aparezca el número de teléfono del alias correcto en [Ajustes H.323] de los [Ajustes de fax]. Si desea información acerca de los ajustes H.323, consulte Fax. • Para obtener más información acerca de los problemas de red, póngase en contacto con su administrador.

Mensaje	Causa	Solución
"Compruebe si existe algún problema con la red." [13-11]	No se puede tener acceso al gatekeeper.	• En [Ajustes H.323] en los [Ajustes de fax], compruebe que aparezca la dirección del gatekeeper correcta. Si desea información acerca de los ajustes H.323, consulte Fax. • Para obtener más información acerca de los problemas de red, póngase en contacto con su administrador.
"Compruebe si existe algún problema con la red." [13-17]	El servidor SIP rechaza el registro del nombre de usuario.	• Compruebe que la Dirección IP del servidor SIP correcta y el Nombre de usuario SIP estén enumerados en los [Ajustes SIP] de los [Ajustes de fax]. Si desea información acerca de los ajustes SIP, consulte Fax. • Para obtener más información acerca de los problemas de red, póngase en contacto con su administrador.
"Compruebe si existe algún problema con la red." [13-18]	No se puede acceder al servidor SIP.	• Compruebe que la Dirección IP del servidor SIP correcta esté enumerada en los [Ajustes SIP] de las [Ajustes de fax]. Si desea información acerca de los ajustes SIP, consulte Fax. • Para obtener más información acerca de los problemas de red, póngase en contacto con su administrador.
"Compruebe si existe algún problema con la red." [13-24]	La contraseña registrada para el servidor SIP no es la misma que la contraseña registrada para esta máquina.	Para obtener más información acerca de los problemas de red, póngase en contacto con su administrador.

Mensaje	Causa	Solución
"Compruebe si existe algún problema con la red." [13-25]	En [Protocolo en vigor], la dirección IP no está activada o se ha registrado una dirección IP registrada.	• En [Ajustes sistema], compruebe que IPv4 en [Protocolo en vigor], está establecido en "Activo". Para obtener más información sobre protocolo efectivo, consulte Cómo conectar la máquina/ Ajustes del sistema. • En [Ajustes sistema], compruebe que se ha especificado la dirección IPv4 correcta para la máquina. Para obtener más información sobre la dirección IPv4, consulte Ajustes. • Para obtener más información acerca de los problemas de red, póngase en contacto con su administrador.
"Compruebe si existe algún problema con la red." [13-26]	Los ajustes del "Protocolo en vigor" y la "Dirección IP del servidor SIP" son distintos o se ha registrado una dirección IP incorrecta.	• En [Ajustes del sistema], compruebe que se ha especificado la dirección IP correcta de la máquina. Para obtener más información sobre la dirección IP, consulte Ajustes. • Para obtener más información acerca de los problemas de red, póngase en contacto con su administrador.

Mensaje	Causa	Solución

"Compruebe si existe algún problema con la red."
[14-01]
	No se encontró el servidor DNS, el servidor SMTP o la carpeta especificada para la transmisión, o no se pudo localizar el destino del Internet Fax alrededor (no a través) del servidor SMTP.	• En [Ajustes sistema], compruebe que los siguientes ajustes están enumerados correctamente.
		  • Servidor DNS
		  • Nombre y dirección IP del servidor SMTP
		Para obtener más información sobre estos ajustes, consulte Ajustes.
		• Compruebe que la carpeta para la transmisión esté bien especificada.
		• Compruebe que el ordenador en el que se ha especificado la carpeta para la transferencia funciona correctamente.
		• Compruebe que el cable LAN esté conectado correctamente a la máquina.
		• Para más información sobre los problemas de red, póngase en contacto con el administrador de destinos.
		• Para obtener más información acerca de los problemas de red, póngase en contacto con su administrador.

Mensaje	Causa	Solución

"Compruebe si existe algún problema con la red."
[14-09]
	La transmisión de correo electrónico ha sido rechazada por la autenticación SMTP, la autenticación POP antes de SMTP o la autenticación de inicio de sesión del ordenador en el que se ha especificado la carpeta para la transferencia.	• En [Ajustes del sistema], compruebe que el nombre de usuario y la contraseña de los siguientes ajustes sean correctos.
		  • Autenticación SMTP
		  • POP antes de SMTP
		  • Cuenta e-mail fax
		  Para obtener más información sobre estos ajustes, consulte Ajustes.
		• Compruebe que el ID usuario y la contraseña del ordenador de la carpeta de reenvío se han especificado correctamente.
		• Compruebe que la carpeta para el reenvío se ha especificado correctamente.
		• Confirme que el ordenador en el que se encuentra la carpeta de reenvío funciona correctamente.
		• Para obtener más información acerca de los problemas de red, póngase en contacto con su administrador.

"Compruebe si existe algún problema con la red." [14-33]	Las direcciones de e-mail de la máquina y el administrador no están registradas.	• Compruebe que en la opción [Cuenta email fax] de [Ajustes del sistema] aparezca la dirección de e-mail correcta. Para obtener más información sobre la cuenta de e--mail de fax, consulte Ajustes. • Para obtener más información acerca de los problemas de red, póngase en contacto con su administrador.

Mensaje	Causa	Solución
"Compruebe si existe algún problema con la red." [15-01]	No hay ninguna dirección de servidor POP3/IMAP4 registrada.	• En [Ajustes POP3 / IMAP4] en [Ajustes sistema], compruebe que aparece el nombre y la dirección del servidor correctos. Para obtener más información sobre los ajustes POP3 / IMAP4, consulte Ajustes. • Para obtener más información acerca de los problemas de red, póngase en contacto con su administrador.
"Compruebe si existe algún problema con la red." [15-02]	No se puede iniciar sesión en el servidor POP3/IMAP4.	• Compruebe que el Nombre de usuario y la Contraseña correcta aparezcan en [Cuenta e-mail fax] de [Ajustes sistema]. Para obtener más información sobre la cuenta de e-mail de fax, consulte Ajustes. • Para obtener más información acerca de los problemas de red, póngase en contacto con su administrador.
"Compruebe si existe algún problema con la red." [15-03]	No está especificada ninguna dirección de correo electrónico de la máquina.	• En [Ajustes sistema], compruebe que se ha especificado la dirección de e-mail correcta de la máquina. Para obtener más información sobre los ajustes de la dirección de e-mail, consulte Ajustes. • Para obtener más información acerca de los problemas de red, póngase en contacto con su administrador.

Mensaje	Causa	Solución

"Compruebe si existe algún problema con la red."
[15-11]
	No es posible encontrar el servidor DNS o el servidor POP3/IMAP4.	• En [Ajustes sistema], compruebe que los siguientes ajustes están enumerados correctamente.
		  • Dirección IP del servidor DNS
		  • el nombre del servidor o dirección IP del servidor POP3/IMAP4
		  • el número de puerto del servidor POP3/IMAP4
		  • Protocolo de recepción
		  Para obtener más información sobre estos ajustes, consulte Ajustes.
		• Compruebe que el cable LAN esté conectado correctamente a la máquina.
		• Para obtener más información acerca de los problemas de red, póngase en contacto con su administrador.

"Compruebe si existe algún problema con la red."
[15-12]
	No se puede iniciar sesión en el servidor POP3/IMAP4.	• En [Ajustes sistema], compruebe que los siguientes ajustes están enumerados correctamente.
		  • El nombre de usuario y la contraseña de [Cuenta e--mail fax]
		  • el nombre de usuario y la contraseña de POP antes de la autenticación SMTP
		  Para obtener más información sobre estos ajustes, consulte Ajustes.
		• Para obtener más información acerca de los problemas de red, póngase en contacto con su administrador.

Mensaje	Causa	Solución
"Compruebe si existe algún problema con la red." [16-00]	• No se ha registrado ninguna dirección IP para la máquina principal. • No hay una red conectada correctamente.	• En [Ajustes del sistema], compruebe que se ha especificado la dirección IP correcta de la máquina. Para obtener más información sobre la dirección IP de la máquina principal, póngase en contacto con el administrador. • Para obtener más información acerca de los problemas de red, póngase en contacto con su administrador.

Si no se puede utilizar la función de fax remoto

Mensaje	Causa	Solución
"La autenticación con la máquina remota ha fallado.Compruebe los ajustes de autent. de la máquina remota."	La autenticación del usuario en la máquina principal ha fallado.	Para obtener más información sobre la autenticación de usuario, consulte Seguridad.
"La autenticación con la máquina remota ha fallado.Compruebe los ajustes de autent. de la máquina remota."	La autenticación de código de usuario está configurada en el dispositivo conectado mediante la función de fax remoto.	La función de fax remoto no admite la autenticación de código de usuario. Desactive la autenticación de código de usuario en la máquina principal.
"La autenticación con la máquina remota ha fallado.Compruebe los ajustes de autent. de la máquina remota."	El usuario no tiene permiso para usar la función en la máquina principal.	Para obtener más información sobre cómo establecer permisos, consulte Seguridad.

Mensaje	Causa	Solución
"La conexión con la máquina remota ha fallado. Compruebe el estado de la máquina remota."	Se produjo un error de red mientras se utilizaba la función de fax remoto.	• Compruebe que la máquina principal acepte la función de fax remoto. • Compruebe que la máquina principal funcione correctamente. • Compruebe que la máquina principal tenga configurados la dirección IP o el nombre de host correctos en [Ajustes del sistema]. Si desea más información sobre estos ajustes, póngase en contacto con el administrador. • Compruebe que el cable LAN esté conectado correctamente a la máquina. • Para obtener más información acerca de los problemas de red, póngase en contacto con su administrador.
"La conexión con la máquina remota ha fallado. Compruebe el estado de la máquina remota."	La alimentación principal de la máquina está apagada.	Encienda la alimentación principal de la máquina.
"La conexión con la máquina remota ha fallado. Compruebe el estado de la máquina remota."	Se produjo un error de tiempo de espera mientras se intentaba conectar el dispositivo mediante la función de fax remoto.	• Compruebe que el cable LAN esté conectado correctamente a la máquina. • Compruebe que la máquina principal funcione correctamente. • Para obtener más información sobre la conexión con una máquina principal, consulte Fax.
"No se ha podido conectar con la máquina remota. Hay un problema con la estructura de la máquina. Contacte con el administrador."	Los ajustes o la configuración de la máquina para el uso de la función de fax remoto para conectarse con la máquina principal son incorrectos.	Para obtener más información sobre los ajustes o la configuración de la máquina para el uso de la función de fax remoto para conectarse con una máquina principal, póngase en contacto con el administrador.

Mensaje	Causa	Solución
"Se ha producido un error de transferencia. Compruebe el estado de la máquina remota."	Se produjo un error de red durante la transferencia.	• Compruebe que la máquina principal tenga configurados la dirección IP o el nombre de host correctos en [Ajustes del sistema]. Si desea más información sobre estos ajustes, póngase en contacto con el administrador. • Compruebe que la máquina principal funcione correctamente. • Compruebe que el cable LAN esté conectado correctamente a la máquina. • Para más información acerca de la transmisión, póngase en contacto con su administrador.
"El disco duro de la máquina remota está lleno."	El disco duro se llena después de utilizar la función de fax remoto para escanear un original.	Elimine los archivos innecesarios.

Nota

- Los ajustes que pueden confirmarse en [Ajustes del sistema] o [Ajustes de fax] en el panel de mandos también pueden confirmarse mediante un navegador web de un ordenador conectado en red (utilice Web Image Monitor, una aplicación instalada en la máquina). Para obtener más información sobre la visualización de Web Image Monitor, consulte Ajustes. Para obtener información detallada sobre cómo utilizar Web Image Monitor, consulte la Ayuda de Web Image Monitor.
- Si no queda papel en la bandeja, aparecerá el mensaje "No hay papel. Cargue papel." indicándole que lo reponga. Si queda papel en las otras bandejas, puede recibir documentos de la forma habitual aunque aparezca este mensaje en la pantalla. Puede activar o desactivar esta función en "Configuración de parámetros". Para obtener más información sobre cómo hacerlo, consulte Fax.
- Cuando se envíe el archivo JPEG/PDF adjunto en un email a la máquina, deberá comprobarse el mensaje y resolver el problema según corresponda. Para obtener información detallada sobre los mensajes, consulte Pág. 232 "Mensajes que aparecen en el panel de mandos cuando se utiliza la función de impresora" y Pág. 236 "Mensajes impresos en los informes o los registros de errores cuando se utiliza la función de impresora".

- Si aparece el mensaje "Compr. si existen problemas de red.", la máquina no está conectada correctamente a la red o los ajustes de la máquina no son correctos. Si no necesita conectarse a una red, puede especificar el ajuste para que no aparezca este mensaje, con lo que [Comprobar estado] dejará de iluminarse. Para obtener más información sobre cómo hacerlo, consulte Fax. Si vuelve a conectar la máquina a la red, asegúrese de definir "Mostrar"; para ello, configure el parámetro de usuario que corresponda.

Mensajes que aparecen en el panel de mandos cuando se utiliza la función de impresora

Esta sección describe los principales mensajes que aparecen en la pantalla, en los registros de errores y en los informes. En caso de aparecer otros mensajes, siga sus instrucciones.

Importante

- **Antes de apagar la alimentación, consulte Para nuevos usuarios.**

Mensaje	Causa	Solución
"Problema hardware: Ethernet"	Se ha producido un error en la interface Ethernet.	Apague la alimentación principal y enciéndala de nuevo. Si aparece el mensaje nuevamente, póngase en contacto con su representante de servicio técnico.
"Problema hardware: HDD"	Se ha producido un error en el disco duro.	Apague la alimentación principal y enciéndala de nuevo. Si aparece el mensaje nuevamente, póngase en contacto con su representante de servicio técnico.
"Problema hardware: USB"	Se ha producido un error en la interfaz USB.	Apague la alimentación principal y enciéndala de nuevo. Si aparece el mensaje nuevamente, póngase en contacto con su representante de servicio técnico.
"Problema hardware: tarjeta inalámbrica" (Una "tarjeta LAN inalámbrica" también se conoce como "tarjeta inalámbrica".)	• La tarjeta LAN inalámbrica ha funcionado de forma anómala. • La tarjeta LAN inalámbrica que utiliza no es compatible con esta máquina.	Apague la alimentación principal y, a continuación, confirme que la tarjeta de LAN inalámbrica está insertada correctamente. Y a continuación vuelva a encender la alimentación. Si aparece el mensaje nuevamente, póngase en contacto con su representante de servicio técnico.

Mensaje	Causa	Solución
"Cargue el siguiente papel en n. Para forzar la impresión, seleccione otra bandeja y pulse [Continuar]. " ("n" se sustituye por una variable).	Los ajustes del driver de la impresora son incorrectos o la bandeja no contiene papel del tamaño seleccionado en el driver de impresora.	Compruebe que los ajustes del driver de la impresora sean correctos, y luego cargue papel del tamaño seleccionado en el driver de la impresora en la bandeja de entrada. Para obtener más información sobre cómo cambiar el tamaño del papel, consulte Para nuevos usuarios.
"Tamaño y tipo papel no coinciden. Seleccione otra bandeja de las siguientes y pulse [Continuar]. Para cancelar el trabajo, pulse [Cancelar trabajo]. Tam. y tipo pap. se pueden camb. en Herram. usu."	Los ajustes del driver de la impresora son incorrectos o la bandeja no contiene papel del tamaño o tipo seleccionado en el driver de la impresora.	• Compruebe que los ajustes del driver de la impresora sean correctos, y luego cargue papel del tamaño seleccionado en el driver de la impresora en la bandeja de entrada. Para obtener más información sobre cómo cambiar el tamaño del papel, consulte Para nuevos usuarios. • Seleccione la bandeja manualmente para continuar imprimiendo o cancele el trabajo de impresión. Para obtener más información sobre cómo seleccionar la bandeja manualmente, o cancelar un trabajo de impresión, consulte Impresión.
"El tipo de papel de n no coincide. Selec. otra band. entre las sig. y pulse [Continuar]. Se puede camb. tipo pap. en Herramientas de usuario." (n equivale a un nombre de bandeja).	El tipo de papel de la bandeja especificada no coincide con el tipo de papel especificado en el driver de impresora.	Seleccione una bandeja que contenga papel del mismo tipo que el tipo de papel especificado.

Mensaje	Causa	Solución
"La tarjeta de I/F paralelo tiene un problema."	Se ha producido un error en la tarjeta de interfaz IEEE 1284.	Apague la alimentación principal y enciéndala de nuevo. Si aparece el mensaje nuevamente, póngase en contacto con su representante de servicio técnico.
"Error fuente impresora."	Se ha producido un error en los ajustes de fuentes.	Póngase en contacto con un representante del servicio técnico.

Si se usa la impresión directa desde un dispositivo de memoria de almacenamiento

Mensaje	Causa	Solución
"Se ha superado el valor límite para el formato de datos total de los archivos seleccionados. No se pueden seleccionar más archivos."	• El tamaño del archivo seleccionado es superior a 1 GB. • El tamaño total de los archivos seleccionados es superior a 1 GB.	No se pueden imprimir archivos o grupos de archivos que superen 1 GB. • Cuando el tamaño total de múltiples archivos que se han seleccionado exceda de 1 GB, seleccione los archivos por separado. • Cuando el tamaño del archivo seleccionado sea superior a 1 GB, utilice una función de impresión que no sea la función de impresión directa para imprimir desde un dispositivo de memoria de almacenamiento. No puede seleccionar archivos de diferentes formatos al mismo tiempo.

Mensaje	Causa	Solución
"Impos. acceder al dispositivo alm. memoria especificado."	• Se ha producido un error cuando la máquina ha accedido al dispositivo de memoria de almacenamiento o a un archivo guardado en este. • Se ha producido un error cuando el usuario utilizaba la función de impresión directa para imprimir desde un dispositivo de memoria de almacenamiento.	Guarde el archivo en un dispositivo de memoria de almacenamiento distinto e intente imprimir de nuevo.

Mensajes impresos en los informes o los registros de errores cuando se utiliza la función de impresora

En esta sección se explican las causas probables y posibles soluciones para los mensajes de error que se imprimen en el registro o en el informe de errores.

Si se cancelan trabajos de impresión

Mensaje	Causa	Solución
"91: Error"	Se canceló la impresión mediante la función de cancelación de trabajo auto debido a un error de comando.	Compruebe que los datos son válidos.
"Trabajo vía red sin imprimir por un error. Se ha almacenado como trabajo no impreso. "	Los trabajos con errores se almacenaron porque se produjo un error con un trabajo de impresión a través de la red mientras la función de almacenamiento de trabajos con errores estaba activa.	Póngase en contacto con su administrador para comprobar si la máquina está conectada correctamente a la red. Para obtener detalles sobre cómo comprobar e imprimir trabajos de impresión guardados cuando se producen errores en la configuración de impresión, consulte Impresión.
"Error al procesar trabajo de prevención de copia no autorizada. Trabajo cancelado."	Intentó guardar un archivo en Document Server cuando se especificó la [Prevención de copia no autorizada].	En el driver de impresora, seleccione un tipo de trabajo que no sea [Document Server] en el "Tipo de trabajo:" o deseleccione [Prevención de copia no autorizada].
"Error al procesar trabajo de prevención de copia no autorizada. Trabajo cancelado."	El campo [Introducir texto de usuario:] en la pantalla [Prevención de copia no autorizada para detalles de modelo] está en blanco.	En la pestaña [Ajustes detallados] del driver de impresora, pulse [Efectos] en "Menú:". Seleccione [Prevención de copia no autorizada] y, a continuación, haga clic en [Detalles...] para mostrar [Detalles de prevención de copia no autorizada para patrón]. Introduzca texto en [Introducir texto de usuario:].

Mensaje	Causa	Solución
"Error al procesar trabajo de prevención de copia no autorizada. Trabajo cancelado."	La resolución está definida en un valor inferior a 600 dpi cuando se especifica [Prevención de copia no autorizada].	En el driver de impresora, ajuste la resolución a 600 dpi o más, o cancele la selección de [Prevención de copia no autorizada].
"Error al procesar trabajo de prevención de copia no autorizada. Trabajo cancelado."	En [Herramientas admin.], en [Ajustes del sistema], se especificó que tenía prioridad el ajuste Prevención de copia no autorizada en esta máquina.	Cancele Prevención de copia no autorizada para el driver de impresora. Para obtener más información sobre cómo cancelar los ajustes, consulte la Ayuda del driver de la impresora.
"Clasificación cancelada"	Clasificación cancelada.	Apague la alimentación principal y enciéndala de nuevo. Si aparece el mensaje nuevamente, póngase en contacto con su representante de servicio técnico.
"Ha alcanzado el límite de uso. El trabajo se cancelará."	El número de páginas que el usuario puede copiar ha sido excedido.	Para obtener más información sobre el límite de uso del volumen de impresión, consulte Seguridad.
"Fallo recepción datos."	Se abortó la recepción de datos.	Vuelva a enviar los datos.
"Fallo envío datos."	La máquina recibe un comando para parar la transmisión desde el driver de impresora.	Compruebe si el ordenador está funcionando correctamente.
"Tam.ppl.selec.no soportado. Trabajo cancelado."	Se cancela automáticamente el trabajo si el tamaño de papel especificado no es el correcto.	Especifique el tamaño de papel correcto e imprima el archivo nuevamente.
"No se admite el tipo de papel seleccionado. Se ha cancelado este trabajo."	Se cancela automáticamente el trabajo si el tipo de papel especificado no es el correcto.	Especifique el tipo de papel correcto e imprima el archivo nuevamente.

Si existe un problema con los ajustes de impresión

Mensaje	Causa	Solución
"Código clasif. incorrecto."	No se ha introducido el código de clasificación, o bien se ha introducido incorrectamente.	Introduzca el código de clasificación correcto.
"Código clasif. incorrecto."	El código de clasificación no es compatible con el driver de la impresora.	Seleccione [Opcional] para el código de clasificación. Para obtener más información sobre cómo especificar los ajustes del código de clasificación, consulte Impresión.
"Dúplex cancelado"	Se ha cancelado la impresión dúplex.	Para activar la impresión dúplex en la bandeja de papel, cambie la configuración a "Aplicar dúplex" a [Ajust. papel band.]. Para obtener más información sobre cómo ajustar "Aplicar dúplex", consulte Ajustes.
"Máx.págs. excedido (clasificación)"	El número de páginas supera el número máximo de hojas que puede utilizar para clasificación.	Reduzca el número de páginas para imprimir.
"Bandeja salida cambiada"	Se cambió la bandeja de salida porque el tamaño de papel de la bandeja de salida especificada está limitado.	Especifique la bandejas de salida apropiada.
"Desbordamiento de impresora"	Se descartaron algunas imágenes durante la impresión.	Seleccione una resolución inferior en el driver de la impresora. Para más información acerca de cómo cambiar la configuración de resolución, consulte la Ayuda del driver de la impresora.

Si los documentos no pueden guardarse en Document Server

Mensaje	Causa	Solución
"No se pueden almacenar datos de este tamaño."	El tamaño de papel supera la capacidad del Document Server.	Reduzca el tamaño de papel del archivo que desea enviar a un tamaño que el Document Server pueda almacenar. Los archivos de tamaño personalizado se pueden enviar pero no almacenarse posteriormente.
"No está disponible el uso de Document Server. No es posible guardar información."	No puede utilizar la función Document Server.	Para obtener más información acerca del uso de la función Document Server, póngase en contacto con su administrador. Para obtener más información sobre cómo establecer permisos, consulte Seguridad.
"Se ha superado la capacidad máx. del servidor de documentos. No se puede almacenar. "	El disco duro se ha llenado después de haber almacenado un archivo.	Elimine alguno de los archivos guardados en Document Server o reduzca el tamaño del archivo que desea enviar.
"Se ha superado el n.º máx. de arch. del serv. de documentos. No se puede almacenar. "	Se ha superado la capacidad máxima de archivos del Document Server.	Elimine alguno de los archivos almacenados en el Document Server.
"Se ha superado el nº máx. de arch. (Auto)"	Mientras estaba utilizando la función de almacenamiento de trabajos de error para guardar trabajos de impresión normales como archivos de impresión retenida, se ha superado la capacidad máx. de archivos para almacenamiento de archivos o administración de archivos de impresión retenida.	Elimine archivos de impresión retenida (automático) o archivos innecesarios guardados en la máquina.

Mensaje	Causa	Solución
"Se ha superado el n.º máx. págs. del servidor de documentos. No se puede almacenar. "	Se ha superado la capacidad máxima de páginas del Document Server.	Elimine alguno de los archivos almacenados en el Document Server o reduzca el número de páginas que desea enviar.
"Se ha superado el nº máx. de pág. (Auto)"	Mientras estaba utilizando la función de almacenamiento de trabajos de error para guardar trabajos de impresión normales como archivos de impresión retenidos, se ha superado la capacidad máxima de páginas.	Elimine los archivos no necesarios almacenados en la máquina. Reduzca el número de páginas para imprimir.
"Trab. cancel. porque no se pudo almacenar arch. captura: máx. memoria superado."	El disco duro se ha llenado después de haber almacenado un archivo.	Elimine los archivos almacenados en el Document Server o reduzca el tamaño del archivo a enviar.
"Trab. canc. porque no se pudo almacenar arch. captura: máx. arch. superado."	Se ha superado la capacidad máxima de archivos del Document Server.	Elimine los archivos almacenados en el Document Server.
"Trab. canc. porque no se pudo almacenar arch. captura: máx. pág. por arch. superado."	Se ha superado la capacidad máxima de páginas del Document Server.	Elimine alguno de los archivos almacenados en el Document Server o reduzca el número de páginas que desea enviar.
"La carperta especificada en el Document Server está bloqueada. No se puede almacenar."	La carpeta especificada está bloqueada.	Desbloquee la carpeta o especifique otro número de carpeta que pueda usarse. Para obtener más información sobre las carpetas bloqueadas, consulte Seguridad.

Si no hay suficiente espacio libre en el disco duro

Mensaje	Causa	Solución
"HDD lleno"	Mientras estaba imprimiendo con el driver de impresora PostScript 3 se ha superado la capacidad del disco duro para fuentes y formularios.	Elimine los formularios o fuentes no necesarios registrados en la máquina.
"HDD lleno"	El disco duro se ha llenado mientras estaba imprimiendo un archivo de Impresión de muestra, Impresión bloqueada, Impresión retenida o Impresión almacenada.	Elimine los archivos no necesarios almacenados en la máquina. O bien, reduzca el tamaño de los datos de la impresión de muestra, impresión bloqueada, impresión retenida o impresión almacenada.
"El disco duro está lleno. (Auto)"	El disco duro se ha llenado mientras estaba utilizando la función de almacenamiento de trabajos de error para guardar trabajos de impresión normal como archivos de impresión retenidos.	Elimine los archivos no necesarios almacenados en la máquina. Alternativamente, reduzca el tamaño de los datos del archivo de impresión temporal y/o el archivo de impresión guardado.

Si no hay suficiente memoria

Mensaje	Causa	Solución
"84: Error"	No hay zona de trabajo disponible para el procesamiento de la imagen.	Reduzca el número de archivos enviados a la máquina.

Si hay problemas con un parámetro

Mensaje	Causa	Solución
"86: Error"	Los parámetros del código de control no son válidos.	Compruebe los ajustes de impresión.

Si el usuario no dispone de todos los privilegios para realizar una operación

Mensaje	Causa	Solución
"No hay respuesta del servidor. Fallo de autenticación."	Se ha agotado el tiempo de espera mientras se estaba estableciendo la conexión al servidor para la autenticación LDAP o la autenticación Windows.	Compruebe el estado del servidor.
"No tiene privilegios para imprimir este archivo PDF. "	No cuenta con los privilegios necesarios para imprimir el documento PDF que ha intentado imprimir.	Contacte con el propietario del documento.
"No dispone de privilegios para usar esta función. Se ha cancelado este trabajo."	El nombre de usuario o la contraseña de inicio de sesión introducidos no son correctos.	Compruebe que el nombre de usuario y la contraseña sean correctos.
"No dispone de privilegios para usar esta función. Se ha cancelado este trabajo."	El usuario registrado no tiene autorización para utilizar la función seleccionada.	Para obtener más información sobre cómo establecer permisos, consulte Seguridad.
"No dispone de privilegios para usar esta función. Se ha cancelado esta operación."	El usuario que ha iniciado sesión no tiene privilegios para registrar programas o cambiar los ajustes de la bandeja de papel.	Para obtener más información sobre cómo establecer permisos, consulte Seguridad.

Si no puede registrarse un usuario

Mensaje	Causa	Solución
"Fallo en el registro auto. de inform. usuario."	Ha fallado el registro automático de información para Autenticación LDAP o Autenticación Windows porque la libreta de direcciones está llena.	Para obtener más información sobre el registro automático de información del usuario, consulte Seguridad.

Mensaje	Causa	Solución
"La inform. para la autentic. del usuario ya ha sido registrada para otro usuario."	El nombre de usuario para la autenticación LDAP ya está registrado en un servidor distinto, con una identificación diferente, y se ha producido la duplicación del nombre de usuario durante la conmutación de dominios (servidores), etc.	Para obtener más información sobre la autenticación de usuario, consulte Seguridad.

Si se producen otros errores

Mensaje	Causa	Solución
"85: Error"	La biblioteca gráfica especificada no está disponible.	Compruebe que los datos son válidos.
"98: Error"	La máquina no ha podido acceder correctamente al disco duro.	Apague la alimentación principal y enciéndala de nuevo. Si aparece el mensaje nuevamente, póngase en contacto con su representante de servicio técnico.
"99: Error"	Estos datos no pueden ser impresos. Los datos especificados están dañados o no pueden imprimirse desde un dispositivo de memoria de almacenamiento mediante la función de impresión directa.	Compruebe que los datos son válidos. Para obtener más información sobre los tipos de datos que pueden imprimirse desde un dispositivo de memoria de almacenamiento mediante la función de impresión directa, consulte Impresión.

Mensaje	Causa	Solución
"Error de comando"	Se produjo un error de comando RPCS.	Compruébelo mediante el siguiente procedimiento: • Compruebe si la comunicación entre el ordenador y la máquina está funcionando correctamente. • Compruebe si se está utilizando el driver de impresora correcto. • Compruebe si el tamaño de memoria de la máquina está ajustado correctamente en el driver de impresora. • Compruebe que el driver de impresora sea la versión más reciente.
"Error datos comprimidos"	La máquina ha detectado datos comprimidos corruptos.	• Compruebe la conexión entre la máquina y el ordenador. • Compruebe que el programa que utilizó para comprimir los datos está funcionando correctamente.
"Error de almacenamiento de datos"	Ha intentado imprimir un archivo de Impresión de muestra, Impresión bloqueada, Impresión retenida o Impresión almacenada, o almacenar un archivo en Document Server cuando el disco duro estaba funcionando mal.	Póngase en contacto con un representante del servicio técnico.
"Error de archivo PDF. No se puede imprimir."	Se ha producido un error de sintaxis, etc.	Compruebe que el PDF sea válido.

Mensaje	Causa	Solución
"Excedido máx archivos almacenados"	Durante la impresión de un archivo de Impresión de muestra, Impresión bloqueada, Impresión retenida o Impresión almacenada, se ha superado la capacidad máxima de archivos.	Elimine los archivos no necesarios almacenados en la máquina.
"Excedido máx páginas almacenadas"	Al imprimir un archivo de Impresión de muestra, Impresión bloqueada, Impresión retenida o de Impresión almacenada se ha superado la capacidad máxima de páginas.	Elimine los archivos no necesarios almacenados en la máquina. Reduzca el número de páginas para imprimir.
"Error en el sistema de archivo. No se puede imprimir archivo(s) en PDF. "	No se podrá realizar la impresión directa de PDF porque no se pudo obtener el sistema de archivos.	Apague la alimentación principal y enciéndala de nuevo. Si aparece el mensaje nuevamente, póngase en contacto con su representante de servicio técnico.
"Se ha superado máx. capacidad arch. sistema. No se puede imprimir arch(s) en PDF."	No se imprime el archivo PDF debido a que el sistema de archivos está lleno.	Elimine todos los archivos no necesarios del disco duro o reduzca el tamaño del archivo enviado a la máquina.
"Desbordamiento Buffer E/S"	Se ha producido un desbordamiento del búffer de entrada.	• En [Ajustes de impresora] mediante la tecla [Interface Host] seleccione [Buffer E/S] y luego ajuste el tamaño máximo del búffer a un valor mayor. • Reduzca el número de archivos enviados a la máquina.

Mensaje	Causa	Solución
"Memoria insuficiente"	Ha ocurrido un error de asignación de memoria.	**PCL 6** En la pestaña [Ajustes detallados] del driver de impresora, haga clic en [Calidad imp.: Avanz.] en la sección "Menú:" y, a continuación, seleccione [Raster] en la lista "Vectoriales/Raster:". En algunos casos, llevará mucho tiempo completar un trabajo de impresión.
"Error de recuperación de memoria"	Ha ocurrido un error de asignación de memoria.	Apague la alimentación principal y enciéndala de nuevo. Si aparece el mensaje nuevamente, sustituya la RAM. Para obtener más información acerca de cómo sustituir la memoria RAM, póngase en contacto con su representante del servicio técnico.

Si la impresión no se inicia, póngase en contacto con su representante de servicio.

Nota

- El contenido de los errores puede imprimirse en la página de configuración. Compruebe la página de configuración junto con el registro de errores. Para obtener más información sobre cómo imprimir la página de configuración, consulte Impresión.

Mensajes que se muestran en el panel de mandos cuando se utiliza la función de escáner

En esta sección se describen causas probables y posibles soluciones a los mensajes de error que aparecen en el panel de mandos. En caso de aparecer un mensaje no descrito aquí, actúe de acuerdo con el mismo.

Mensaje	Causa	Solución
"No puede encontrar la ruta especificada. Por favor compruebe los ajustes."	El nombre del ordenador de destino o de la carpeta no es válido.	Compruebe si el nombre del ordenador y de la carpeta del destino son correctos.
"No puede encontrar la ruta especificada. Por favor compruebe los ajustes."	Un programa antivirus o un firewall puede impedir que la impresora se conecte con su ordenador.	• Programas antivirus y firewalls pueden impedir que los ordenadores cliente establezcan conexión con esta máquina. • Si utiliza software antivirus, añada el programa a la lista de exclusión en los ajustes de la aplicación. Para obtener más información acerca de cómo añadir programas a la lista de exclusión, consulte la Ayuda del software antivirus. • Para evitar que un firewall bloquee la conexión, registre la IP de la impresora en la configuración de exclusión de IP del firewall. Si desea más información sobre el procedimiento para excluir una dirección IP, consulte la ayuda del sistema operativo.
"El código usuario introducido no es correcto. Vuelva a introducirlo."	Ha introducido un código de usuario incorrecto.	Compruebe los ajustes de autenticación y luego introduzca un código de usuario correcto.

Mensaje	Causa	Solución
"Se ha superado el nº máx. caracteres alfanuméricos por ruta."	Se ha superado el número máximo de caracteres alfanuméricos que se pueden especificar para una ruta.	Compruebe el número máximo de caracteres que pueden introducirse y, a continuación, introdúzcalo de nuevo. Para obtener más información sobre el número máximo de caracteres que se pueden introducir, consulte Escaneo.
"Se ha superado el número máximo de caracteres alfanuméricos."	Se ha superado el número máximo de caracteres alfanuméricos que se puede introducir.	Compruebe el número máximo de caracteres que pueden introducirse y, a continuación, introdúzcalo de nuevo. Para obtener más información sobre el número máximo de caracteres que se pueden introducir, consulte Escaneo.
"Número máximo de trabajos OCR que pueden estar en espera para almacenarse superado, espere. Vuélvalo a intentar después de que el trabajo actual se haya completado."	Se ha superado el número máximo de trabajos en espera permitido porque se ha almacenado una gran cantidad de documentos mediante la función OCR.	Se pueden colocar hasta 100 trabajos en espera mediante la función OCR. Escanee el documento siguiente una vez finalizado el almacenamiento de los trabajos actuales.
"Los tipos de arch.se han est. auto. para algunos arch. porque se han selec.múltiples arch."	Si hay documentos guardados seleccionados que no pueden convertirse a un formato de archivo específico, estos documentos se convierten automáticamente a un formato convertible antes de transmitirse.	Para obtener detalles sobre los formatos de archivo utilizados para transmitir documentos guardados, consulte Escaneo.
"Programado. No se pueden programar destinos que no estén programados en la libreta de direcciones."	Los destinos seleccionados al registrarse en el programa contienen un destino de carpeta para el que se ha seleccionado uno de estos destinos: destino introducido manualmente, destino WSD o destino DSM	Los destinos WSD y DSM no pueden registrarse en el programa debido a que no pueden registrarse en la libreta de direcciones. En el caso de destinos introducidos manualmente, regístrelos en la libreta de direcciones e intente de nuevo registrarlos en el programa.

Mensaje	Causa	Solución
"El resumen de escáner está lleno. Por favor, compruebe los ajustes del escáner."	La opción "Impr. y elim. resumen escáner" en [Ajustes escáner] se ha configurado en [No impr.: desact. enviar] y el Resumen de escáner está lleno.	Imprima o elimine el resumen de escáner. Para obtener más información sobre las características del escáner, consulte Escaneo.
"El nombre de archivo introducido contiene caracteres no válidos. Introduzca un nombre de nuevo con alguno de los siguientes caracteres de 1 byte. "0 a 9", "A a Z", "a a z", ". - _"""	El nombre del archivo contiene un carácter que no puede ser utilizado.	• Compruebe el nombre del archivo en el momento del escaneo. Para más detalles acerca de los caracteres que pueden ser utilizados en nombres de archivo, consulte Escaneo. • Compruebe el nombre del archivo en el momento del escaneo. El nombre de archivo especificado en la función enviar archivos escaneados a carpetas no puede contener los siguientes caracteres: \ / : * ? " < > | El nombre de archivo no puede empezar o acabar con un punto ".".
"El programa se ha recuperado. No se pueden recuperar destinos para los que se requieren privilegios de acceso."	El usuario que se encuentra conectado no tiene permisos para ver el destino registrado en el programa.	Para obtener más información sobre cómo establecer permisos, consulte Seguridad.
"El programa se ha recuperado. No se pueden recuperar los destinos eliminados de la libreta de direcciones."	El destino guardado en el programa no puede recuperarse porque se ha eliminado de la libreta de direcciones.	Introduzca el destino directamente para enviar datos por separado.

Mensaje	Causa	Solución
"El programa se ha recuperado. No se pueden recuperar destinos de carpeta con códigos de protección."	Los destinos de carpeta en los que se definió el código de protección se registraron en el programa.	El programa no puede recuperar un destino para el que se ha establecido un código de protección. Cancele el ajuste del código de protección o envíe los archivos escaneados al destino por separado.

Si los documentos no pueden escanearse adecuadamente

Mensaje	Causa	Solución
"Todas las páginas se han detectado en blanco. No se ha creado ningún archivo."	No se ha creado ningún archivo PDF porque todas las páginas del original escaneado se detectaron como en blanco al especificar [Activado] para [Eliminar pág.en blanco], en [Ajustes OCR].	Compruebe si el original está al revés. Cambie [PDF escaneado por OCR: Detección página en blanco] en [Ajustes escáner] a "Nivel de detección 1".
"Compr. orient.original."	A veces es posible que los originales no se escaneen dependiendo de una combinación de elementos, como por ejemplo el factor de escala especificado y el tamaño del documento.	Cambie la orientación del original y, a continuación, escanee el original de nuevo.
"Se ha excedido el tamaño máx. de datos." "Compruebe resol. escaneo y pulse Inicio de nuevo."	Los datos escaneados superaron la capacidad máxima de datos.	Especifique el tamaño de escaneo y la resolución nuevamente. Tenga en cuenta que tal vez no sea posible escanear originales de tamaño muy grande a una resolución alta. Para obtener más información sobre los ajustes de la función del escáner, consulte Escaneo.

Mensaje	Causa	Solución
"Se ha excedido el tamaño máx. de datos." "Compruebe resoluc. de escan. y luego colq. n origin." ("n" en el mensaje representa una variable).	El original escaneado superó la capacidad máxima de datos.	Especifique el tamaño de escaneo y la resolución nuevamente. Tenga en cuenta que tal vez no sea posible escanear originales de tamaño muy grande a una resolución alta. Para obtener más información sobre los ajustes de la función del escáner, consulte Escaneo.
"Se ha excedido el tamaño máx. de datos." "Compruebe la resolución y la escala y vuelva a pulsar la tecla Inicio."	Los datos que se están escaneando son demasiado grandes para la ratio de escala especificada en [Especificar tamaño].	Reduzca la resolución o el valor de [Especificar tamaño] y, a continuación, escanee el original de nuevo.
"Supera el nº máx de arch. que pueden utilizarse en el Document Server a la vez."	Se ha superado el número máximo de archivos que pueden almacenarse en el Document Server.	Compruebe los archivos almacenados por las otras funciones y, a continuación, elimine los archivos innecesarios. Para obtener más información sobre cómo eliminar archivos, consulte Copiadora/ Document Server.
"No todas las imágenes se escanearán." "Compruebe la escala y vuelva a pulsar la tecla Inicio. "	Si el factor de escala especificado en "Escala reproducción" es demasiado grande, parte de la imagen puede perderse.	Reduzca el factor de escala en "Especif. escala reproducción" y, a continuación, intente escanear el original de nuevo. Si no es necesario mostrar la imagen entera, pulse [Inicio] para comenzar a escanear con el factor de escala actual.
"No todas las imágenes se escanearán." "Compruebe la escala y vuelva a pulsar la tecla Inicio. "	El uso de "Especif. escala reproducción" para reducir un documento grande puede hacer que parte de la imagen se pierda.	Especifique un tamaño grande en [Especificar tamaño] y, a continuación, escanee el original de nuevo. Si no es necesario mostrar la imagen entera, pulse [Inicio] para comenzar a escanear con el factor de escala actual.

Mensaje	Causa	Solución
"El tamaño de los datos escaneados es demasiado pequeño." "Compruebe la resolución y la escala y vuelva a pulsar la tecla Inicio."	Los datos que se están escaneando son demasiado pequeños para la ratio de escala especificada en [Especificar tamaño].	Especifique una resolución mayor o un tamaño grande en [Especificar tamaño] y, a continuación, escanee el original de nuevo.

Si los documentos no pueden escanearse porque la memoria está llena

Mensaje	Causa	Solución
"La memoria está llena. No se puede escanear. Los datos escaneados se eliminarán."	Debido a espacio insuficiente en el disco duro, la primera página no se pudo escanear.	Pruebe una de las medidas siguientes: • Espere unos segundos y vuelva a intentar la operación de escaneo. • Reduzca el área o la resolución de escaneo. Para obtener detalles sobre cómo cambiar la zona de escaneo y la resolución del escáner, consulte Escaneo. • Elimine los archivos almacenados que no necesite. Para obtener detalles sobre cómo eliminar archivos almacenados, consulte Escaneo.
Aparece el mensaje "La memoria está llena. ¿Desea almacenar el archivo escaneado?"	Debido a que no había suficiente espacio en disco disponible en la máquina para el almacenamiento en Document Server, solo se han podido escanear algunas páginas.	Especifique si desea usar los datos o no.

Mensaje	Causa	Solución
"La memoria está llena. El escaneo se ha cancelado. Pulse [Enviar] para trans. datos esc. o pulse [Cancelar] para eliminarlos."	Debido a que no hay suficiente espacio en el disco duro disponible en la máquina para el envío por correo electrónico mientras se están almacenando en el Document Server, solo se han podido escanear algunas páginas.	Especifique si desea usar los datos o no.

Si la transmisión de los datos falla

Mensaje	Causa	Solución
"Se ha producido un error en la autenticación del destino. Compruebe ajustes. Para comprobar estado actual, pulse [Est. arch. escan.]"	El nombre de usuario o la contraseña que se ha introducido no son válidos.	• Compruebe que el nombre de usuario y la contraseña sean correctos. • Compruebe que el ID y la contraseña de la carpeta de destino sean correctos. • Puede que una contraseña de 128 caracteres o más no se reconozca.
"Ha fallado la conexión con el PC. Compruebe los ajustes."	El nombre del ordenador de destino o de la carpeta no es válido.	Compruebe si el nombre del ordenador y de la carpeta del destino son correctos.
"Tam.máx.email superado. Envío de email cancelado. Compr. [Tamaño máximo de e-mail] en Características escáner. "	El tamaño del archivo por página ha alcanzado el tamaño máximo para email especificado en [Ajustes de escáner].	Cambie los ajustes de escáner de la manera siguiente: • En [Tamaño máximo de e-mail], aumente el límite de tamaño de e--mail. • Cambie el ajuste de [Dividir y enviar email] a [Sí (por página)] o [Sí (por tamaño máximo)]. Para obtener información acerca de los ajustes, consulte Escaneo.

Mensaje	Causa	Solución
"El envío de datos ha fallado. Los datos se reenviarán más tarde."	Se ha producido un error de red y un archivo no se ha enviado correctamente.	Espere hasta que el envío vuelva a intentarse automáticamente después del intervalo establecido previamente. Si el envío falla nuevamente, póngase en contacto con el administrador.
"La transmisión ha fallado. Memoria insuficiente en el disco duro de destino. Para comprobar estado actual, pulse [Est. arch. escan.]."	La transmisión ha fallado. No había suficiente espacio libre en el disco duro del servidor SMTP, servidor FTP u ordenador del cliente en el destino.	Asigne suficiente espacio.
"La transmisión ha fallado. Para comprobar estado actual, pulse [Est. arch. escan.]."	Mientras se enviaba un archivo, se ha producido un error en la red y el archivo no se ha enviado correctamente.	Si el mismo mensaje apareciera de nuevo tras un nuevo escaneo, la causa podría ser una red mixta o que las configuraciones de red se han cambiado durante la transmisión del escaneo WSD. Para más información sobre la conexión de red, póngase en contacto con su administrador.

Si los datos no pueden enviarse porque se ha seleccionado un archivo en uso

Mensaje	Causa	Solución
"El archivo seleccionado se está usando. No puede cambiarse el nombre de archivo."	No puede cambiar el nombre de un archivo cuyo estado es "En esp...".	Cancele la transmisión (desaparecerá el estado "En esp...") y, a continuación, cambie el nombre del archivo.
"El archivo seleccionado se está usando. No puede cambiarse la contraseña."	No puede cambiar la contraseña de un archivo cuyo estado sea "En esp...".	Cancele la transmisión (desaparecerá el estado "En esp...") y, a continuación, cambie la contraseña.
"El archivo seleccionado se está usando. No puede cambiarse el nombre de usuario."	No puede cambiar el nombre de un remitente cuyo estado sea "En esp...".	Cancelar transmisión (desaparecerá el estado "En esp...") y, a continuación, cambie el nombre de usuario.

Mensaje	Causa	Solución
"Algunos arch. selecc. se están usando. No se han podido borrar."	No puede eliminar un archivo que esté a la espera de ser transmitido (se muestra el estado "En esp...").	Cancele la transmisión (desaparecerá el estado "En esp...") y, a continuación, elimine el archivo.

Si los datos no pueden enviarse porque hay demasiados documentos o páginas

Mensaje	Causa	Solución
"Se ha excedido nº máx. págs. por arch. ¿Desea almacenar las páginas escaneadas como 1 archivo?"	El archivo que se está almacenando ha superado el número máximo de páginas para un solo archivo.	Indique si va a almacenar los datos o no. Escanee las páginas que no se escanearon y almacénelas como un nuevo archivo. Para obtener más información sobre almacenamiento de archivos, consulte Escaneo.
"Supera el nº máx. de arch. almacenados. Impos. enviar datos esc. ya que captura arch. no está disp."	Hay demasiados archivos en espera de ser enviados.	Vuelva a intentarlo una vez se hayan enviado.
"Supera la capacidad máx. de pág. por arch. Pulse [Enviar] para enviar datos esc., o pulse [Cancelar] para eliminarlos."	El número de páginas escaneadas superó la capacidad de páginas máxima.	Especifique si desea enviar los datos que ya se han escaneado.
"Se ha excedido el nº máx. arch. a almacenar. Borre todos los archivos innecesarios."	Hay demasiados archivos en espera de ser enviados.	Vuelva a intentarlo una vez se hayan enviado.

Si la función de escáner de WSD no se puede utilizar.

Mensaje	Causa	Solución
"No se puede com. con el PC. Contacte con el adm."	El protocolo WSD (Dispositivo) o el protocolo WSD (Escáner) está desactivado.	Para obtener más información sobre cómo activar o desactivar el protocolo WSD, consulte Seguridad.

Mensaje	Causa	Solución
"No se puede iniciar el escaneo porque la comunicación ha fallado."	El perfil escáner no está configurado en el ordenador cliente.	Configure un Perfil Escáner. Para obtener más información sobre cómo hacerlo, consulte Escaneo.
"No se puede iniciar el escaneo porque la comunicación ha fallado."	La configuración [No realizar ninguna acción] ha sido seleccionada en el ordenador cliente, y lo ha forzado a permanecer inactivo cuando recibe datos de la lectura óptica.	Abra las propiedades del escáner, haga clic en la pestaña [Eventos] y luego seleccione [Iniciar este programa] como respuesta del ordenador cuando reciba los datos de escaneo. Para más detalles, consulte la Ayuda de su sistema operativo.
"No se puede iniciar el escaneo. Compruebe los ajustes en el PC."	El Perfil de escáner podría estar mal configurado.	Compruebe la configuración del Perfil de escaneo.
"No se han podido enviar los datos porque se ha agotado el tiempo de espera del PC antes de enviarlos."	Se agotó el tiempo de espera mientras se utilizaba el Escáner WSD. Las desconexiones automáticas se producen cuando ha transcurrido demasiado tiempo entre el escaneo de un original y el envío de sus datos. Las que figuran a continuación son causas probables de las desconexiones automáticas: • Demasiados originales por juego. • Originales atascados. • Transmisión de otros trabajos.	• Reduzca el número de originales y vuelva a realizar el escaneo. • Retire los originales atascados y vuelva a realizar el escaneo. • Utilice el Resumen de escáner para comprobar que no haya trabajos esperando transmisión, y luego realice de nuevo el escaneo.

Si los documentos no pueden guardarse en un dispositivo de memoria de almacenamiento

Mensaje	Causa	Solución
"No se puede escribir en el dispositivo de almacenaje porque no hay espacio suficiente."	El dispositivo de almacenamiento está lleno y los datos escaneados no pueden guardarse. Incluso si el dispositivo de almacenamiento parece tener suficiente espacio libre, los datos podrían no guardarse si se ha sobrepasado el número máximo de archivos que se pueden guardar.	• Sustituya el dispositivo de almacenamiento. • Si se ha escaneado el documento en una única página o en varias páginas divididas, los datos que ya se han grabado en el dispositivo de almacenamiento se grabarán como tales. Sustituya el dispositivo de almacenamiento y presione [Reintentar] para guardar los datos restantes, o presione [Cancelar] para realizar de nuevo el escaneo.
"No se puede escribir en el dispositivo de almacenaje porque el dispositivo está protegido contra escritura."	El dispositivo de memoria de almacenamiento está protegido contra escritura.	Desbloquee la protección contra escritura del dispositivo de memoria de almacenamiento.
"No se puede escribir en el dispositivo de almacenaje. Compruebe el dispositivo y los ajustes de la máquina."	El dispositivo de memoria de almacenamiento es defectuoso, o el nombre del archivo contiene un carácter que no puede utilizarse.	• Compruebe que el dispositivo de memoria de almacenamiento no sea defectuoso. • Compruebe el dispositivo de memoria de almacenamiento. Puede que no esté formateado o que su formateo sea incompatible con esta impresora. • Compruebe el nombre del archivo en el momento del escaneo. Para más detalles acerca de los caracteres que pueden ser utilizados en nombres de archivo, consulte Escaneo.

Mensaje	Causa	Solución
"Capacidad máx. páginas por archivo superada. Pulse [Escribir] para escribir los datos en el dispositivo de almacenaje o [Cancelar] para eliminarlos."	El escaneo podría no completarse porque el número máximo de páginas que puede escanear esta impresora se ha superado mientras que los datos escaneados se guardaban en el dispositivo de memoria de almacenamiento.	Guarde menos documentos en el dispositivo de memoria de almacenamiento e inténtelo de nuevo.
"Memoria llena. Pulse [Escribir] para escribir los datos escaneados en el dispositivo de almacenaje o [Cancelar] para eliminarlos."	El escaneo podría no haberse realizado en su totalidad porque no había suficiente espacio libre en el disco duro cuando se guardaron los datos escaneados en el dispositivo de memoria de almacenamiento.	Especifique si quiere o no guardar el documento escaneado en el dispositivo de memoria de almacenamiento.

Mensajes que se muestran en el ordenador cliente cuando se utiliza la función de escáner

En esta sección se describen causas probables y posibles soluciones para los mensajes de error principales que aparecen en el ordenador cliente cuando se usa el driver TWAIN. Si aparece un mensaje no descrito en esta sección, siga las instrucciones.

Mensaje	Causa	Solución
"El nombre de usuario de inicio de sesión, la contraseña de inicio de sesión o la tecla de cifrado del driver es incorrecta."	El nombre de usuario o la contraseña de inicio de sesión o la clave de cifrado del driver introducidos no eran válidos.	Compruebe el nombre de usuario, la contraseña de inicio de sesión o el código de cifrado del driver e introdúzcalos correctamente. Para obtener más información sobre el nombre de usuario de inicio de sesión, la contraseña de inicio de sesión y la clave de cifrado del driver, consulte Seguridad.
"La autenticación ha finalizado con éxito. Sin embargo, se han denegado los privilegios de acceso de la función de escáner."	El nombre de usuario registrado no tiene permisos para la función de escáner.	Para obtener más información sobre cómo establecer permisos, consulte Seguridad.
"No se pueden agregar más modos de escaneo."	Se ha superado el número máximo de modos de escaneo que se pueden registrar.	El número máximo de modos que pueden almacenarse es 100. Elimine los modos no necesarios.

Mensaje	Causa	Solución
"No se puede detectar el tamaño de papel del original. Especifique el tamaño de escaneo."	El original colocado estaba mal alineado.	• Coloque el original correctamente. • Especifique el tamaño de escaneo. • Al colocar un original directamente sobre el cristal de exposición, la acción de levantar y bajar la tapa del cristal de exposición o el alimentador de documentos automático (ADF) acciona el proceso de detección del tamaño del original de forma automática. Levante la tapa del cristal de exposición o del ADF 30 grados o más.
"No se pueden especificar más áreas de exploración."	Se ha superado el número máximo de modos de escaneo que se pueden registrar.	El número máximo de áreas de escaneo que pueden almacenarse es 100. Borre las áreas de escaneo no necesarias.
"Retirar las hojas mal alimentadas en el ADF"	Se ha producido un atasco de papel en el interior del ADF.	• Retire los originales atascados y vuelva a colocarlos. Para obtener más información sobre papel atascado, consulte Detección de errores. • Si se produce un atasco, sustituya los originales atascados. • Compruebe si los originales son adecuados para que se escaneen en la máquina.

Mensaje	Causa	Solución
"Se ha producido un error en el driver del escáner."	Se ha producido un error en el driver.	• Compruebe que el cable de la red esté conectado correctamente al ordenador cliente. • Compruebe que Windows reconoce correctamente la tarjeta Ethernet del ordenador cliente. • Compruebe que el ordenador cliente puede utilizar el protocolo TCP/IP.
"Se ha producido un error en el escáner."	Las condiciones de escaneo específicas de la aplicación han superado el límite de ajustes de la máquina.	Verifique si los ajustes de escaneo realizados con la aplicación superan los límites de ajuste de la máquina.
"Se ha producido un error fatal en el escáner."	Se ha producido un error irrecuperable.	Se ha producido un error irrecuperable. Póngase en contacto con un representante del servicio técnico.
"Memoria insuficiente. Cierre todas las demás aplicaciones y vuelva a iniciar el escaneo."	La memoria es insuficiente.	• Cierre todas las aplicaciones innecesarias que se estén ejecutando en el ordenador cliente. • Desinstale el driver TWAIN y vuelva a instalarlo después de reiniciar el ordenador.

Mensaje	Causa	Solución
"Memoria insuficiente. Reduzca el área de escaneo."	La memoria del escáner es insuficiente.	• Vuelva a configurar el tamaño de escaneo. • Baje la resolución. • Configúrelo sin compresión. Para obtener más información acerca de la configuración, consulte la Ayuda del driver TWAIN. El problema puede deberse a la siguiente causa: • El escaneo no se puede realizar si se configuran valores altos de brillo cuando se utilizan medios tonos o una resolución alta. Para obtener detalles sobre la relación entre los ajustes del escaneo, consulte Escaneo. • Si se produce un atasco, puede que no sea posible escanear el original. Solucione el atasco y vuelva a escanear el original de nuevo.
"Versión no válida de Winsock. Por favor, utilice la versión 1.1 o superior."	Está utilizando una versión no válida de Winsock.	Instale el sistema operativo del ordenador o copie Winsock del CD--ROM del sistema operativo.
"No hay respuesta del escáner."	La máquina o el ordenador cliente no están correctamente conectados a la red.	• Compruebe que la máquina o el ordenador cliente esté conectado correctamente a la red. • Desactive el firewall del ordenador del cliente. Para obtener más información acerca del firewall, consulte la Ayuda de Windows.
"No hay respuesta del escáner."	La red está saturada.	Espere unos instantes y conéctese a la red de nuevo.

Mensaje	Causa	Solución
"Se está utilizando el escáner para otra función. Espere, por favor."	Se está utilizando una función de la máquina distinta de la función de escáner, por ejemplo, la función de copiadora.	• Espere unos instantes y conéctese a la red de nuevo. • Cancele el trabajo que se está procesando. Pulse [Parar]. Siga las instrucciones del mensaje que aparece y salga de la función que se está ejecutando.
"El escáner no está disponible para el dispositivo especificado."	La función de escáner TWAIN no se puede utilizar en esta máquina.	Póngase en contacto con un representante del servicio técnico.
"El escáner no está preparado. Compruebe el escáner y las opciones."	La tapa del ADF está abierta.	Compruebe si la tapa del ADF está cerrada.
"Este nombre ya se está utilizando. Compruebe los nombres registrados."	Ha intentado registrar un nombre que ya está en uso.	Utilice otro nombre.

Si existen problemas al conectarse al escáner

Mensaje	Causa	Solución
"No se puede conectar al escáner. Compruebe los ajustes de Máscara de acceso de la red en Herramientas del usuario."	Está configurada una máscara de acceso.	Para más información sobre máscaras de acceso, póngase en contacto con el administrador.
"No se encuentra el escáner "XXX" utilizado para la exploración anterior. En su lugar se utilizará "YYY"." ("XXX" e "YYY" indican nombres de escáner).	La alimentación principal del escáner utilizado anteriormente no está en la posición "Encendido".	Compruebe que la alimentación principal del escáner utilizado para el escaneo anterior esté encendida.

Mensaje	Causa	Solución
"No se encuentra el escáner "XXX" utilizado para la exploración anterior. En su lugar se utilizará "YYY"." (“XXX” e “YYY” indican nombres de escáner).	La máquina no está correctamente conectada a la red.	• Compruebe que el escáner utilizado anteriormente esté conectado correctamente a la red. • Cancele el cortafuegos (firewall) personal del ordenador cliente. Para más información sobre el cortafuegos, consulte la Ayuda de Windows. • Utilice una aplicación como telnet para asegurarse de que se ha establecido SNMPv1 o SNMPv2 como protocolo de la máquina. Para obtener más información sobre cómo comprobarlo, consulte Ajustes. • Seleccione el escáner utilizado para el escaneo anterior.
"Se ha producido un error de comunicación en la red."	Se ha producido un error de comunicación en la red.	Compruebe que el ordenador cliente puede utilizar el protocolo TCP/IP.
"El escáner no está disponible. Compruebe el estado de conexión del escáner."	La alimentación de la máquina está apagada.	Encienda la impresora.

Mensaje	Causa	Solución
"El escáner no está disponible. Compruebe el estado de conexión del escáner."	La máquina no está correctamente conectada a la red.	• Compruebe que la máquina esté conectada correctamente a la red. • Cancele la función de cortafuegos (firewall) personal del ordenador cliente. Para más información sobre el cortafuegos, consulte la Ayuda de Windows. • Utilice una aplicación como telnet para asegurarse de que se ha establecido SNMPv1 o SNMPv2 como protocolo de la máquina. Para obtener más información sobre cómo comprobarlo, consulte Ajustes.
"El escáner no está disponible. Compruebe el estado de conexión del escáner."	La comunicación de red no está disponible porque la dirección IP de la máquina no se ha podido obtener del nombre de host. Si solo "IPv6" se ha establecido como [Activo], es posible que no se obtenga la dirección IPv6.	• Compruebe que el nombre de host de la máquina esté especificado en la Herramienta de conexión de red. Para el driver WIA, compruebe la pestaña [Conexión en red] de las propiedades. • Utilice Web Image Monitor para establecer "LLMNR" de "IPv6" como [Activo]. (Web Image Monitor es una herramienta de gestión instalada en esta máquina para supervisarla o configurar ajustes de la misma a través de un navegador web).

Cuando aparecen otros mensajes

Si hay problemas al escanear o guardar originales

Mensaje	Causa	Solución
"No se puede detectar el tamaño del original. Seleccione tamaño de escaneo."	La máquina no ha detectado el tamaño del original.	• Coloque el original correctamente. • Especifique el tamaño del escaneo y coloque de nuevo los originales. Para obtener más información sobre los ajustes para el momento en que se use la función de fax, consulte Fax. • Especifique el tamaño del escaneo y coloque de nuevo los originales. • Al colocar un original directamente sobre el cristal de exposición, la acción de levantar y bajar la tapa del cristal de exposición o el alimentador de documentos automático (ADF) acciona el proceso de detección del tamaño del original de forma automática. Levante la tapa del cristal de exposición o del ADF 30 grados o más.
"El archivo capturado supera el nº máx. de pág. por archivo. No puede enviar los datos escaneados."	Se ha superado el número máximo de páginas por archivo.	Reduzca el número de páginas en el archivo transmitido y vuelva a enviar el archivo. Para obtener más información sobre el número máximo de páginas por archivo, consulte Escaneo.
"El original está siendo escaneado por otra función. Espere por favor."	Se está usando otra función de la máquina.	Cancele el trabajo en curso. Pulse [Salir] y, a continuación, pulse [Parar]. Siga las instrucciones del mensaje que aparece y salga de la función que se está ejecutando.

Si se actualiza la libreta de direcciones

Mensaje	Causa	Solución
"Error de actualización de la lista de destinos. ¿Quiere intentarlo otra vez?"	Se ha producido un error en la red.	• Compruebe si el servidor está conectado. • Programas antivirus y firewalls pueden impedir que los ordenadores cliente establezcan conexión con esta máquina. • Si utiliza software antivirus, añada el programa a la lista de exclusión en los ajustes de la aplicación. Para obtener más información acerca de cómo añadir programas a la lista de exclusión, consulte la Ayuda del software antivirus. • Para evitar que un firewall bloquee la conexión, registre la IP de la impresora en la configuración de exclusión de IP del firewall. Si desea más información sobre el procedimiento para excluir una dirección IP, consulte la ayuda del sistema operativo.
"Actualizando la lista de destinos. Por favor espere. Se han borrado los destinos especificados o el nombre del remitente."	La lista de destino se está actualizando mediante un navegador web de un ordenador conectado en red.	Espere hasta que desaparezca el mensaje. No apague la máquina mientras aparezca este mensaje. Dependiendo del número de destinos a actualizar, podría haber algún retraso antes de poder reanudar el funcionamiento. No se puede ejecutar la operación mientras se muestra este mensaje.
"Actualizando la lista de destinos. Por favor espere. Se han borrado los destinos especificados o el nombre del remitente."	Se ha borrado un destino o nombre de remitente especificado al actualizar la lista de destinos en el servidor de entrega.	Especifique nuevamente el destino o el nombre del remitente.

Si no pueden enviarse los datos debido a un problema con el destino

Mensaje	Causa	Solución
"Contiene algunos destinos no válidos. ¿Desea seleccionar solo los destinos válidos?"	El grupo especificado contiene los destinos de correo electrónico y/o de la carpeta, cualquiera de los cuales son incompatibles con el método de transmisión especificado.	En el mensaje que aparece para cada transmisión, pulse [Seleccionar].
"Dirección email autent. SMTP y dirección email administrador no coinciden."	La dirección de e-mail de autenticación SMTP y la dirección de e-mail del administrador no coinciden.	Para obtener más información sobre cómo configurar la autenticación SMTP, consulte Ajustes.

Si la máquina no puede utilizarse debido a un problema con el certificado del usuario

Mensaje	Causa	Solución
"El destino no se puede seleccionar porque su certificado de cifrado no es válido actualmente. "	El certificado de usuario (certificado de destino) ha caducado.	Debe instalar un nuevo certificado de usuario. Para obtener más información sobre el certificado de usuario (certificado de destino), consulte Seguridad.
"El destino de grupo no se puede seleccionar porque contiene un destino con un certificado de cifrado que no es válido actualmente."	El certificado de usuario (certificado de destino) ha caducado.	Debe instalar un nuevo certificado de usuario. Para obtener más información sobre el certificado de usuario (certificado de destino), consulte Seguridad.
"La transmisión no se puede realizar porque el certificado de cifrado no es válido actualmente. "	El certificado de usuario (certificado de destino) ha caducado.	Debe instalar un nuevo certificado de usuario. Para obtener más información sobre el certificado de usuario (certificado de destino), consulte Seguridad.

Mensaje	Causa	Solución
"No se puede establecer [Firma] porque el certificado del dispositivo utilizado para la firma S/MIME no es válido actualmente." (XXX e YYY indican la acción del usuario).	El certificado de dispositivo (S/MIME) ha caducado.	Debe instalar un certificado de dispositivo nuevo (S/MIME). Para obtener más información sobre cómo instalar un certificado de dispositivo (S/MIME), consulte Seguridad.
"El destino no se puede seleccionar porque hay un problema con el certificado de dispositivo utilizado para la firma S/MIME. Compruebe el certificado del dispositivo." (XXX e YYY indican la acción del usuario).	No existe un certificado de dispositivo (S/MIME), o el certificado no es válido.	Para obtener más información sobre el certificado de dispositivo (S/MIME), consulte Seguridad.
"Impos. seleccionar destino porque Firma digital PDF tiene certificado disp. inválido actualmente." (XXX e YYY indican la acción del usuario).	El certificado del dispositivo (PDF con firma digital o PDF/A con firma digital) ha caducado.	Debe instalarse un nuevo certificado del dispositivo (PDF con firma digital o PDF/A con firma digital). Para obtener más información sobre cómo instalar un certificado de dispositivo (PDF con firma digital o PDF/A con firma digital), consulte Seguridad.
"La firma no se puede configurar porque hay un problema con el certificado del dispositivo de la firma digital. Compruebe el certificado del dispositivo." (XXX e YYY indican la acción del usuario).	El certificado del dispositivo (PDF con firma digital o PDF/A con firma digital) no existe o no es válido.	Debe instalarse un nuevo certificado del dispositivo (PDF con firma digital o PDF/A con firma digital). Para obtener más información sobre cómo instalar un certificado de dispositivo (PDF con firma digital o PDF/A con firma digital), consulte Seguridad.

Si se producen problemas durante el inicio de sesión

Mensaje	Causa	Solución
"Se ha producido un error en la autenticación."	El nombre de usuario o la contraseña de inicio de sesión introducidos no son correctos.	Para obtener más información sobre los nombres de usuario y las contraseñas de inicio de sesión correctos, consulte Seguridad.
"Se ha producido un error en la autenticación."	La máquina no puede efectuar la autenticación.	Para obtener más información sobre la autenticación, consulte Seguridad.

Si el usuario no dispone de todos los privilegios para realizar una operación

Mensaje	Causa	Solución
"No tiene privilegios para utilizar esta función."	El nombre de usuario que ha iniciado sesión no tiene permisos para la función seleccionada.	Para obtener más información sobre cómo establecer permisos, consulte Seguridad.
"Algunos archivos especificados no tienen privilegios de acceso. Solo los archivos con privilegio de acceso se eliminarán."	Ha intentado eliminar archivos sin tener permisos para ello.	Para comprobar su permiso de acceso a documentos almacenados, o para eliminar un documento para el que no tiene permiso de eliminación, consulte Seguridad.

Si no puede usarse el servidor LDAP

Mensaje	Causa	Solución
"La conexión con el servidor LDAP ha fallado. Compruebe el estado del servidor."	Se ha producido un error en la red y ha fallado la conexión.	Inténtelo de nuevo. Si el mensaje sigue apareciendo, es posible que la red esté ocupada. En [Ajustes sistema], compruebe los ajustes del servidor LDAP. Para obtener más información sobre los ajustes del servidor LDAP, consulte Ajustes.

Mensaje	Causa	Solución
"Fin tiempo máximo de búsqueda para servidor LDAP. Compruebe el estado del servidor."	Se ha producido un error en la red y ha fallado la conexión.	• Inténtelo de nuevo. Si el mensaje sigue apareciendo, es posible que la red esté ocupada. • En [Herr. admin.] en [Ajustes sistema], compruebe que aparecen los ajustes correctos del servidor LDAP. Para obtener más información sobre el servidor LDAP, consulte Ajustes.
"Fallo autenticación servidor LDAP. Compruebe los ajustes."	Se ha producido un error en la red y ha fallado la conexión.	Configure los ajustes correctos de nombre de usuario y contraseña para la autenticación del servidor LDAP.

Otros

Mensaje	Causa	Solución
"Se iniciará la actualización del firmware. Pulse [OK]. Se iniciará auto tras n segundos."	La activación automática de firmware está habilitada, y es el momento de realizar una actualización automática.	• Si desea iniciar la actualización del firmware, pulse [OK] o configure el ajuste de forma que la actualización automática del firmware se inicie automáticamente en 30 segundos. • Si no desea iniciar la actualización de firmware, pulse [Cancelar] antes de que transcurran 30 segundos. • No apague el equipo durante la actualización de firmware.

Mensaje	Causa	Solución
"No se puede conectar con la tarjeta inalámbrica. Apague la alimentación principal y compruebe la tarjeta." (Una "tarjeta LAN inalámbrica" también se conoce como "tarjeta inalámbrica".)	• No se introdujo la tarjeta LAN inalámbrica cuando se encendió la máquina. • La tarjeta LAN inalámbrica se extrajo después de encender la máquina. Los ajustes no se actualizan aunque se detecta la unidad.	Apague la alimentación principal y, a continuación, compruebe que la tarjeta de LAN inalámbrica está insertada correctamente. A continuación, encienda de nuevo la alimentación. Si aparece el mensaje nuevamente, póngase en contacto con su representante de servicio técnico.
"Fallo al leer el archivo PDF."	Existe la posibilidad de que la versión de PDF no sea compatible con el visor de PDF del navegador o que se especifique un nivel de cifrado no compatible.	Con el navegador de esta máquina, no podrán visualizarse archivos PDF distintos a aquellos cuyas versiones y niveles de cifrado se especifican a continuación. • Versión de PDF: 1.3-1.7 • Nivel de cifrado de PDF: AES 128 bits o AES 256 bits
"Limpie el cristal de escaneo. (Situado junto al cristal de exposición.)"	El cristal del escáner o la placa de transporte del ADF están sucios.	Limpie el cristal de escaneo o la placa guía. Consulte Mantenimiento.
"Imprimiendo a baja velocidad por la alimentación de baja tensión."	La impresión se ha ralentizado debido a la baja tensión de la fuente de alimentación.	Esto no implica problemas de funcionamiento. Puede continuar imprimiendo aunque la velocidad de impresión sea baja.
"La siguiente bandeja de salida está llena. Retire el papel."	La bandeja de salida está llena.	Retire el papel de la bandeja de salida para reanudar la impresión. Pulse [Continuar] en el panel de la pantalla para reiniciar la impresión.

Mensaje	Causa	Solución
"El ventilador de enfriamiento interno está activo."	Las tiradas de impresión largas provocarán que se caliente el interior de la máquina, cosa que activará el ventilador de refrigeración.	El ventilador emitirá un ruido, pero eso es normal y la máquina funciona con normalidad mientras el ventilador está activo. La cantidad de papel que puede imprimirse y el tiempo total de funcionamiento hasta que el ventilador comience a funcionar depende de la temperatura de la ubicación donde se ha instalado la máquina. Para aquellos que utilizan la IM 430Fb Si este mensaje aparece con frecuencia, puede que se haya acumulado polvo en los orificios de ventilación de la impresora. Compruebe las rejillas de ventilación y elimine cualquier acumulación de polvo. Para obtener más información, consulte Mantenimiento. Para usuarios de IM 350F, IM 350 o IM 430F Si aparece este mensaje a menudo, póngase en contacto con su representante del servicio técnico.
"La impresión se detuvo debido a que la alimentación eléctrica es de baja tensión. Apague y encienda el interruptor principal."	La impresión se ha detenido debido a la baja tensión de la fuente de alimentación.	Apague y vuelva a encender la máquina.

Mensaje	Causa	Solución
"Auto compr..."	La máquina está realizando operaciones de ajuste de imágenes.	La máquina puede realizar mantenimiento periódico durante las operaciones. La frecuencia y duración de estas operaciones dependen de la humedad, la temperatura y factores de impresión como el número de copias, el tamaño y el tipo de papel. Espere a que la máquina empiece a funcionar de nuevo.
"El cartucho de impresión está casi lleno de tóner residual. Prepare la sustitución del cartucho de impresión. Contacte con su proveedor local. "	El tóner residual del cartucho de impresión está prácticamente lleno.	Prepare un nuevo cartucho de impresión.
"El cartucho de impresión está lleno de tóner residual. Siga las instrucciones de la derecha para sustituir cartucho impr. "	El tóner residual del cartucho de impresión está prácticamente lleno.	Prepare un nuevo cartucho de impresión.

Nota

- Si no puede enviarse un fax o un correo electrónico y aparece un mensaje que indica que hay un problema con el certificado del dispositivo o del usuario, debe instalarse un nuevo certificado. Para obtener más información sobre cómo instalar un certificado nuevo, consulte Seguridad.

Precauciones para retirar el papel atascado

⚠PRECAUCIÓN

- Algunos de los componentes internos de esta máquina pueden ser frágiles. Cuando extraiga papel atascado, no toque los sensores, los conectores u otras piezas frágiles que se muestran en este manual. Si lo hace, podría producirse algún error de funcionamiento.

Para conocer la ubicación de los sensores en la máquina y consultar las opciones ampliadas, vea las siguientes ilustraciones.

Unidad principal

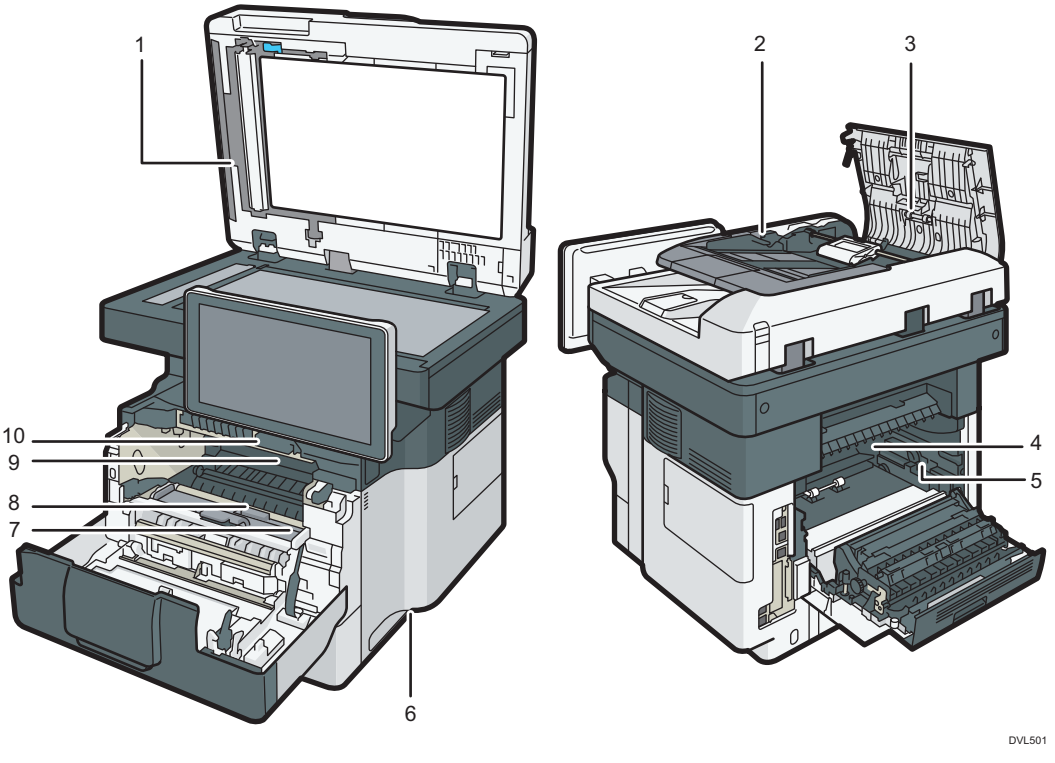

1.

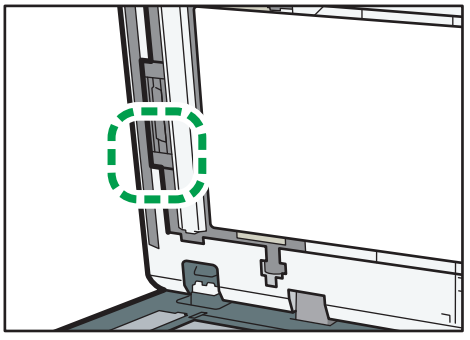

DVL503

2.

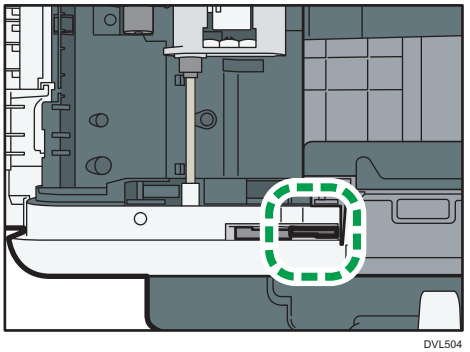

DVL504

3.

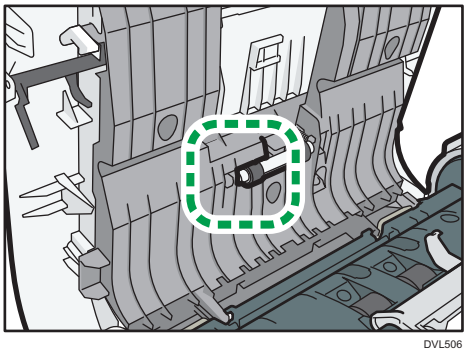

DVL506

4.

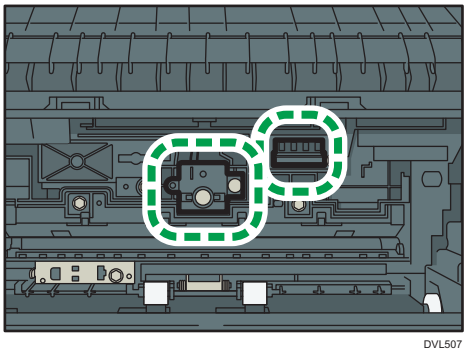

DVL507

5.

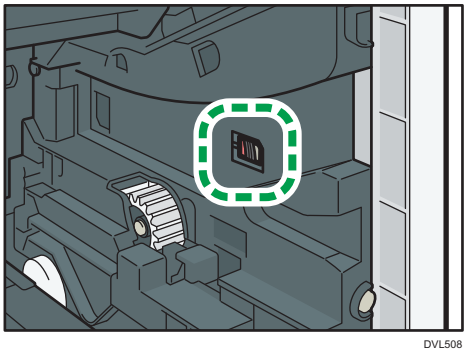

DVL508

6.

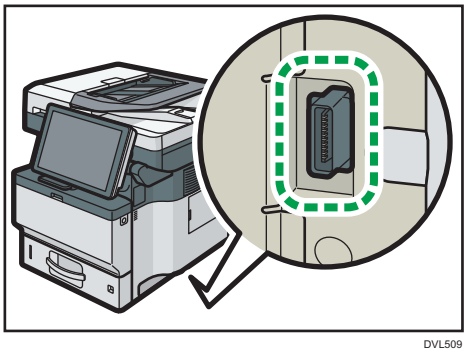

DVL509

7.

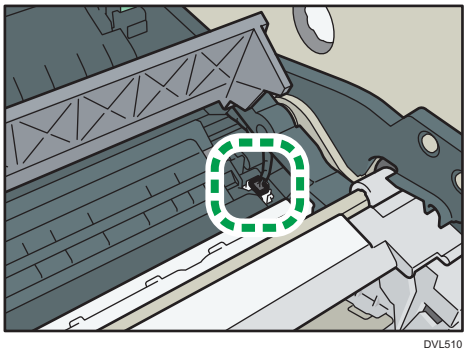

DVL510

8.

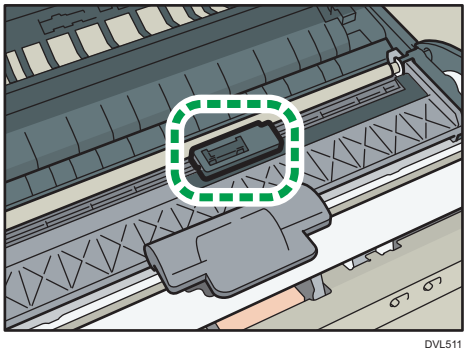

DVL511

9.

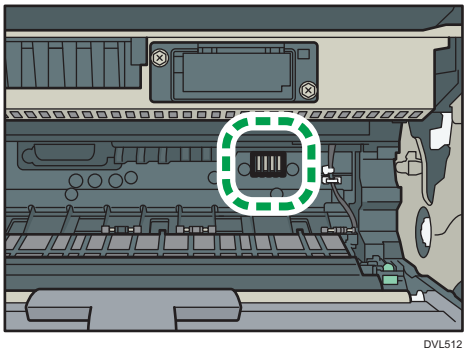

DVL512

10.

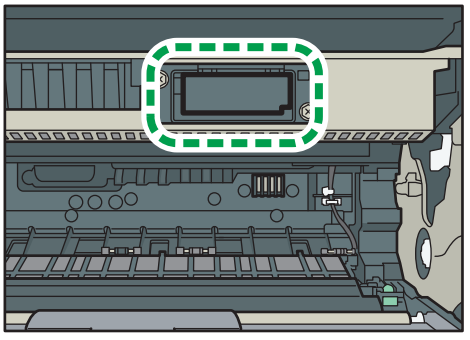

DVL513

Bandeja 2, Bandeja 3, Bandeja 4

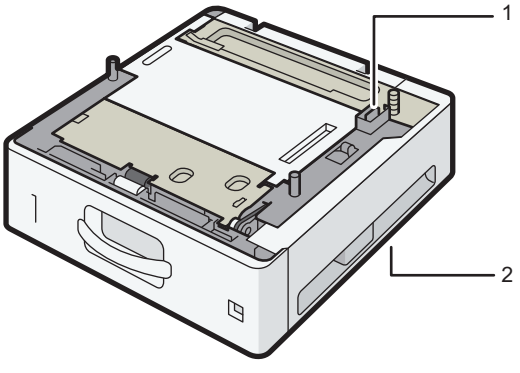

DVL520

1.

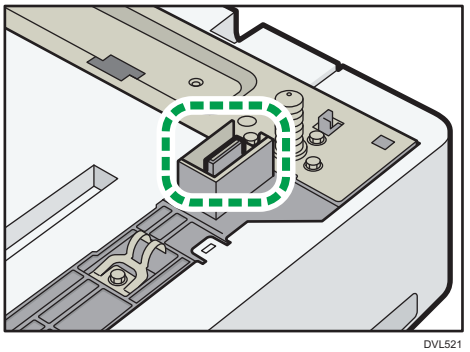

DVL521

2.

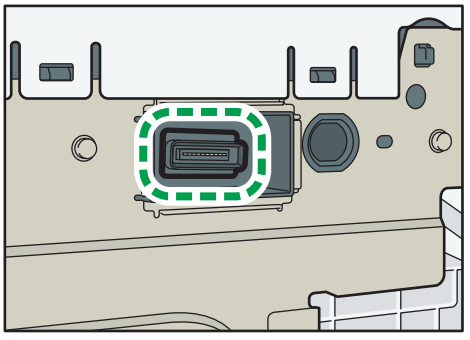

DVL522

Retirar papel atascado

⚠PRECAUCIÓN

- Algunos de los componentes internos de esta máquina alcanzan temperaturas muy altas. Por ello, tenga cuidado a la hora de retirar un atasco de papel. De lo contrario podría sufrir quemaduras.

- Cuando sustituya el papel o retire papel atascado, tenga cuidado de no hacerse daño ni pillarse los dedos.

- Al sustituir el papel o retirar un atasco, cierre la tapa frontal y lleve a cabo estas tareas en cada una de las bandejas una por una.

- Cierre todas las bandejas de papel antes de abrir la tapa frontal para retirar el atasco de papel o sustituir consumibles.

Importante

- Al eliminar los atascos de papel, no apague la máquina. Si lo hace, las funciones y los valores configurados se perderán.
- Para evitar los atascos de papel, no deje trozos de papel sueltos dentro de la máquina.
- Si los atascos de papel siguen produciéndose, consulte el documento Detección de errores para obtener información detallada acerca de cómo resolver el problema. Si las acciones recomendadas en este manual no pueden resolver el problema, póngase en contacto con su representante del servicio técnico.
- Si sigue mostrándose un mensaje de error tras sacar el papel atascado, abra completamente la tapa frontal y después vuelva a cerrarla.
- Algunos de los componentes internos de esta máquina alcanzan temperaturas muy altas. Antes de extraer papel atascado de la unidad de fusión, no toque la máquina durante algún tiempo para que las cubiertas de la unidad de fusión y la unidad dúplex puedan enfriarse.
- Las partes metálicas de la bandeja interna pueden calentarse mucho inmediatamente después de la impresión. No toque la parte metálica.
- Cuando retire las hojas atascadas, puede tocar sólo las partes explícitamente indicadas en el manual.
- Después de abrir la tapa trasera y retirar el atasco de papel de la unidad de fusión, puede que el siguiente documento que imprima salga sucio. Tendrá que imprimirlo de nuevo.
- Antes de extraer el papel atascado de la bandeja bypass, retire el papel cargado en dicha bandeja.

Nota

- Si aparecen, siga las instrucciones detalladas de retirada que se muestran a la derecha de la pantalla.
- También puede seguir el procedimiento indicado en la pantalla [Comprobar estado] para retirar el papel atascado.

Cómo localizar el papel atascado

Si se produce un atasco de papel, retire el papel atascado siguiendo los procedimientos indicados en el dibujo que aparece en la pantalla y el adhesivo u hoja en el interior de la tapa frontal.

Se ha producido un atasco en el lugar correspondiente a la letra que se muestra en el panel de mandos.

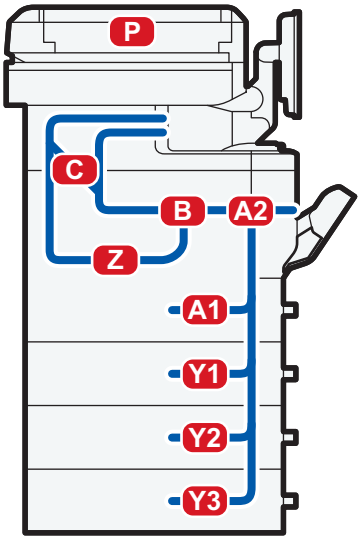

1. **Siga el proceso que aparece en la pantalla para retirar el papel atascado.**

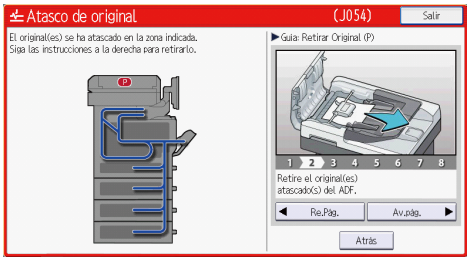

- Cuando aparece [Av.pág.] o [Re.Pág.] en la pantalla.

  Después de finalizar cada paso, pulse [Av.pág.]. Para volver al paso anterior, pulse [Re.Pág.].

2. **Cuando haya retirado el papel atascado, restaure la máquina a su estado original.**

Nota

- Es posible que se indiquen varias ubicaciones con papel atascado al mismo tiempo. Si esto sucede, compruebe todas las áreas que se indican.
- Si no hay papel atascado en la primera área que revisa, consulte las áreas restantes que se indican.

10. Información sobre esta máquina

En este capítulo se describen las precauciones y normativas medioambientales.

Programa ENERGY STAR

Requisitos del programa ENERGY STAR® para equipos de imagen

Esta empresa participa en el programa ENERGY STAR®.

Esta máquina cumple con la normativa especificada en el programa ENERGY STAR®.

Los requisitos del programa para equipos de imagen ENERGY STAR® fomentan el ahorro de energía al potenciar equipos informáticos y otros equipos de oficina de bajo consumo.

El programa respalda el desarrollo y la distribución de productos que cuenten con funciones de ahorro de energía.

Se trata de un programa abierto en el que los fabricantes participan voluntariamente.

Los productos en los que se basa son equipos informáticos, monitores, impresoras, faxes, copiadoras, escáneres y equipos multifunción. Los estándares y logotipos de Energy Star son los mismos en todo el mundo.

Funciones de ahorro de energía

Esta máquina incluye las siguientes funciones de reducción de consumo energético:

Modo en reposo

- Si la máquina permanece inactiva durante un determinado periodo o se pulsa [Ahorro energía] ([☾]), entrará en el modo en reposo para reducir aún más el consumo eléctrico.
- El tiempo de retraso predeterminado que espera la máquina antes de entrar en el modo en reposo es de 1 minuto. Este tiempo predeterminado puede cambiarse.
- La máquina puede imprimir trabajos de ordenadores y recibir faxes mientras está en modo de reposo.

Especificación

- Región A (principalmente Europa y Asia)

	Especificación
Consumo eléctrico reducido en el modo en reposo *1	0,79 W
Tiempo de espera para cambiar al modo en reposo	1 minuto
Intervalo de salida del modo en reposo *1	• IM 350F/IM 350 9,0 segundos • IM 430F 9,5 segundos
Función dúplex *2	Estándar

*1 El tiempo necesario para salir de las funciones de ahorro de energía y consumo eléctrico puede diferir en función de las condiciones y el entorno de la máquina.

*2 Obtiene ahorro de energía ENERGY STAR; el producto consigue los máximos beneficios cuando está equipado (o se utiliza) con una bandeja dúplex y la función dúplex está habilitada como opción.

- Región B (principalmente Norteamérica)

	Especificación
Consumo eléctrico reducido en el modo en reposo *1	0,74 W
Tiempo de espera para cambiar al modo en reposo	1 minuto

	Especificación
Intervalo de salida del modo en reposo *1	• IM 350F 8,7 segundos • IM 430Fb/IM 430F 9,4 segundos
Función dúplex *2	Estándar

*1 El tiempo necesario para salir de las funciones de ahorro de energía y consumo eléctrico puede diferir en función de las condiciones y el entorno de la máquina.

*2 Obtiene ahorro de energía ENERGY STAR; el producto consigue los máximos beneficios cuando está equipado (o se utiliza) con una bandeja dúplex y la función dúplex está habilitada como opción.

Nota

- Las especificaciones pueden variar según las opciones instaladas en la máquina.
- Para más información sobre cómo cambiar el intervalo predeterminado, consulte Configuración.
- Dependiendo de la aplicación de arquitectura de software integrada instalada, la máquina puede tardar más de lo indicado en activar el modo en reposo.

Información para el usuario acerca de los dispositivos eléctricos y electrónicos (principalmente Europa) Región A

Usuarios de aquellos países en que la aparición de este símbolo en esta sección se ha especificado según la ley nacional de recogida y tratamiento de residuos electrónicos

Nuestros productos contienen componentes de alta calidad y están diseñados para facilitar su reciclaje.

Nuestros productos o el embalaje de los mismos están marcados con el símbolo siguiente.

Este símbolo indica que el producto no se puede tratar como residuo urbano. Se debe desechar por separado a través de los sistemas de devolución y recogida disponibles. Si sigue estas instrucciones, se asegurará de que este producto sea tratado correctamente y ayudará a reducir el posible impacto en el medio ambiente y en la salud que podrían producirse si este producto se manejara incorrectamente. El reciclaje de productos ayuda a preservar los recursos naturales y a proteger el medio ambiente.

Para obtener información más detallada sobre los métodos de recogida y reciclaje de este producto, póngase en contacto con la tienda donde lo adquirió, el distribuidor local o los representantes de servicio técnico o de ventas.

Otros usuarios

Si desea desechar este producto, póngase en contacto con las autoridades locales, la tienda donde lo adquirió, el distribuidor local o los representantes de servicio técnico o de ventas.

Para usuarios en la India

Este producto, incluidos componentes, consumibles, piezas y repuestos, cumple con la normativa "India E-waste Rule" y prohíbe el uso de plomo, mercurio, cromo hexavalente, bifenilo polibromado o éteres de difenilo polibromado en concentraciones superiores al 0,1 % en peso y el 0,01 % en peso para cadmio, a excepción de lo establecido en las cláusulas de exención de la norma.

Nota sobre el símbolo de la batería y/o el acumulador (solo para países de la UE) Región A (principalmente Europa)

En virtud de la Directiva 2006/66/CE relativa a las baterías en el Artículo 20 del Anexo II de Información al usuario final, el símbolo anterior se imprime en las baterías y en los acumuladores.

Este símbolo significa que en la Unión Europea, las baterías y los acumuladores usados deben desecharse de forma independiente de los residuos domésticos.

En la UE, hay sistemas de recogida independientes no sólo para los productos eléctricos y electrónicos, sino también para las baterías y los acumuladores.

Deséchelos correctamente en los puntos de recogida/reciclaje locales.

Aviso medioambiental para los usuarios Región A (principalmente Europa)

Usuarios de la UE, Suiza y Noruega

Rendimiento de los consumibles

Consulte el Manual de usuario o el embalaje del consumible.

Papel reciclado

La máquina puede utilizar papel reciclado fabricado de acuerdo con la normativa europea EN 12281:2002 o DIN 19309. Para productos que utilicen tecnología de impresión EP, la máquina puede imprimir en papel de 64 g/m^2, que contiene menos materia prima y representa una considerable reducción de recursos.

Impresión dúplex (si es aplicable)

La impresión dúplex permite utilizar ambas caras de una hoja de papel. De esta forma se ahorra papel y se reduce el tamaño de los documentos impresos, de modo que se utilizan menos hojas. Recomendamos que active esta función siempre que imprima.

Programa de devolución de cartuchos de tóner y tinta

El cartucho de tóner y tinta para el reciclaje se aceptará de forma gratuita según lo establecido en las normativas locales.

Para más información sobre el programa de devolución, consulte la siguiente página web o pregunte al responsable de servicio técnico.

https://www.ricoh-return.com/

Eficiencia energética

La cantidad de electricidad que consume la máquina depende tanto de sus especificaciones como del modo en que se usa. La máquina se ha diseñado para permitirle reducir costes eléctricos, ya que pasa al modo Lista después de imprimir la última página. Si fuera necesario, es posible imprimir de nuevo inmediatamente desde este modo. Si no se necesitan más impresiones y pasa un periodo predeterminado de tiempo, el dispositivo pasa a un modo de ahorro energético.

En estos modos, la máquina consume menos energía (vatios). Si la máquina tiene que imprimir de nuevo, necesita un poco más de tiempo para recuperarse de un modo de ahorro de energía que del modo Lista.

Para un ahorro de energía máximo, recomendamos que utilice el ajuste predeterminado para la gestión de la alimentación.

Los productos en conformidad con Energy Star siempre son eficientes energéticamente.

Notas para los usuarios del estado de California (Notas para los usuarios de los Estados Unidos) Región B (principalmente Norteamérica)

Material de perclorato - puede requerir una gestión especial. Consulte: www.dtsc.ca.gov/hazardouswaste/perchlorate

Especificaciones para la unidad principal

Configuración:

Sobremesa

Disco duro

320 GB o más

Tipo de fotosensibilidad:

Tambor OPC

Escaneo de originales:

Escaneo sólido unidimensional mediante CCD

El sensor CIS también se utiliza para escanear el reverso del ADF

Proceso de copia:

Impresión por vía de LED y electrofotográfica

Revelado:

Sistema de revelado en seco mediante cepillos magnéticos de dos componentes

Fusión:

Sistema de presión de bobina de calentamiento

Resolución:

- Escaneo:

  Cristal de exposición: 600 × 600 dpi

  ADF: 600 × 300 dpi (anverso), 300 × 600 dpi (reverso) , 600 × 600 dpi
- Impresión:

  1200 × 1200 dpi

Cristal de exposición:

Tipo de cristal de exposición de originales

Posición de referencia de originales:

Esquina posterior izquierda

Tiempo de calentamiento (23 °C (73,4 °F), tensión nominal)

- Región A (principalmente Europa y Asia)

	IM 350F	IM 350	IM 430F
Modo normal	47,4 segundos	47,4 segundos	49,3 segundos
Modo rápido	21,5 segundos	21,5 segundos	22,4 segundos

- Región B (principalmente Norteamérica)

	IM 350F	IM 430Fb	IM 430F
Modo normal	47,6 segundos	57,8 segundos	57,8 segundos
Modo rápido	23,1 segundos	24,0 segundos	24,0 segundos

El tiempo de calentamiento puede diferir según el entorno de funcionamiento de la máquina.

Originales:

Hoja, libro, objeto tridimensional, tarjeta de identificación

Tamaño máximo de originales:

216 × 356 mm (8,5 × 14 pulgadas)

Tamaño del papel:

- Bandeja 1 y la bandeja bypass:

  Para obtener información detallada, consulte Pág. 190 "Papel recomendado".

- Dúplex:

  A4, A5, A6, B5, B6, $8^1/_2$ × 14, $8^1/_2$ × 13, $8^1/_2$ × 11, $8^1/_4$ × 14, $8^1/_4$ × 13, 8 × 13, 8 × $10^1/_2$, 8 × 10, $7^1/_4$ × $10^1/_2$, $5^1/_2$ × $8^1/_2$, 16K, $8^1/_2$ × $13^2/_5$

- Dúplex (tamaño personalizado):

  Vertical: 148–356 mm (5,83–14,01 pulgadas)

  Horizontal: 100–216 mm (3,94–8,50 pulgadas)

  Si el papel tiene una anchura horizontal superior a 297,0 mm, alimente el papel desde una unidad de bandeja de papel.

Gramaje del papel:

- Bandejas 1 y bypass: para obtener información detallada, consulte Pág. 190 "Papel recomendado".
- Dúplex: 52-162 g/m^2 (14 lb. Bond–90 lb. Index)

Para obtener información detallada y recomendaciones acerca del papel grueso, consulte Pág. 196 "Para cargar papel grueso".

Área de imagen perdida (Copiadora):

Para más información, consulte Para nuevos usuarios.

Tiempo de primera impresión:

- Región A (principalmente Europa y Asia)

IM 350F	IM 350	IM 430F
6,5 segundos	6,5 segundos	5,9 segundos

- Región B (principalmente Norteamérica)

IM 350F	IM 430Fb	IM 430F
6,4 segundos	5,8 segundos	5,8 segundos

(A4▯, 8 1/2 × 11▯, reproducción 100%, alimentación de bandeja 1, en el cristal de exposición)

Tiempo de primera impresión:

- Región A (principalmente Europa y Asia)

IM 350F	IM 350	IM 430F
5,4 segundos	5,4 segundos	4,5 segundos

- Región B (principalmente Norteamérica)

IM 350F	IM 430Fb	IM 430F
5,4 segundos	4,5 segundos	4,5 segundos

El primer tiempo de impresión puede variar dependiendo del entorno operativo de la máquina.

Velocidad de copia/impresión:

- IM 350F/IM 350
  - A4▯, 35 hojas/minuto
  - 8 1/2 × 11▯, 37 hojas/minuto
- IM 430Fb/IM 430F
  - A4▯, 43 hojas/minuto
  - 8 1/2 × 11▯, 45 hojas/minuto

Escala de reproducción:

- Región A (principalmente Europa y Asia)

  Escalas de reproducción predeterminadas (%):
  - Ampliación: 200, 141
  - Tamaño completo: 100
  - Reducción: 93, 71, 50
- Región B (principalmente Norteamérica)

  Escalas de reproducción predeterminadas (%):

    - Ampliación: 155, 129
    - Tamaño completo: 100
    - Reducción: 93, 78, 65
  - Zoom: De 25–400% en incrementos del 1%

Tirada máxima de copias continuas:

999 hojas

Capacidad de papel (80 g/m^2, 20 lb. Bond):

Para obtener información detallada, consulte Pág. 190 "Papel recomendado".

Requisitos de alimentación:

- Región A (principalmente Europa y Asia)

  220–240 V, 7 A, 50/60 Hz
- Región B (principalmente Norteamérica)

  120–127 V, 12 A, 60 Hz

Consumo eléctrico

- Región A (principalmente Europa y Asia)
  - Solo unidad principal

	IM 350F/IM 350	IM 430F
Lista	91,5 W	91,5 W
Durante la impresión	562 W	625 W
Máximo	1280 W	1290 W

El nivel de potencia cuando el interruptor principal se apaga y el cable de alimentación está conectado a la toma de corriente: 1 W o menos

  - Sistema completo

	IM 350F/IM 350	IM 430F
Máximo	1280 W o menos	1290 W o menos

El sistema completo consiste de la unidad principal, el ADF, las bandejas de papel inferiores (tres unidades), la unidad de seguridad de datos de copia, el disco duro, la unidad de fax y la unidad de memoria.

- Región B (principalmente Norteamérica)
  - Solo unidad principal

	IM 350F	IM 430Fb/IM 430F
Lista	91,0 W	91,0 W
Durante la impresión	566 W	628 W
Máximo	1380 W	1390 W

El nivel de potencia cuando el interruptor principal se apaga y el cable de alimentación está conectado a la toma de corriente: 1 W o menos

- Sistema completo

	IM 350F	IM 430Fb/IM 430F
Máximo	1380 W o menos	1390 W o menos

El sistema completo consiste de la unidad principal, el ADF, las bandejas de papel inferiores (tres unidades), la unidad de seguridad de datos de copia, el disco duro, la unidad de fax y la unidad de memoria.

Dimensiones:

- An × La × Al hasta el ADF:

  476 × 442 × 510 mm (18,7 × 17,4 × 20,0 pulgadas)

Espacio de la unidad principal (An x La):

544 × 727 mm (21,4 × 28,6 pulgadas) (incluyendo la bandeja de alimentación manual, cubierta trasera y grapadora fuera de línea)

Emisión de ruidos

- Nivel de potencia acústica:
  - Solo unidad principal

	IM 350F/IM 350	IM 430Fb/IM 430F
En espera	30,6 dB (A)	29,6 dB (A)
Copia	60,1 dB (A)	62,0 dB(A)

  - Sistema completo

	IM 350F/IM 350	IM 430Fb/IM 430F
En espera	30,2 dB (A)	30,0 dB(A)
Copia	66,6 dB (A)	65,9 dB (A)

- Nivel de presión acústica:
  - Solo unidad principal

	IM 350F/IM 350	IM 430Fb/IM 430F
En espera	23,9 dB (A)	25,2 dB (A)
Copia	52,0 dB(A)	54,3 dB (A)

  - Sistema completo

	IM 350F/IM 350	IM 430Fb/IM 430F
En espera	20,4 dB(A)	20,3 dB (A)
Copia	56,0 dB (A)	57,1 dB (A)

- El nivel de potencia acústica y el nivel de presión acústica son valores reales medidos conforme a la ISO 7779.
- El nivel de presión acústica se mide desde la posición del usuario.
- El sistema completo consta de la unidad principal y tres unidades de bandeja de papel.

Peso

- Aprox. 30,5 kg (67,3 lb.) (Solo la unidad principal, incluyendo consumibles.)

Nota

- Hemos obtenido el permiso de cada autor para el uso de las aplicaciones, incluidas las aplicaciones de software de código abierto. Para detalles sobre la información de copyright para estas aplicaciones de software, consulte el archivo de la carpeta OSS en el CD-ROM suministrado con la máquina.

Especificaciones para el Document Server

HDD (Document Server):

Aprox. 38 GB

Máximo: 9.000 páginas

(El número total de páginas que se pueden guardar con todas las funciones combinadas.)

Copiadora/Original A4: aprox. 9.000 páginas

Impresora/A4/600 dpi, 1 bit: Aprox. 9.000 páginas

Escáner/Color/A4/200 dpi, 8 bits/JPEG: Aprox. 9.000 páginas

(En las funciones de impresora y escáner, el número de páginas que se puede guardar depende de la imagen impresa y original.)

Número máximo de documentos almacenados:

3.000 documentos

Número de páginas admitidas por clasificación de memoria:

Máximo: 2.000 páginas

Copiadora/Original A4: aprox. 2.000 páginas

Impresora/A4/600 dpi, 4 bits: aprox. 2.000 páginas

(En el modo de impresora, el número de páginas que se puede ordenar depende de la imagen de impresión.)

Especificaciones para el fax

Transmisión y recepción de fax

Estándar:

G3

Resolución:

8 × 3,85 líneas/mm, 200 × 100 dpi (caracteres estándares), 8 × 7,7 líneas/mm, 200 × 200 dpi (caracteres detallados)

Tiempo de transmisión:

3 segundos a 28.800 bps, resolución Estándar (transmisión JBIG: 2 segundos)

Método de compresión de datos:

MH, MR, MMR, JBIG

Tamaño máximo de originales:

Estándar: A4▭, $8^1/_2$ × 14▭

Personalizado: 297 × 600 mm (11,7 × 23,6 pulgadas)

Tamaño máximo de escaneo:

216 × 600 mm (8,5 × 23,6 pulgadas)

Proceso de impresión:

Impresión por vía de LED y electrofotográfica

Velocidad de transmisión:

33.600 / 31.200 / 28.800 / 26.400 / 24.000 / 21.600 / 19.200 / 16.800 / 14.400 / 12.000 / 9.600 / 7.200 / 4.800 / 2.400 bps (sistema de reducción automática)

Transmisión y recepción de IP-Fax

Red:

- De serie: interfaz Ethernet (1000BASE-T/100 BASE-TX/10 BASE-T). La longitud máxima del cable es de 100 metros.
- Opcional: interfaz LAN inalámbrica IEEE 802.11a/b/g/n

Densidad de línea de escaneo:

8 × 3,85 líneas/mm, 200 × 100 dpi (caracteres estándares), 8 × 7,7 líneas/mm, 200 × 200 dpi (caracteres detallados)

Tamaño máximo de originales:

Estándar: A4▭, $8^1/_2$ × 14▭

Personalizado: 297 × 600 mm (11,7 × 23,6 pulgadas)

Tamaño máximo de escaneo:

216 × 600 mm (8,5 × 23,6 pulgadas)

Protocolo de transmisión:

Recomendación: Anexo T.38, TCP, comunicación UDP/IP, SIP (compatible con RFC 3261), H. 323 v2

Máquinas compatibles:

Máquinas de IP-Fax compatibles

Función de transmisión de IP-Fax:

Especifique una dirección IP y envíe faxes a un fax compatible con IP-Fax a través de una red.

También puede enviar faxes a un fax G3 conectado a la línea telefónica mediante una gateway VoIP.

Función de recepción de IP-Fax:

Recibe faxes enviados desde un fax compatible con IP-Fax a través de una red.

También puede recibir faxes desde un fax G3 conectado a la línea telefónica mediante una gateway VoIP.

Transmisión y recepción de Internet Fax

Red:

- De serie: interfaz Ethernet (1000BASE-T/100 BASE-TX/10 BASE-T). La longitud máxima del cable es de 100 metros.
- Opcional: interfaz LAN inalámbrica IEEE 802.11a/b/g/n

Función de transmisión:

E-mail

Densidad de línea de escaneo:

200 × 100 dpi (caracteres estándares)*1, 200 × 200 dpi (caracteres detallados)

Tamaño original: Ancho de escaneo:

A4

Protocolos de comunicación:

- Transmisión

  SMTP, TCP/IP

- Recepción

  POP3, SMTP, IMAP4, TCP/IP

Formato de email:

Sencillo/Multi-partes, Conversión MIME

Tipos de archivos adjuntos: TIFF-F (compresión MH, MR*1, MMR*1)

Método de autenticación:

SMTP-AUTH, POP antes de SMTP, A-POP

Comunicación por Internet:

Reciba y envíe correos con un ordenador que tenga una dirección de email.

Método de cifrado(para el reenvío):

S/MIME

Funciones de envío de Internet Fax:

Conversión automática de los documentos enviados a un formato para correo electrónico y transmisión de correo electrónico. Sólo para Transmisión en memoria.

Funciones de recepción de Internet Fax:

Detección automática e impresión de archivos adjuntos TIFF-F (MH) y texto ASCII. Sólo para Recepción en memoria.

*1 Modo completo

Transmisión y recepción de e-mails y Transmisión de carpetas

Red:

- De serie: interfaz Ethernet (1000BASE-T/100 BASE-TX/10 BASE-T). La longitud máxima del cable es de 100 metros.
- Opcional: interfaz LAN inalámbrica IEEE 802.11a/b/g/n

Densidad de línea de escaneo:

200 × 100 dpi (caracteres estándares)*1, 200 × 200 dpi (caracteres detallados)

Tamaño máximo de originales:

Estándar: A4, $8^1/_2$ × 14

Personalizado: 297 × 600 mm (11,7 × 23,6 pulgadas)

Tamaño máximo de escaneo:

216 × 600 mm (8,5 × 23,6 pulgadas)

Protocolos de transmisión/recepción de correo electrónico:

- Transmisión

SMTP, TCP/IP

- Recepción (Correo para imprimir)

  POP3, SMTP, IMAP4, TCP/IP

Protocolos para enviar archivos a carpetas:

SMB, FTP, TCP/IP

Formatos de email:

Sencillo/Multi-partes, Conversión MIME

Formatos de archivo:

- Transmisión

  TIFF (compresión MH, MR, MMR), PDF, PDF/A

  Si selecciona [PDF] o [PDF/A] como formato de archivo, podrá adjuntar una firma digital. Para más detalles sobre cómo adjuntar una firma digital, consulte Fax.

- Recepción (Correo para imprimir)

  JPEG (JFIF), PDF

Métodos de autenticación:

SMTP-AUTH, POP antes de SMTP, A-POP

Método de cifrado:

S/MIME

Funciones de envío de email:

Convierte automáticamente documentos a formato de email y los envía como tales.

Funciones de recepción de email:

Detecta e imprime automáticamente documentos JPEG y PDF adjuntos a un email recibido.

Funciones de envío a carpetas:

Envía los archivos escaneados a través de la red hacia carpetas compartidas o carpetas de un servidor FTP.

*1 Cuando se envía un documento en formato TIFF.

Especificaciones para la impresora

Resolución:

200 dpi, 300 dpi, 400 dpi, 600 dpi, 1.200 dpi

Velocidad de impresión:

- IM 350F/IM 350
  - A4▯, 35 hojas/minuto
  - $8^1/_2$ × 11▯, 37 hojas/minuto
- IM 430Fb/IM 430F
  - A4▯, 43 hojas/minuto
  - $8^1/_2$ × 11▯, 45 hojas/minuto

La velocidad de impresión depende de la máquina. Compruebe qué tipo de máquina tiene. Consulte Leer antes de empezar.

Interfaz:

Estándar:

- Interfaz Ethernet (1000BASE-T/100BASE-TX/10BASE-T). La longitud máxima del cable es de 100 metros.
- Puerto USB 2.0 (Tipo A) (en el panel de mandos)
- Ranura tarjeta SD (en el panel de mandos)

Opción:

- Interfaz paralela IEEE 1284
- Interfaz LAN inalámbrica IEEE 802.11a/b/g/n
- Placa USB extendida
- Servidor de dispositivos USB

Protocolo de red:

TCP/IP (IPv4, IPv6)

Lenguaje de la impresora:

- Estándar: PJL, RPCS, PCL5e/XL, MediaPrint: JPEG, MediaPrint: TIFF, IRIPS PS3, IRIPS PDF Direct
- Opcional: Adobe PS3, Adobe PDE Direct, IPDS, XPS

Fuentes:

- PCL 5e: 93 fuentes
- PDF: 93 fuentes
- PostScript 3: 93 fuentes

Memoria:

2 GB

Interfaz USB:

- Sistema operativo admitido:

  Windows 7/8.1/10, Windows Server 2008/2008 R2/2012/2012 R2/2016/2019, OS X 10,11 o posterior

- Espec. transmisión:

  USB 2.0 Estándar

- Dispositivo que se puede conectar:

  Dispositivos correspondientes a USB 2.0 Estándar

Nota

- Cuando se utiliza el modo silencioso, la velocidad de la impresora puede ser más lenta. Asimismo, el modo silencioso puede acortar la vida útil de la máquina dependiendo del entorno operativo.

Especificaciones para el escáner

Tipo:

Escáner a todo color

Método de escaneo:

Con escáner de sobremesa

Tipo de sensor de imagen:

Lado frontal: Sensor de imagen CCD

Lado posterior: Sensor de imagen de contacto

Tipo de escaneo:

Hoja, libro, objeto tridimensional, tarjeta de identificación

Tamaños de original que pueden escanearse:

- Longitud

  10-216 mm (0,4-8,5 pulgadas)

- Ancho

  Cristal de exposición: 10-356 mm (0,4 × -14,0 pulgadas)

  ADF: 10–600 mm (0,4–23,6 pulgadas)

Velocidad de escaneo:

Si se utiliza la función de E-mail, Escaneo a carpeta, WSD (tipo directo) o Escaneo a dispositivo extraíble (Formato original: A4▯/8 1/2 × 11▯ Resolución: 200 dpi/300 dpi):

- Blanco y negro: 30 páginas/minuto

  (Tipo de original: B/N: Texto/Líneas, Compresión (Blanco y Negro): MH, Gráfico ITU-T Nº 1)

- A todo color: 20 páginas/minuto (300 dpi), 30 páginas/minuto (200 dpi)

  (Tipo de original: A todo color: Texto/Foto, Compresión (Grises/A todo color): predeterminado, gráfico original)

La velocidad de escaneo varía dependiendo de los siguientes elementos: entorno operativo de la máquina y el ordenador, configuración de escaneo y contenido de los originales (las imágenes más densas requieren más tiempo).

Tono:

Blanco y Negro: 2 tonos

A todo color/Escala de grises: 256 tonos

Resolución básica de escaneo:

200 dpi

Tipo de compresión de imágenes para blanco y negro (dos valores):

TIFF (MH, MR, MMR, JBIG2)

Tipo de compresión de imágenes para escala de grises/a todo color:

JPEG

Interfaz:

Estándar

- Interfaz Ethernet (1000BASE-T/100BASE-TX/10BASE-T). La longitud máxima del cable es de 100 metros.
- Puerto USB 2.0 (Tipo A) (en el panel de mandos)
- Ranura tarjeta SD (en el panel de mandos)

Opción:

- Interfaz LAN inalámbrica IEEE 802.11a/b/g/n

Protocolo de red:

TCP/IP

Resoluciones de escaneo que pueden seleccionarse al utilizar la función E-mail:

100 dpi, 200 dpi, 300 dpi, 400 dpi, 600 dpi

Protocolo de envío de correos electrónicos:

SMTP

Formatos de archivo que pueden enviarse al usar la función de E-mail:

TIFF, JPEG, PDF, PDF compresión alta, PDF/A

Si selecciona [PDF], [PDF compresión alta] o [PDF/A] como formato de archivo, podrá adjuntar una firma digital. También puede especificar los ajustes de seguridad para [PDF] o [PDF compresión alta]. Para más información consulte Escaneo.

Resoluciones de escaneo que pueden seleccionarse al utilizar la función Escanear a carpeta:

100 dpi, 200 dpi, 300 dpi, 400 dpi, 600 dpi

Protocolo de Escanear a carpeta:

SMB, FTP

Formatos de archivo que pueden enviarse al usar la función Escanear a carpeta:

TIFF, JPEG, PDF, PDF compresión alta, PDF/A

Si selecciona [PDF], [PDF compresión alta] o [PDF/A] como formato de archivo, podrá adjuntar una firma digital. También puede especificar los ajustes de seguridad para [PDF] o [PDF compresión alta]. Para más información consulte Escaneo.

WSD

Compatible.

DSM

Compatible.

Resolución de escaneo que puede seleccionarse al utilizar el escáner TWAIN:

- Al utilizar el cristal de exposición: 100–1.200 dpi
- Al utilizar el ADF: 100 a 600 dpi

Protocolo para escáner TWAIN:

TCP/IP

Sistema operativo del escáner TWAIN:

Windows 7/8.1/10, Windows Server 2008/2008 R2 /2012/2012 R2/2016/2019

(el escáner TWAIN funciona en el modo de compatibilidad con 32 bits en los sistemas operativos de 64 bits, por lo que el escáner TWAIN no es compatible con aplicaciones de 64 bits. Utilícelo con aplicaciones de 32 bits.)

Resoluciones de escaneo que pueden seleccionarse al utilizar el escáner WIA:

100–1.200 dpi

Protocolo para escáner WIA:

TCP/IP

Sistema operativo para escáner WIA:

Windows 7/8.1/10, Windows Server 2008/2008 R2 /2012/2012 R2/2016/2019

(El escáner WIA puede funcionar bajo sistemas de operaciones tanto de 32 como 64 bits.)

Nota

- Las especificaciones están sujetas a cambios sin previo aviso.

Especificaciones para la bandeja inferior de papel (250 hojas)

Tamaño del papel:

A4, A5, A6, B5 JIS, B6 JIS, $8^1/_2 \times 14$, $8^1/_2 \times 13$, $8^1/_2 \times 11$, $8^1/_4 \times 14$, $8^1/_4 \times 13$, 8×13, $8 \times 10^1/_2$, 8×10, $7^1/_4 \times 10^1/_2$, $5^1/_2 \times 8^1/_2$, $8^1/_2 \times 13^2/_5$, 16K, tamaño personalizado

Gramaje del papel:

52-220 g/m^2 (14 lb. Bond -80 lb. Index)

Capacidad de papel (80 g/m^2, 20 lb. Bond):

250 hojas × 1 bandeja

Consumo de energía:

17 W o menos (alimentación suministrada desde la unidad principal).

Dimensiones (An x La x Al):

370 × 392 × 95 mm (14,6 × 15,4 × 3,7 pulgadas)

Peso:

Aprox. 4,8 kg (10,6 lb.)

Especificaciones para la bandeja inferior de papel (500 hojas)

Tamaño del papel:

A4, A5, A6, B5 JIS, B6 JIS, $8^1/_2 \times 14$, $8^1/_2 \times 13$, $8^1/_2 \times 11$, $8^1/_4 \times 14$, $8^1/_4 \times 13$, 8×13, $8 \times 10^1/_2$, 8×10, $7^1/_4 \times 10^1/_2$, $5^1/_2 \times 8^1/_2$, $8^1/_2 \times 13^2/_5$, 16K, tamaño personalizado

Gramaje del papel:

52-220 g/m^2 (14 lb. Bond -80 lb. Index)

Capacidad de papel (80 g/m^2, 20 lb. Bond):

500 hojas × 1 bandeja

Consumo de energía:

17 W o menos (alimentación suministrada desde la unidad principal).

Dimensiones (An x La x Al):

370 × 392 × 125 mm (14,6 × 15,4 × 4,9 pulgadas)

Peso:

Aprox. 5,5 kg (12,1 lb.)

Especificaciones para la tarjeta de interfaz IEEE 1284

Importante

- No utilice un cable IEEE 1284 de más de 3 metros.

Especificaciones de transmisión:

IEEE 1284

Cable necesario:

Cable Micro Centronics de 36 pins que cumpla la norma IEEE 1284

Especificaciones para la tarjeta de interfaz de LAN inalámbrica

Importante

- **Tenga en cuenta que los canales (intervalos de frecuencia) y ubicaciones disponibles para usar la LAN inalámbrica están sujetos a la normativa del país o la región en el que se use la impresora. Asegúrese de utilizar la LAN inalámbrica respetando la normativa aplicable.**

Especificaciones de transmisión:

Basada en IEEE 802.11a/b/g/n (LAN inalámbrica)

Protocolo:

TCP/IP

Velocidad de transmisión:

- Banda de 2,4 GHz: 1–130 Mbps
- Banda de 5 GHz: 1–300 Mbps

Rango de frecuencia (frecuencia central):

- 2412-2472 MHz (1-13 canales)
- 5.180–5.320 MHz (36, 40, 44, 48, 52, 56, 60 y 64 canales)
- 5500–5700 MHz (canales 100, 104, 108, 112, 116, 120, 124, 128, 132, 136 y 140)

Intervalo de frecuencia de canal en el modo Ad-hoc (frecuencia central):

- 2412-2462 MHz (1-11 canales)
- 5180–5240 MHz (canales 36, 40, 44 y 48)

Modo de transmisión:

- Modo Ad hoc
- Modo infraestructura
- Modo conexión directa
- Conexión directa: Modo propietario grupo

Nota

- Web Image Monitor es compatible.
- Las velocidades de transferencia de 300 Mbps en la banda de 5 GHz y de 130 Mbps en la banda de 2,4 GHz son valores teóricos de la especificación de LAN inalámbrica. La velocidad de transmisión real puede ser inferior en función del entorno de funcionamiento.
- La velocidad de transmisión máxima en el modo ad hoc es de 54 Mbps en el estándar IEEE802.11a y de 11 Mbps en el estándar IEEE802.11b. La comunicación ad hoc no es compatible con un entorno IEEE802.11g/n.

- Los canales distintos de 1-11 y 36-52 no pueden utilizarse por las especificaciones y la configuración del punto de acceso.
- El canal que se está utilizando puede diferir según el país.

Especificaciones para el alimentador automático de documentos

Modo:

Región A (principalmente Europa y Asia)

- Modo lote, modo de orientación original y modo de originales de tamaño personalizado

Región B (principalmente Norteamérica)

- Modo lote, modo de tamaños combinados LT/LG, modo de orientación original y modo de originales de tamaño personalizado

Tamaño de originales:

A4–B6 JIS, $8^1/_2 \times 14$–$5^1/_2 \times 8^1/_2$

Gramaje de originales:

52-128 g/m^2 (14-34 lb. Bond)

Número de originales que se pueden colocar:

- 50 hojas (80 g/m^2, 20 lb. Bond o menos)
- 20 hojas (más de 80 g/m^2, 20 lb. Bond)

Requisitos de alimentación

Energía suministrada desde la unidad principal.

Especificaciones para el servidor de dispositivos USB

Interfaces:

- Gigabit Ethernet (10BASE-T/100BASE-TX/1000BASE-T)
- USB 2.0 (para conectar la impresora y la interfaz del servidor de impresión)

Sistemas operativos:

- Windows 7/8.1/10, Windows Server 2008/2008 R2 /2012/2012 R2/2016/2019
- OS X 10,11 o versiones posteriores

Protocolos:

- El servidor de dispositivos USB es compatible con el puerto 9100, IPP y LPR. IPP no es compatible con SSL.
- El servidor de dispositivos USB permite la conexión simultánea de un máximo de 8 sesiones de protocolos de impresión.

Copyright Information about Installed Applications

Flex carries the copyright used for BSD software, slightly modified because it originated at the Lawrence Berkeley (not Livermore!) Laboratory, which operates under a contract with the Department of Energy:

Copyright (c) 2001, 2002, 2003, 2004, 2005, 2006, 2007 The Flex Project.

Copyright (c) 1990, 1997 The Regents of the University of California.

All rights reserved.

This code is derived from software contributed to Berkeley by Vern Paxson.

The United States Government has rights in this work pursuant to contract no. DE-AC03-76SF00098 between the United States Department of Energy and the University of California.

Redistribution and use in source and binary forms, with or without modification, are permitted provided that the following conditions are met:

1. Redistributions of source code must retain the above copyright notice, this list of conditions and the following disclaimer.

2. Redistributions in binary form must reproduce the above copyright notice, this list of conditions and the following disclaimer in the documentation and/or other materials provided with the distribution.

Neither the name of the University nor the names of its contributors may be used to endorse or promote products derived from this software without specific prior written permission.

THIS SOFTWARE IS PROVIDED "AS IS" AND WITHOUT ANY EXPRESS OR IMPLIED WARRANTIES, INCLUDING, WITHOUT LIMITATION, THE IMPLIED WARRANTIES OF MERCHANTABILITY AND FITNESS FOR A PARTICULAR PURPOSE.

This basically says "do whatever you please with this software except remove this notice or take advantage of the University's (or the flex authors') name".

Note that the "flex. skl" scanner skeleton carries no copyright notice.

You are free to do whatever you please with scanners generated using flex; for them, you are not even bound by the above copyright.

ÍNDICE

A

ADF....9, 12
Ajuste de red.... 220
Ajustes de escaneo.... 169
Ajustes de interfaz.... 37
Alimentador automático de documentos.....9, 313
Almacenar archivos escaneados....164
Almacenar datos.... 112, 171
Almacenar documentos....144
Almacenar un documento.... 122
Añadir tóner....201
Aplicación clásica....75
Aplicación estándar....75
Aplicación rápida.... 75
Auricular.... 39, 62
Autentificación de código de usuario....95
Aviso medioambiental para los usuarios.... 290

B

Bandeja 1....13, 190
Bandeja bypass.... 14, 108, 182, 188, 190
Bandeja de entrada del ADF.... 12
Bandeja de papel inferior.... 190
Bandeja de salida del ADF.... 13
Bandeja inferior de papel.... 13, 308, 309
Bandeja interna.... 13
Bandejas de papel....190
Bandejas de papel inferiores....38, 39
Base de la unidad de grapas....17
Botón de alimentación.... 13
Botón de apertura de la tapa frontal....13

C

Cambio del idioma de la pantalla....68
Cancelación de una transmisión....120, 121
Cancelar una transmisión....120
Capacidad de papel.... 190
Carga de papel....179, 182
Cargar papel....179
Carpeta compartida.... 152
Carpeta de destino.... 159
Carpeta SMB.... 154, 156, 157, 158
Cartucho de grapas....17
Cartucho de impresión....15
Certificado de usuario.... 266
Clasificar.... 110
Colocación de los originales....97
Comb 1 cara.... 105
Comb 2 caras....106
Combinar.... 104
Combinar dos caras.... 106
Combinar una cara....105
Cómo leer los manuales.... 7
Compatibilidad entre funciones....217
Comprobar un archivo almacenado....166
Conector de alimentación.... 14
Conector de la interface de unidad G3....15
Conector de teléfono externo.... 15
Conmutador deslizante....17
Conversor de formatos de archivo.... 59
Copia....76, 99
Copiadora....218
Crear una carpeta compartida....152
Cristal de exposición....13

D

Destino.... 266
Destino de carpeta.... 154, 156, 157, 158
Destino de E-mail....160, 162
Destino de fax....114, 116
Dirección de e-mail....163
Dirección de E-mail.... 160, 162
Dispositivo de memoria de almacenamiento....148
Document Server.... 112, 144, 145, 171, 174, 218, 298
Documentos almacenados.... 123, 174
Dúplex....101

E

Enviar documentos almacenados....123
Escáner.... 84, 151, 160, 164, 247, 259, 305
Escanear a carpeta....151
Escanear a e-mail.... 160
Especificaciones para la unidad principal....292
Ethernet....18
Extensor para la bandeja bypass.... 14
Extensor para la bandeja del ADF.... 13

F

Fax....78, 220, 299
Fax remoto....220

G

Gestión de documentos....145
Gramaje de papel....190
Grapadora fuera de línea....44
Grosor del papel....190
Guías de papel....14

I

Icono....69
Icono de acceso directo....69
Icono de estado....205
Impresión a dos caras....140
Impresión combinada....141
Impresión estándar....135
Impresora....135, 232, 303
Indicador de acceso a memoria....67
Indicador de alimentación principal....66
Indicador de entrada de datos....66
Indicador de estado....66
Indicador de fax....66
Indicador luminoso....206
Información específica del modelo....10
Información para el usuario acerca de los dispositivos eléctricos y electrónicos....288
Iniciar sesión en la máquina....266
Iniciar/cerrar sesión en la máquina....95
Inicio de sesión en la máquina....95
Instalación de opciones....40
Instalar el controlador de la impresora....131
Instalar el driver de la impresora....127
Interfaz de host USB....15, 31
Interfaz USB (tipo B)....31
Interruptor de corriente principal....93

L

LAN inalámbrica....21
LED....17
Lib. direcc....114
Liberación impresión rápida....146
Libreta de dirección....162
Libreta de direcciones....116, 154, 156, 157, 158, 160, 266
Línea telefónica....33, 34

M

Memoria....247
Mensaje..210, 218, 220, 232, 236, 247, 259, 266
Mesa con ruedas....38, 39
Modo Ad hoc....23
Modo de conexión directa....27
Modo de conexión directa de propietario de grupo....29
Modo infraestructura....25
Modo reposo....286

N

Nombres de las funciones principales....9
Nota sobre el símbolo de la batería y/o el acumulador....289
Notas para los usuarios del estado de California....291
Número de juegos....110

O

Opciones externas....38
Opciones Externas....39
Ordenador....259
Orientación de la copia....102
Orientación del original....102
Orificios de ventilación....13

P

Palanca de abertura de la tapa del ADF....12
Palanca de apertura de la tapa trasera....14
Panel de mandos....13, 66
Pantalla....66
Pantalla Inicio....69
Pape de etiqueta....190
Papel a dos caras....185
Papel de orientación fija....185
Papel de tamaño personalizado....108
Papel grueso....196
Papel traslúcido....190
PCL....127, 131
PCL 6....135, 140, 141

Placa frontal....17
Privilegio.... 266
Problema....210
Procedimiento básico....135, 171
Procedimiento básico (Copia).... 99
Procedimiento básico (Escáner)....151, 160
Procedimiento básico (Fax)....113
Programa.... 90
Programa ENERGY STAR....285
Propiedades del driver de impresora....134
Puerto Ethernet....15

R

Ranura....15
Ranura de grapado.... 17
Ranura del auricular....14
Ranuras para la tarjeta de expansión....15
Ranuras para soportes....66
Reduc./Ampl. auto.... 100
Región A....10
Región B....10
Registros....125
Rejillas de ventilación....14
Retirar papel atascado.... 275, 281

S

Secuencias de sonido....208
Servidor de dispositivo USB....53
Servidor de dispositivos USB.... 314
Servidor LDAP.... 266
Símbolos....7
Sobre.... 109, 143, 190, 198
Soporte de grapas.... 17

T

Tamaño de papel....190
Tapa del ADF....12
Tapa del cristal de exposición.... 13
Tapa delantera....13
Tapa para instalar una grapadora fuera de línea.. 13
Tapa trasera....14
Tarjeta de interfaz de LAN inalámbrica..... 48, 311
Tarjeta de interfaz IEEE 1284.... 50, 310
Tarjeta de USB ampliado.... 52
Tarjeta SD.... 60
Tipo de archivo.... 168
Tipo de papel.... 190
Tóner....201, 203
Tóner agotado....203
Tope....13
Tope para el ADF....13
Transmisión de memoria....113
Transmisión inmediata.... 119
Transparencias OHP....190

U

Unidad de alimentación de papel....41
Unidad de fusión.... 16
Unidad de grapas.... 17, 38, 39
Unidad del tambor....16

W

Web Image Monitor....177

MEMO

© 2019